ISSN 1561-7793

ВЕСТНИК
Томского государственного университета

2019. № 445. Август

- ФИЛОЛОГИЯ
- ФИЛОСОФИЯ
- СОЦИОЛОГИЯ И ПОЛИТОЛОГИ
- ИСТОРИЯ
- ПЕДАГОГИКА
- ПРАВО

- PHILOLOGY
- PHILOSOPHY
- SOCIOLOGY AND POLITICAL SCIENCE
- HISTORY
- PEDAGOGICS
- LAW

TOMSK STATE UNIVERSITY JOURNAL

2019. № 445. August

Свидетельство о регистрации СМИ № 018694
выдано Госкомпечати РФ 14 апреля 1999 г.

Подписной индекс в объединённом каталоге «Пресса России» 46740

Учредитель – Томский государственный университет

Founder – Tomsk State University

НАУЧНО-РЕДАКЦИОННЫЙ СОВЕТ ТОМСКОГО ГОСУДАРСТВЕННОГО УНИВЕРСИТЕТА

Э.В. Галажинский, д-р психол. наук, проф. (председатель); **И.В. Ивонин**, д-р физ.-мат. наук, проф. (зам. председателя); **В.В. Демин**, канд. физ.-мат. наук, доц. (зам. председателя); **Д.А. Катунин**, канд. филол. наук, доц. (отв. секретарь); **В.Н. Берцун**, канд. физ.-мат. наук, доц.; **Е.В. Борисов**, д-р филос. наук, проф.; **Д.С. Воробьев**, канд. биол. наук, доц.; **С.Н. Воробьев**, канд. биол. наук, ст. науч. сотр.; **А.А. Глазунов**, д-р техн. наук, проф.; **А.М. Горцев**, д-р техн. наук, проф.; **Л.С. Гринкевич**, д-р экон. наук, проф.; **С.К. Гураль**, д-р пед. наук, проф.; **Т.А. Демешкина**, д-р филол. наук, проф.; **Ю.М. Ершов**, д-р филол. наук; **В.П. Зиновьев**, д-р ист. наук, проф.; **А.Г. Коротаев**, канд. физ.-мат. наук, ст. науч. сотр.; **И.Ю. Малкова**, д-р пед. наук, проф.; **В.П. Парначев**, д-р геол.-минерал. наук, проф.; **О.В. Петрин**, директор Издательского Дома Томского государственного университета; **Т.С. Портнова**, канд. физ.-мат. наук, доц., директор Издательства НТЛ; **А.И. Потекаев**, д-р физ.-мат. наук, проф.; **Л.М. Прозументов**, д-р юрид. наук, проф.; **З.Е. Сахарова**, канд. экон. наук, доц.; **Ю.Г. Слижов**, канд. хим. наук, доц.; **В.С. Сумарокова**, директор Издательства ТГУ; **С.П. Сущенко**, д-р техн. наук, проф.; **П.Ф. Тарасенко**, канд. физ.-мат. наук, доц.; **Г.М. Татьянин**, канд. геол.-минерал. наук, доц.; **В.А. Уткин**, д-р юрид. наук, проф.; **О.Н. Чайковская**, д-р физ.-мат. наук, проф.; **Э.И. Черняк**, д-р ист. наук, проф.; **В.Г. Шилько**, д-р пед. наук, проф.; **Э.Р. Шрагер**, д-р техн. наук, проф.

EDITORIAL COUNCIL OF TOMSK STATE UNIVERSITY

E. Galazhinsky, Dr. of Psychology, Professor (Chairman); **I. Ivonin**, Dr. of Physics and Mathematics, Professor (Vice Chairman); **V. Demin**, PhD in Physics and Mathematics, Associate Professor (Vice Chairman); **D. Katunin**, PhD in Philology, Associate Professor (Executive Editor); **V. Bertsun**, PhD in Physics and Mathematics, Associate Professor; **Ye. Borisov**, Dr. of Philosophy, Professor; **D. Vorobyov**, PhD in Biology, Associate Professor; **S. Vorobyov**, PhD in Biology, Senior Researcher; **A. Glazunov**, Dr. of Engineering, Professor; **A. Gortsev**, Dr. of Engineering, Professor; **L. Grinkevitch**, Dr. of Economics, Professor; **S. Gural**, Dr. of Education, Professor; **T. Demeshkina**, Dr. of Philology, Professor; **Yu. Yershov**, Dr. of Philology; **V. Zinoviev**, Dr. of History, Professor; **A. Korotaev**, PhD in Physics and Mathematics, Senior Researcher; **I. Malkova**, Dr. of Pedagogy, Professor; **V. Parnachev**, Dr. of Geology and Mineralogy, Professor; **O. Petrin**, Head of Tomsk State University Publishing House; **T. Portnova**, PhD in Physics and Mathematics, Associate Professor, Director of Scientific and Technical Literature Publishing House; **A. Potekaev**, Dr. of Physics and Mathematics, Professor; **L. Prozumentov**, Dr. of Law, Professor; **Z. Sakharova**, PhD in Economics, Associate Professor; **Yu. Slizhov**, PhD in Chemistry, Associate Professor; **V. Sumarokova**, Director of TSU Publishing House; **S. Sushchenko**, Dr. of Engineering, Professor; **P. Tarasenko**, PhD in Physics and Mathematics, Associate Professor; **G. Tatianin**, PhD in Geology and Mineralogy, Associate Professor; **V. Utkin**, Dr. of Law, Professor; **O. Chaikovskaya**, Dr. of Physics and Mathematics, Professor, **E. Chernyak**, Dr. of History, Professor; **V. Shilko**, Dr. of Education, Professor; **E. Shrager**, Dr. of Engineering, Professor

РЕДАКЦИОННАЯ КОЛЛЕГИЯ

Главный редактор –
В.П. Зиновьев,
д-р ист. наук, профессор

Заместители главного редактора:
Е.В. Борисов,
д-р филос. наук, профессор
Т.А. Демешкина,
д-р филол. наук, профессор
В.А. Уткин,
д-р юрид. наук, профессор

Ответственный секретарь –
Д.А. Катунин,
канд. филол. наук, доцент

И.А. Айзикова,
д-р филол. наук, профессор
Р.Л. Ахмедшин,
д-р юрид. наук, профессор
Л.М. Прозументов,
д-р юрид. наук, профессор
П.П. Румянцев,
канд. ист. наук, доцент
А.Ю. Рыкун,
д-р социол. наук, профессор
В.А. Суровцев,
д-р филос. наук, профессор
В.Г. Шилько,
д-р пед. наук, профессор

EDITORIAL BOARD

Editor-in-Chief
Vasiliy P. Zinoviev,
Doctor of History, Professor

Deputy Editors-in-Chief
Evgeny V. Borisov,
Doctor of Philosophy, Professor
Tatiana A. Demeshkina,
Doctor of Philology, Professor
Vladimir A. Utkin,
Doctor of Law, Professor

Executive Editor
Dmitry A. Katunin,
PhD in Philology, Associate Professor

Irina A. Aizikova,
Doctor of Philology, Professor
Ramil L. Akhmedshin,
Doctor of Law, Professor
Lev M. Prozumentov,
Doctor of Law, Professor
Petr P. Rumyantsev,
PhD in History, Associate Professor
Artem Yu. Rykun,
Doctor of Sociology, Professor
Valery A. Surovtsev,
Doctor of Philosophy, Professor
Victor G. Shilko,
Dr. of Education, Professor

Журнал индексируется в базе данных Web of Science Core Collection's Emerging Sources Citation Index.
Журнал индексируется в базе данных Russian Science Citation Index on Web of Science.

The Journal is indexed in the Web of Science Core Collection's Emerging Sources Citation Index.
The Journal is indexed in the Russian Science Citation Index on Web of Science.

Журнал включен в «Перечень рецензируемых научных изданий, входящих в международные реферативные базы данных и системы цитирования, в которых должны быть опубликованы основные научные результаты диссертаций на соискание ученой степени кандидата наук, на соискание ученой степени доктора наук», Высшей аттестационной комиссии.

МИНИСТЕРСТВО НАУКИ И ВЫСШЕГО ОБРАЗОВАНИЯ
РОССИЙСКОЙ ФЕДЕРАЦИИ

ВЕСТНИК
ТОМСКОГО ГОСУДАРСТВЕННОГО УНИВЕРСИТЕТА

Мультидисциплинарный научный журнал

№ 445 Август 2019

СОДЕРЖАНИЕ

ФИЛОЛОГИЯ

Александрова Е.М. «Квазиперевод» каламбура: специфика использования алгоритмов 5
Булина Е.Н., Андреева М.И., Солнышкина М.И. Специфика номинаций песнопений Вяйнямейнена в текстах перевода эпоса «Калевала» на русский и английский языки 12
Васильева А.В., Резанова З.И. Эмоциональность диминутива: соотношение с оценочностью, частотностью, возрастом усвоения, контекстуальной маркированностью 22
Пархаева А.А. Литературный феномен «новые сказки» в системе советской литературы 1920-х гг. 32
Псайла Я.В. Особенности лингвокультурной адаптации стихов В. Высоцкого при переводе на мальтийский язык 39

ФИЛОСОФИЯ

Излученко Т.В., Кудашов В.И. Религиозный экстремизм как форма девиантного поведения: социально-философский анализ 48
Ореховская Е.В. Организация как сообщество: перспективы развития в постиндустриализме 58
Тюгашев Е.А., Попков Ю.В. Социокультурная парадигма: базовые интерпретации 67

СОЦИОЛОГИЯ И ПОЛИТОЛОГИЯ

Шафинская Н.В. Адаптивное моделирование как инструмент эффективного продвижения национальных интересов России во Вьетнаме 72
Щербинин А.И. У истоков холодной войны: контроверза Ф.М. Достоевского и Х. Арендт в вопросе о всемирном значении славянской идеи 78

ИСТОРИЯ

Артеев С.П., Лямцева Л.В. Международные связи российских регионов: генезис и институализация (на примере Республики Коми) 82
Бойко В.П. Зарождение и эволюция русского предпринимательства в творчестве Д.Н. Мамина-Сибиряка 88
Ван Чаолинь. Экономические коридоры в Южной Азии и инициатива «Один пояс, один путь» в 2000–2010-х гг. 96
Дацышен В.Г., Сюй Хайцзяо. Отправка рабочих из провинции Хэбэй в СССР в 1955 г. Из истории русско-китайских отношений 102
Карин А.Д. Обсуждение польского вопроса в конгрессе США в 1956–1957 гг. 107
Кирьянов В.П. Совершенствование оптических приборов наблюдения и наведения в системе управления огнем боевых машин в РККА с 1918–1945 гг. 111
Лысенко Ю.А., Рахматулина Е.Ю. Художники Семипалатинска во второй половине 1930-х гг.: ожидания и реальность 117
Мехамадиев Е.А. Император Ираклий и византийская военная организация в 626–628 гг.: внутренняя структура экспедиционных армий и оборона Константинополя 124
Морев В.А., Морева А.В. Опытная демонстрация работы оптического телеграфа Шато в Петербурге в 1833 г. (по воспоминаниям И.Ф. Бларамберга) 131
Олейник Р.Р. Роль трудового участия населения в дорожном строительстве Башкирской АССР в годы первых пятилеток 135

MINISTRY OF SCIENCE AND HIGHER EDUCATION
OF THE RUSSIAN FEDERATION

TOMSK STATE UNIVERSITY JOURNAL

Multidisciplinary scientific journal

№ 445 August 2019

CONTENTS

PHILOLOGY

Aleksandrova E.M. "Quasi-Translation" of the Pun: The Specificity of Using Algorithms 5
Bulina E.N., Andreeva M.I., Solnyshkina M.I. Special Features of Nominations of Wainamoinen's Singing in Translations of the Finnish Epos *Kalevala* into Russian and English 12
Vasilyeva A.V., Rezanova Z.I. Emotionality of the Diminutive: The Relation with the Evaluation, Frequency, Age of Acquisition, Contextual Correlation 22
Parkhaeva A.A. The Literary Phenomenon "New Folk Tales" in the System of Soviet Literature of the 1920s 32
Psaila Ya.V. Features of Linguocultural Adaptation of Vladimir Vysotsky's Poetry When Translating It into Maltese 39

PHILOSOPHY

Izluchenko T.V., Kudashov V.I. Religious Extremism as a Form of Deviant Behavior: A Socio-Philosophical Analysis 48
Orekhovskaya E.V. Organization as a Community: Prospects in Post-Industrialism 58
Tyugashev E.A., Popkov Yu.V. A Sociocultural Paradigm: Basic Interpretations 67

SOCIOLOGY AND POLITICAL SCIENCE

Shafinskaya N.V. Adaptive Modeling as a Tool of Effective Promotion of Russian National Interests in Vietnam 72
Shcherbinin A.I. At the Dawn of the Cold War: F.M. Dostoevsky VS H. Arendt in the Question about the World Value of the Slavic Idea 78

HISTORY

Arteev S.P., Lyamtseva L.V. International Relations of Russian Regions: Genesis and Institutionalization (On the Example of the Komi Republic) 82
Boyko V.P. The Emergence and Evolution of Russian Entrepreneurship in Works by Dmitry Mamin-Sibiryak 88
Wang Chaolin. Economic Corridors in South Asia and "One Belt, One Road" Initiative During 2000–2010s 96
Datsyshen V.G., Xu Haijiao. Sending Workers from Hebei Province to the USSR in 1955. From the History of Russian-Chinese Relations 102
Karin A.D. Discussion of the Polish Question in the US Congress in 1956–57 107
Kirianov V.P. Improvement of Optical Devices for Surveillance and Guidance in Fire Control in the Red Army Tanks in 1918–45 111
Lysenko Yu.A., Rakhmatulina E.Yu. Artists of Semipalatinsk in the Second Half of the 1930s: Expectations and Reality 117
Mekhamadiev E.A. Emperor Heraclius and Byzantine Military Organization in 626–628 A.D.: The Internal Structure of the Field Armies and the Defense of Constantinople 124
Morev V.A., Moreva A.V. The Experimental Demonstration of the Work of Chateau's Optical Telegraph in St. Petersburg in 1833 (By Memoirs of I.F. Blaramberg) 131
Oleynik R.R. The Role of People's Labor Participation in Road Construction of the Bashkir ASSR During the First Five-Year Plans 135

Оруджев Д.Р. Влияние материального положения воспитанников духовных учебных заведений Сибири на формирование их социальных настроений в начале XX в. ….. 141
Петрич Л.В. Общество «Долой неграмотность»: общественная инициатива или идеологическая кампания? (На примере Оренбуржья) …… 146
Румянцев П.П. Исследование деятельности Я.Д. Казимирского на должности жандармского штаб-офицера на золотых приисках в Восточной Сибири 151
Шульц Э.Э. Статистические данные выборов в рейхстаг Германии 1928–1932 гг. и поведение электората НСДАП, КПГ и СДПГ 159

ПЕДАГОГИКА

Гомбоев Б.Б., Сурикова Н.В., Вышедко А.М. Особенности распределения студентов по специализациям дисциплины «прикладная физическая культура» на примере Сибирского федерального университета ……..…. 170
Землянская Е.В., Дьякова Е.Ю., Спирина Л.В., Стасюк Е.С., Варламова Н.В, Галямова Л.Ш. Анализ возможностей для развития инклюзивного туризма в Томске ……... 178
Леонтьева Л.С., Леонтьева Н.С., Коренева М.В. XXIX Всемирная зимняя Универсиада в г. Красноярске 2019 г.: особенности и результаты …… 182
Мальков О.А., Асланханов М.А., Осин М.В. Динамическая оценка физиологического влияния аэробных нагрузок на компонентный состав тела детей 7–11 лет ……..…… 186

ПРАВО

Ахмедшин Р.Л. О понятии и видах психологического контакта и тактике его достижения в ходе следственных действий …….....…. 192
Качалова О.В., Качалов В.И. Право на справедливое судебное разбирательство и особый порядок судебного разбирательства: есть ли коллизия? …… 197
Лепина Т.Г. Конкуренция положений уголовного законодательства, предусматривающих освобождение от уголовной ответственности ……. 203
Прозументов Л.М., Добрусина М.Е., Набеева Н.Г. Коррупционные риски: классификация, оценка и меры, направленные на их предотвращение …… 210

КРАТКИЕ СВЕДЕНИЯ ОБ АВТОРАХ 217

Orudzhev D.R. The Influence of the Financial Position of the Students of Siberian Theological Education Institutions on the Formation of Their Social Attitudes in the Early 20th Century ....….. 141
Petrich L.V. The “Down with Illiteracy” Society: A Public Initiative or an Ideological Campaign? (On the Example of Orenburg Oblast) …….....…… 146
Rumyantsev P.P. A Study of Ya.D. Kazimirsky’s Activities as a Gendarme Field Officer at the Gold Mines of Eastern Siberia 151
Shults E.E. Statistical Data of German Reichstag’s Elections 1928-32 and the Behavior of the NSDAP, KPD and SPD Electorate 159

PEDAGOGICS

Gomboev B.B., Surikova N.V., Vyshedko A.M. Students’ Distribution by Specializations in the Course of Applied Physical Education at Siberian Federal University 170
Zemlyanskaya E.V., Dyakova E.Yu., Spirina L.V., Stasyuk E.S., Varlamova N.V., Galyamova L.Sh. Analysis of Opportunities for the Development of Inclusive Tourism in Tomsk 178
Leontieva L.S., Leontieva N.S., Koreneva M.V. The 29th Winter Universiade 2019 in Krasnoyarsk: Features and Results 182
Malkov O.A., Aslankhanov M.A., Osin M.V. Dynamic Assessment of the Physiological Influence of Aerobic Loads on the Body Component Composition of Children Aged 7–11 186

LAW

Akhmedshin R.L. On the Concept and Types of Psychological Contact and the Tactics of Its Establishment in the Course of Investigative Actions 192
Kachalova O.V., Kachalov V.I. The Right to a Fair Trial and a Special Procedure: Is There a Conflict? 197
Lepina T.G. The Competition of the Provisions of Criminal Laws Providing for Exemption from Criminal Liability 203
Prozumentov L.M., Dobrusina M.E., Nabeeva N.G. Corruption Risks: Classification, Assessment and Measures for Their Prevention 210

INFORMATION ABOUT THE AUTHORS IN RUSSIAN 217

Вестник Томского государственного университета. 2019. № 445. С. 5–11. DOI: 10.17223/15617793/445/1

ФИЛОЛОГИЯ

УДК 811.1/.8

Е.М. Александрова

«КВАЗИПЕРЕВОД» КАЛАМБУРА: СПЕЦИФИКА ИСПОЛЬЗОВАНИЯ АЛГОРИТМОВ

Рассматривается проблема перевода каламбура. Выявлены закономерности выполнения различных типов переводческих операций при передаче каламбура. Разработаны алгоритмы, имитирующие когнитивные процессы. Исследование показало, что использование алгоритмов способствует экономии времени, улучшению качества и вариативности переводов. Предлагаемые алгоритмы могут быть применены в практике перевода, обучении переводу, а также при создании программ, направленных на совершенствование машинного перевода.

Ключевые слова: каламбур; перевод; стратегия; операция; алгоритм; стратегема; «квазиперевод»; нейронный машинный перевод; когнитивные процессы.

Введение. Тот факт, что машинный перевод постоянно совершенствуется, дает большие надежды на то, что в различных сферах деятельности скоро можно будет получать более качественные переводы. Это связано с тем, что в настоящее время, кроме статистического машинного перевода, в котором используются таблицы соответствий для запоминания словосочетаний, все большее распространение получает машинный перевод на базе нейронных сетей (Neural-based machine translation; NBMT)), функционирование которого основано на использовании «вычислительных моделей, по своей структуре напоминающих строение человеческого мозга, в которых сигнал распространяется через последовательные слои элементов, имитирующих нейроны» [1. С. 71]. Основное преимущество NBMT связано с возможностью самообучения. По мнению И. Массардо и Я. Ван дер Мера, этот вид машинного перевода будет способствовать улучшению качества переводов, а в ряде сфер сможет и полностью заменить переводчика и что только премиальный сегмент – художественный и, возможно, медико-биологический перевод останется востребованным [2].

Еще менее перспективной кажется идея автоматизации перевода каламбура, который стал неотъемлемым атрибутом современной коммуникации, в том числе межъязыковой, предполагающей переводческое посредничество. Всякий раз, когда переводчик сталкивается с теми или иными переводческими проблемами, ему приходится использовать более или менее сложные методы их решения. Несмотря на то что целый ряд существующих методов перевода языковых явлений, относимых к переводческим трудностям, работает достаточно эффективно – перевод ономастики, реалий, – в области перевода каламбура успехи зачастую пока невелики. Перевод каламбура является сложной, а порой неразрешимой, на первый взгляд, задачей, бросая вызов не только начинающим, но и опытным переводчикам. Чтобы удачно передать каламбур, нужно обладать высоким уровнем владения как иностранным, так и родным языком, но и это также зачастую не гарантирует удовлетворительный результат. Перевод каламбура можно назвать особым видом переводческой деятельности, где сложно предложить единый рецепт, поскольку каждый случай уникален.

Изучению данного вопроса посвятили свои диссертационные исследования, разделы учебников и статьи многие теоретики и практики перевода. Проблема передачи каламбура при переводе интересует как российских ученых (см. например, [3–9 и др.]), так и зарубежных (см., например, [10–15 и др.]). Результаты этих и многих других исследований позволяют сформировать представление об основных проблемах, возникающих при переводе каламбура, способах решения некоторых конкретных переводческих задач. Однако нерешенными остаются вопросы о структурных особенностях каламбура, наиболее релевантной стратегии перевода данного языкового феномена. Разработка алгоритмов перевода каламбура позволит сформировать универсальный подход к решению проблемы.

Структура. В контексте положений семиотики в структуре каламбура могут быть выделены ***ядро***, представляющее собой системную связь взаимозависимых и взаимоопределяемых ***знаков***, используемых для создания двусмысленности, ***среда*** – минимальная, единая в смысловом отношении часть текста, позволяющая раскрыть потенциал знаков, реализовать каламбур и установить его смысл, а также ***контекст*** – фрагмент текста, в котором используется каламбур (например, анекдот) [25. С. 14–15].

Стратегии. При переводе каламбура используются разные стратегии: **опущение**, **буквальный перевод (с комментарием / без комментария)**, **перевод-изложение**, **вольный перевод**, а также адекватный «квазиэквивалентный» перевод (далее **«квазиперевод»**). Наиболее релевантной стратегией оказывается **«квазиперевод»**, который в свете семиотики предполагает сохранение одного из ***знаков ядра*** каламбура (как правило, в составе ядра присутствуют два знака), ***среды***, ***контекста***, а также, по возможности, ***механизма*** взаимодействия знаков ядра каламбура [17. С. 127].

Операции. «Квазиперевод» связан с выполнением многочисленных операций. Под термином «операция» понимается любое действие переводчика, направленное на выбор средств переводящего языка (ПЯ) с целью создания перевода [16. С. 162]. «Переводческие операции включают два вида действий: приемы перевода (при наличии переводческих про-

блем) и использование соответствий (если проблемы отсутствуют)» [Там же].

При создании «квазиперевода» каламбура число переводческих операций настолько велико, что зачастую переводчику просто необходим алгоритм, в котором были бы определены типы и последовательность операций. Алгоритм предполагает использование как межъязыковых соответствий, так и различных типов переводческих трансформационных и деформационных преобразований (приемов) [17. С. 128].

Алгоритмы и стратегемы. Использование терминов точных наук, так же как и военной терминологии, при описании процесса перевода каламбура – довольно распространенное явление в научной литературе. Теоретиками и практиками перевода неоднократно отмечается необходимость использования схем, конструкций и цепочек при переводе каламбура (см., например, [4. С. 213–214; 5. С. 171]). В рамках данной работы предпочтение отдается термину «алгоритм».

Создание алгоритмов предполагает описание механики перевода – последовательности мыслительных процессов, происходящих при переводе. Данных о таких процессах очень мало. Как правило, выводы о механизме перевода строятся на сопоставлении исходных текстов и результатов переводов. Н.К. Гарбовский отмечает, что тот факт, «что реальному наблюдению и научному анализу поддаются лишь данные “на входе” и “на выходе”, в то время как сам интеллектуальный процесс переводческого преобразования происходит скрытно, превращает теорию перевода в сопоставительную дисциплину» [18. С. 215].

Л.С. Бархударов, определяя предмет лингвистической теории перевода как «научное описание процесса перевода как межъязыковой трансформации, т.е. преобразования текста на одном языке в эквивалентный ему текст на другом языке» [19. С. 6], под термином «процесс» подразумевает психический процесс, протекающий в мозгу переводчика во время перевода, отмечая, что о характере этого процесса имеются весьма смутные представления, хотя этот процесс, несомненно, интересен [Там же].

Многочисленные эксперименты по переводу анекдотов, содержащих каламбуры, основанные на использовании омонимов, паронимов, полисемантов и фразеологических единиц (ФЕ; всего рассмотрено более 500 примеров), позволили выявить ряд закономерностей в следовании этапов мыслительного процесса. Полученные выводы легли в основу дальнейших действий. После определения наиболее часто используемых типов операций и вариантов их последовательности для перевода каждого типа каламбура были разработаны алгоритмы, которые имитируют ***когнитивные процессы*** («логичная и осмысленная последовательность действий по переработке информации» [20. С. 29]).

В ***алгоритме*** перевода каламбура можно выделить три основных этапа:

1. Распознавание знаков, используемых для создания двусмысленности в исходном языке (ИЯ).

2. Поиск знаков-соответствий в переводящем языке (ПЯ).

3. Воссоздание каламбура с использованием знаков-соответствий в ПЯ.

Эти этапы могут быть соотнесены с компонентами архитектуры систем NBMT, где в большинстве случаев выделяются: кодер, механизм отслеживания и декодер [1. С. 71].

Специалисты в области прикладного программирования уже начали разработку программ для первого и третьего этапов.

Этап 1. Существует ряд исследований, направленных на распознавание двусмысленности каламбуров, основанных на полисемии. Так, в 2018 г. участники конкурса «Dialogue Evaluation» предприняли успешную попытку разработать и протестировать системы по автоматическому определению значений слов (word sense induction, WSI), связанные с решением задачи лексической многозначности, являющейся одной из самых сложных задач обработки естественного языка [21]. Проблема распознавания и расшифровки английских каламбуров, основанных на полисемии, также становится объектом научных исследований [22, 23].

Этап 2. Алгоритм подбора знаков-соответствий в ПЯ, предлагаемый в данном исследовании, а также практический материал, полученный в ходе сопоставительного анализа пар знаков, использованных для создания каламбуров в русской, английской и французской традициях (см.: [24, 25]), могут быть применены для разработки программ, помогающих переводчику сэкономить время на этапе подбора основных компонентов каламбура. В NBMT данный этап относится к *механизму отслеживания*, который «позволяет системе фокусироваться на отдельных частях предложения-источника и контролировать точность перевода» [1. С. 71] и используется «для определения соответствия между оригинальным словом и его переводом» [Там же. С. 74]. Алгоритмы подбора знаков могут быть применены при разметке обучающей и тестовой выборки в машинном обучении, при составлении языковых пар (например, (англ.) *ore* (порода) / *or* (или), (фр.) *la mine* (рудник) / *la mine* (выражение лица), (рус.) *порода / погода*), что позволит увеличить объем обучающего материала и будет способствовать улучшению качества NBMT.

Сами алгоритмы теоретически могут быть воплощены в трансферной модели машинного перевода на основе правил (Rule-based machine translation (RBMT)), ориентированной на преобразование структур ИЯ в структуры ПЯ, когда перевод осуществляется на базе встроенных словарей, а также правил, охватывающих морфологические, синтаксические и семантические закономерности исходного и переводимого текста.

Этап 3. Полученные на втором этапе компоненты могут быть использованы для воссоздания каламбуров в ПЯ при помощи специальных программ (см., напр., «PUN GENERATION programmes»), которые разрабатываются индийскими и китайскими учеными [26, 27].

Алгоритм предполагает определенную схему, состоящую из условных (имеющих условие) и безусловных (не предполагающих условия) шагов. Делая

очередной шаг, переводчик должен быть способен к рефлексии – прогнозированию развития событий, а также к самоконтролю, а именно к проверке комбинаторности знаков между собой, средой, а также контекстом. При этом переводчик должен помнить о прагматической составляющей.

Для обозначения определенной последовательности использования переводческих операций в рамках алгоритма, направленных на решение конкретной задачи, предлагается использовать термин «стратегема». ***Стратегема*** представляет собой совокупность условных или безусловных шагов, позволяющих переводчику подобрать оптимальные решения, которые могли бы привести к решению задачи и реализовать выбранную стратегию. Если ***алгоритм*** – это система всех возможных действий, направленных на решение переводческой задачи, то ***стратегема*** – это конкретная последовательность, которая могла бы привести к ее решению, определенный путь, направление, которое выбирает переводчик в рамках алгоритма. В отличие от стратегии, стратегема – определенная последовательность использования операций, входящих в алгоритм, своеобразная схема действий, тогда как ***стратегия*** – концептуальная схема.

При использовании стратегем переводчику приходится рассматривать несколько вариантов комбинаций переводческих операций, при этом разные комбинации могут привести к разным результатам. Не каждая стратегема приводит к решению задачи. Последовательность операций, которая привела к решению задачи, называется ***результативной стратегемой***, в тех случаях, когда последовательность операций не привела к решению задачи, она называется ***нерезультативной стратегемой***. При переводе одного и того же каламбура возможно появление нескольких результативных стратегем. В этом случае переводчику предстоит выбрать вариант, который в наибольшей степени соответствует поставленной задаче.

Материалы и методы. В рамках данной работы представлены результаты апробирования ранее разработанных алгоритмов перевода каламбуров. Основной ***целью*** исследования является определение целесообразности применения алгоритмов в практике перевода, а также в обучении переводу. С этой целью было проведено два эксперимента: ***переводческий***, позволяющий определить, как использование алгоритмов влияет на процесс и результат перевода, и ***дидактический***, позволяющий выявить специфику влияния информированности будущих переводчиков об использовании алгоритмов на качество и вариативность переводов каламбура.

Переводческий эксперимент.

Цель эксперимента заключается в том, чтобы определить целесообразность применения алгоритмов при решении переводческих задач практикующими переводчиками.

В эксперименте приняли участие 12 практикующих переводчиков с опытом работы более трех лет. На ***первом этапе*** эксперимента участникам было предложено осуществить перевод четырех каламбуров, основанных на использовании омонимов, паронимов, полисемантов и ФЕ, с английского языка на русский, используя личный опыт и знания. На ***втором этапе*** участникам было предложено выполнить перевод, используя ***стимульный материал***: три типа алгоритмов перевода каламбуров с использованием: 1) полисемантов, 2) омонимов и паронимов[1], а также 3) ФЕ, проиллюстрированных примерами.

Алгоритм перевода каламбура с использованием полисемантов.

Шаг 1. Выявить обыгрываемые значения полисеманта → шаг 2.

Шаг 2. Проверить, есть ли в ПЯ соответствия обыгрываемым значениям:

a) есть оба соответствия в ПЯ и их формы совпадают → шаг 5;

b) есть оба соответствия в ПЯ, но их формы не совпадают → шаг 3;

c) есть только одно соответствие → шаг 3;

d) нет соответствий → шаг 4.

Шаг 3. Проверить, есть ли у одного из соответствий в ПЯ другие значения, которые можно использовать для создания каламбура:

a) есть соответствия, позволяющие создать каламбур → шаг 6;

b) нет соответствий, позволяющих создать каламбур → шаг 4.

Шаг 4. Заменить одно из соответствий адекватной заменой, синонимом, гипонимом, гиперонимом, эквивалентом или словом, находящимся в том же семантическом поле, позволяющем создать каламбур → шаг 6.

Шаг 5. Осуществить перевод, *сохранив* среду.

Шаг 6. Осуществить перевод, *заменив* среду.

Приведем пример применения алгоритма при переводе каламбура с использованием полисемантов с английского языка:

(1) *Traffic cop: Now, miss, what* ***gear*** *were you in at the time of the accident?*

Miss: Oh, I had on a black beret, tan shoes, and a tweed sports dress [28. С. 122].

В данном случае обыгрывается многозначное существительное *gear*, имеющее значения ***передача*** *(механизм)* **(исходный знак)** и (разг.) ***одежда*** **(итоговый знак)** (шаг 1). Прежде всего необходимо выявить приоритетный для сохранения в ПЯ знак (исходный или итоговый), а затем по возможности попытаться сохранить механизм. Форма знаков-соответствий в ПЯ не совпадает (шаг 2b). Необходимо проверить, есть ли у соответствий другие значения, позволяющие создать каламбур, у существительного ***передача*** есть значения: 1) та или иная программа, транслируемая по радио, телевидению; 2) продукты питания, вещи, передаваемые в больницу, в тюрьму; 3) механизм, передающий вращение от одной части устройства к другой; 4) бросок мяча, шайбы от игрока к игроку одной команды (шаг 3a). Контекст каламбура и нормы русского языка обусловливают выбор переводчика, который может привести к изменению среды (шаг 6):

Автодорожный инспектор: «Итак, какая у Вас была ***передача*** *(3) в момент аварии?»*

Мисс: «О, я слушала последний выпуск передачи “Все о мире моды”» (перевод наш. – *Е.А.*).

Было выявлено, что использование алгоритмов повышает вариативность перевода. Окончательное решение переводчик может принять, изучив макроконтекст, в данном случае речевую ситуацию, в которой был использован анекдот.

Алгоритм перевода каламбура с использованием омонимов и паронимов.

Шаг 1. Определить обыгрываемые знаки → шаг 2.

Шаг 2. Подобрать к знакам соответствия в ПЯ → шаг 3.

Шаг 3. Проверить, есть ли сходство или аналогия звучания соответствий:

a) *есть сходство или аналогия звучания* → шаг 4;

b) *нет сходства или аналогии звучания* → шаг 5.

Шаг 4. Проверить комбинаторность ядра и среды:

a) *есть комбинаторность* (перевести, сохранив среду);

b) *нет комбинаторности* (перевести, заменив среду).

Шаг 5. Проверить, есть ли созвучия к одному из соответствий:

a) *есть созвучие* → шаг 4;

b) *нет созвучия* → шаг 6.

Шаг 6. Заменить одно из соответствий адекватной заменой, синонимом, гипонимом, гиперонимом, эквивалентом или словом, находящимся в том же семантическом поле, позволяющем создать каламбур → шаг 4.

Рассмотрим специфику использования алгоритма на примере перевода анекдота, основанного на омонимии:

(2) *The arithmetic teacher said, "Now boys, I want you to figure what* ***interest*** *of one percent on a million dollars for two years would come to". The whole class set to work diligently with the exception of little Mawruss in the front row. "What's the matter, Mawruss?" said the teacher. "One percent doesn't* ***interest*** *me," said Mawruss* [28. С. 145].

В данном случае в качестве знаков в языковой игре использованы омонимы: существительное *interest* (проценты на капитал) и глагол *interest* (интересовать) (шаг 1). Русские соответствия английских омонимов *проценты* и *интересовать* (шаг 2) не имеют сходства или аналогии звучания (шаг 3b).

При подборе созвучия к исходному знаку *проценты* в ПЯ можно использовать выражение *про центы* (шаг 5a). В качестве возможного варианта перевода можно привести следующий анекдот (шаг 4b):

Учитель математики спрашивает: «Итак, ребята, я хотела бы, чтобы вы узнали ***проценты*** *с прибыли в один миллион за два года». Весь класс приступил к работе, кроме Мауруса, сидящего в первом ряду. «Что случилось, Маурус?» – «Мне* ***про центы*** *неинтересно, мне интересно про доллары»* (перевод наш. – *Е.А.*).

При переводе каламбуров с использованием паронимов может быть использован тот же алгоритм, что и при переводе каламбуров, основанных на омонимии.

Алгоритм перевода каламбура с использованием ФЕ.

Шаг 1. Проверить, есть ли прямое соответствие для обыгрываемой ФЕ в ПЯ, которое позволяет создать каламбур:

a) есть прямое соответствие, позволяющее создать каламбур → шаг 5;

b) нет прямого соответствия, позволяющего создать каламбур → шаг 2.

Шаг 2. Подобрать эквивалент ФЕ в ПЯ → шаг 3.

Шаг 3. Проверить, позволяет ли подобранный эквивалент обыгрываемой ФЕ создать каламбур:

a) *позволяет создать каламбур* → шаг 6;

b) *не позволяет создать каламбур* → шаг 4.

Шаг 4. Подобрать ФЕ, находящуюся в том же семантическом поле, позволяющую создать каламбур) → шаг 6.

Шаг 5. Осуществить перевод, *сохранив* среду.

Шаг 6. Осуществить перевод, *заменив* среду.

Наибольшие сложности возникают при переводе каламбуров, основанных на двусмысленности ФЕ и осложненных использованием омонимов, паронимов или полисемантов. Приведем пример:

(3) – *When is it the worst weather for rats and hares?*

– *When* ***it rains cat and dogs*** [28. С. 28].

Прямого соответствия для английской ФЕ[2] нет в русском языке (шаг 1b). Русский эквивалент данной ФЕ *льет как из ведра* не позволяет создать каламбур в ПЯ (шаг 3b). При переводе на русский язык можно использовать ФЕ о плохой погоде, находящуюся в том же семантическом поле, например, *добрый хозяин собаку не выгонит*, которая позволяет создать каламбур (шаг 4) и осуществить перевод, заменив среду (6):

– *Какая самая хорошая погода для кошек?*

– *Когда хозяин* ***собаку на улицу не выгонит?*** (перевод наш. – *Е.А.*).

Изучение эффекта использования алгоритмов проводилось при помощи сравнительного анализа количества переводов, предложенных участниками в ходе первого и второго этапов эксперимента, а также при помощи метода анкетного опроса. В анкете были использованы следующие вопросы: (№ 1) «Упрощает ли использование алгоритмов решение переводческой задачи?»; (№ 2) «Способствует ли применение алгоритмов экономии времени при решении переводческой задачи?». В качестве вариантов ответов на вопросы были предложены следующие: 1) «нет»; 2) «скорее нет, чем да»; 3) «скорее да, чем нет»; 4) «да».

Результаты переводческого эксперимента. В ходе первого этапа участниками было предложено 28 вариантов переводов (каждый участник предложил свой вариант для каламбуров с использованием многозначного слова и паронимов, при этом каламбур с использованием омонимов, так же как и ФЕ, был переведен в двух случаях). В ходе второго этапа количество предложенных переводов увеличилось на 49,1% (каждый из участников предложил минимум по одному варианту для каждого типа каламбура). Таким образом, эксперимент показал, что использование алгоритмов позволяет избежать возникновения тупиковых ситуаций, в которые нередко попадают переводчики при переводе каламбура, положительно решить вопрос о переводимости данного языкового феномена. В ходе анкетного опроса было выявлено, что исполь-

зование алгоритмов упрощает решение переводческой задачи (более 91% анкетируемых ответили «да» на вопрос № 1), а также сокращает время, потраченное на перевод (более 83% участников опроса ответили «да» на вопрос № 2).

Дидактический эксперимент.

Цель эксперимента: определить целесообразность введения мини-курса «“Квазиперевод” каламбура» на этапе получения профильного переводческого образования.

Участниками эксперимента стали слушатели третьего курса переводческого отделения (22 человека). Эксперимент проводился в рамках семинарских занятий по дисциплине «Теория перевода». Участники получили следующее задание: «Выполните перевод анекдотов с английского на русский язык. Вы можете предложить несколько вариантов. В ходе работы вы можете использовать любые средства (словари, Интернет и т.д.). Срок выполнения два дня» (в качестве текстов для перевода были предложены вышеприведенные примеры (1), (2), (3), а также каламбур с использованием паронимов[3]). ***На первом этапе*** участники эксперимента выполняли перевод, опираясь на собственный опыт и знания. ***На втором этапе*** после обработки результатов участникам был предложен мини-курс лекций, посвященных методологии «квазиперевода» каламбура с использованием алгоритмов (задание осталось без изменений).

Результаты дидактического эксперимента.

Результаты первого этапа эксперимента. Участниками было представлено 100 вариантов переводов, из них 48 буквальных, в 28 случаях был предложен вольный неадекватный перевод (не были сохранены ни семантические (смысл), ни прагматические (комический эффект) характеристики исходного текста), в 8 случаях был предложен вольный адекватный перевод (сохранены только прагматические характеристики исходного текста, тогда как семантические значения утрачены, по сути, использован другой анекдот, существующий в культуре ПЯ), в 16 случаях предложен «квазиперевод» (сохранены один из знаков ядра каламбура, некоторые семантические и синтаксические характеристики исходного текста, а также прагматическая направленность). Наибольшее количество «квазипереводов» было предложено для анекдота, в основе комического эффекта которого лежит каламбур с использованием многозначного слова: в 10 случаях сохранен исходный знак *передача* (автомобильная / радио (4 варианта), телевизионная (6 вариантов)), в 2 случаях представлена попытка обыграть итоговый знак (*снаряжение / наряд*). «Квазиперевод» каламбура с использованием ФЕ предложен в 4 случаях, обыграны выражения *дождь льет как из ведра* и *грибной дождь*. Для анекдотов, основанных на омонимии и паронимии, «квазипереводов» не было предложено. Следует отметить, что 90% участников предложили только по одному варианту перевода, многие из них заявили, что испытывали трудности при понимании текстов.

Результаты второго этапа эксперимента. Все предложенные участниками эксперимента варианты представляли собой «квазипереводы». В подавляющем большинстве случаев участниками было предложено как минимум по одному варианту для каждого текста. Более 50% из них предложили более одного варианта. Таким образом, количество «квазипереводов» по сравнению с результатами первого этапа эксперимента увеличилось на 84%, вариативность увеличилась на 40%. Участники использовали новые креативные решения. Для передачи каламбура, основанного на ***омонимии***, были предложены варианты переводов с использованием: неполных омонимов *в банке* (банк / банка); омографов *зáйму / займý*; омоформ *долей* (доливать / доля); омофонов *проценты / про центы*. В случае с каламбуром, основанным на ***паронимии***, были использованы следующие паронимичные пары: *страдательный / страдать, действительный / действовать; страдательный / страдание, действительный / действие; активный / активность, пассивный / пассивность.* При переводе каламбура с использованием ***полисеманта*** были представлены варианты обыгрывания многозначных существительных: *передача* (механизм / программа), *передача* (механизм / продукты, вещи), *передача* (механизм / бросок), *наряд* (одежда / распоряжение), а также глагола *слететь* (в кювет / с катушек). При переводе каламбура с использованием **ФЕ** была использована дефразеологизация выражений: *слепой дождь, хозяин собаку на улицу не выгонит, дождь стеной, после дождичка в четверг, кошки на душе скребут, дождь льет как из ведра*.

Эксперимент показал, что обучение применению алгоритмов является необходимым аспектом подготовки будущих переводчиков, так как способствует росту их профессиональной компетентности в области перевода языковых явлений, относимых к переводческим трудностям.

Заключение. Использование алгоритмов при переводе каламбура является целесообразным и оправданным, так как позволяет как начинающим, так и опытным переводчикам положительно решить вопрос о переводимости, способствует экономии времени при решении переводческой задачи, улучшению качества и вариативности переводов. Будущим переводчикам целесообразно ознакомиться с мини-курсом лекций, дающим представление об основах «квазиперевода» каламбура с использованием алгоритмов именно на этапе получения профильного образования, так как эти знания будут полезны для развития творческого подхода, не позволяющего выйти за рамки перевода.

Полученные результаты могут иметь прикладной характер: компоненты алгоритмов, связанные с поиском знаков-соответствий, позволяющих воссоздать каламбур в ПЯ, могут быть использованы специалистами в области компьютерной лингвистики для создания как встраиваемых, так и автономных программ, направленных на улучшение качества машинного перевода. Конечно, пока еще очень рано вести речь о полностью автоматизированном переводе каламбура – разработки в области машинного перевода даже при комплексном использовании вряд ли когда-то смогут заменить творческий подход, используемый

переводчиком при передаче каламбура; тем не менее они способны значительно облегчить данную сложную задачу, сэкономить время, которое переводчик мог бы потратить на выбор лучшего варианта среди тех, которые ему предоставили компьютерные технологии.

ПРИМЕЧАНИЯ

[1] Для перевода каламбуров, основанных на использовании омонимов и паронимов, предлагается единый алгоритм.
[2] Появление данной ФЕ связано с тем, что дренажная система в европейских городах XVII–XVIII вв. была далека от совершенства и легко приходила в негодность даже от сильного ливня, все содержимое канализации оказывалось на улицах, включая трупы животных.
[3] When asked by his teacher to give the difference between an active and a passive a student answered: "The main difference between them is that an active verb shows action and a passive verb shows passion" [28. C. 57].

ЛИТЕРАТУРА

1. Калинин С.М. Обзор современных подходов к улучшению точности нейронного машинного перевода // Rhema. Рема. 2017. № 2. С. 70–79.
2. Massardo I., Van der Meer J. The Translation Industry in 2022 // A report from the TAUS Industry Summit. Amsterdam, 2017. URL: https://www.taus.net/think-tank/reports/event-reports/the-translation-industry-in-2022
3. Александрова Е.М. Перевод языковой игры: проблемы адекватности и эквивалентности : учеб. пособие. М. : Университ. книга, 2012. 64 с.
4. Виноградов В.С. Введение в переводоведение (общие и лексические вопросы). М. : Изд-во ин-та общ. средн. образования РАО, 2001. 224 с.
5. Демурова Н. Голос и скрипка (К переводу эксцентрических сказок Льюиса Кэролла) // Тетради переводчика. М., 1970. Вып. 1. С. 150–185.
6. Ермолович Д.И. Комментарии // Льюис Кэрролл. Приключения Алисы в Стране Чудес / пер. с англ., предисл., ком. и ил. Дмитрия Ермоловича. На рус. и англ. языках. М. : Auditoria, 2016. С. 195–275.
7. Сазонова Л.А. Закономерности передачи каламбура при переводе художественной литературы : дис. … канд. филол. наук. М. : Моск. гос. лингв. ун-т, 2004. 185 с.
8. Устинова Т.В. Языковая игра в художественном тексте и варианты перевода (на материале литературных сказок Льюиса Кэрролла и их переводов на русский язык) : автореф. дис. … канд. филол. наук. М. : Ин-т языкознания РАН, 2004. 24 с.
9. Якименко Н.В. Каламбур как лингвостилистический прием в английском языке и пути его воссоздания в переводе : дис. ... канд. филол. наук. Киев, 1984. 215 с.
10. Delabastita D. There's a Double Tongue: An Investigation into the Translation of Shakespeare's Wordplay, with Special Reference to Hamlet. Amsterdam, Atlanta : Rodopi, 1993. 522 p.
11. Henry J. La traduction des jeux de mots. Paris : Presses Sorbonne Nouvelle, 2003. 297 p.
12. Laurian A.M. Les mot du rire: comment les traduire? Essais de lexicologie contrastive. Publication du Centre de recherche «Lexiques – Cultures – Traductions» (INALCO); A.M. Laurian & Th. Szende (Eds). Bern; Berlin; Bruxelles; Frankfurt/M.; New York; Oxford; Wien, 2001. 391 p.
13. Lendvai E. The «Untranslatable» joke // Transferre Necesse Est… Current issues of translation theory. Szombathely: Dániel Berzsenyi, 1993. P. 203–208.
14. Schröter Th. Shun the Pun, Rescue the Rhyme? – The Dubbing and Subtitling of Language-Play in Film. Universitetstryckeriet, Karlstad, 2005. 399 p.
15. Wecksteen C. La traduction des jeux de mots dans la presse: une gageure? / C. Wecksteen; A.-M. Laurian, Th. Szende (Eds.) // Les mots du rire : comment les traduire? Berne et New York : Peter Lang, 2001. P. 375–391.
16. Сдобников В.В. Коммуникативная ситуация как основа выбора стратегии перевода : дис. … д-ра филол. наук. Н. Новгород, 2015. 626 с.
17. Александрова Е.М. «Квазиперевод» каламбура: стратегии, методы и большие данные // Вестник Воронежского государственного университета. Сер. Лингвистика и межкультурная коммуникация. 2018. № 3. С. 126–131.
18. Гарбовский Н.К. Теория перевода. М. : Изд-во Моск. ун-та, 2004. 544 с.
19. Бархударов Л.С. Язык и перевод (Вопросы общей и частной теории перевода). М. : Междунар. отношения, 1975. 240 с.
20. Козлов Н. Психологос. Энциклопедия практической психологии. М. : ЭКСМО, 2014. 752 с.
21. Ивтушок Е. Замок или замок? Как автоматически разрешить задачу лексической многозначности. 2018. URL: https://nplus1.ru/material/2018/06/14/dialogue-evaluation-2018]/
22. Miller T. Gurevych I. Automatic disambiguation of English puns // Proceedings of the 53rd Annual Meeting of the Association for Computational Linguistics and the 7th International Joint Conference on Natural Language Processing. Beijing, China, 2015. P. 719–729.
23. Miller T., Turković M. Towards the automatic detection and identification of English puns // European Journal of Humour Research. 2016. 4 (1). P. 59–75.
24. Александрова Е.М. Перевод анекдота: проблемы адекватности и эквивалентности (на материале французских и русских анекдотов) : дис. … канд. филол. наук. М., 2006. 194 с.
25. Александрова Е.М. Языковая игра по правилам и без (на материале русского, английского и французского языков). М. : КДУ ; Университетская книга, 2018. 252 с.
26. Priyanshi R. Shah, Chintan D. Thakkar, Swati Mali. Computational Creativity: Automated Pun Generation // International Journal of Computer Applications (0975 – 8887). 2016. Vol. 140, № 10. P. 18–22.
27. Zhiwei Yu, Jiwei Tan, XiaojunWan. A Neural Approach to Pun Generation // Proceedings of the 56th Annual Meeting of the Association for Computational Linguistics (Long Papers). Melbourne, Australia, 2018. P. 1650–1660.
28. Английский в шутках и анекдотах / сост. С.Н. Селивановский. М. : Изд-во НЦ ЭНАС, 2006. 176 с.

Статья представлена научной редакцией «Филология» 13 марта 2019 г.

"Quasi-Translation" of the Pun: The Specificity of Using Algorithms

Vestnik Tomskogo gosudarstvennogo universiteta – Tomsk State University Journal, 2019, 445, 5–11.
DOI: 10.17223/15617793/445/1

Elena M. Aleksandrova, Russian Presidential Academy of National Economy and Public Administration (Moscow, Russian Federation). E-mail: elena_751@mail.ru

Keywords: pun; translation; strategy; operation; algorithm; stratagem; quasi-translation; neural machine translation; cognitive processes.

The article is devoted to the problem of the translation of pun, which poses a challenge not only for beginners, but also for experienced translators and interpreters. The leading approach to solving this problem is to build translation algorithms for various types of puns. The need to develop algorithms is caused by the variety of operations that a translator performs to meet the challenge. The experiments on the translation of jokes containing puns based on the use of homonyms, paronyms, polysemants and phraseological units (more than 500 examples have been considered) revealed the most common types and sequences of the operations performed by a translator. The revealed regularities formed the basis of algorithms in which the cognitive processes occurring in the brain of a translator are

simulated. The algorithm includes three main steps: recognition of signs used to create ambiguity in the source language; search for matching signs in the target language; the re-creation of the pun with the use of the matching signs in the target language. Each step involves a particular sequence of operations consisting of conditional and non-conditional steps. The translation and didactic experiments were carried out in order to identify the specificity of using algorithms. The translation experiment consisted in using algorithms by translation practitioners. At the first stage, the participants had to draw on their own experience when translating puns; at the second stage, they were offered the stimulus material. The survey revealed that more than 91% of participants stated that the algorithms simplify the translation task; more than 83% noted that they also help to reduce the time of translation. Under the didactic experiment the students of the translation department were proposed to translate four pun-based jokes from English into Russian. At the first stage, the participants of the experiment had to translate the jokes by using their own knowledge; at the second stage, they were given a course of lectures on the application of algorithms when creating a "quasi-translation". The experiment demonstrated that the use of algorithms improves the quality and the variety of translations (the number of "quasi-translations" increased by 72%, the variability by more than 30%). It also helps to avoid stalemates and develops a creative approach that does not allow to go beyond the scope of the translation. The materials of the article are of practical value for translation teachers, as well as translation practitioners. The results of the study may also have an applied nature. The algorithms associated with searching for matching signs in the target language can be used to build training and testing sets for machine learning when composing language pairs. This will increase the amount of teaching material and improve the quality of neural machine translation.

REFERENCES

1. Kalinin, S.M. (2017) Review of current approaches to the improvement of accuracy of neural machine translation. *Rhema – Rema*. 2. pp. 70–79. (In Russian).
2. Massardo, I. & Van der Meer, J. (2017) The Translation Industry in 2022. *TAUS Industry Summit*. Amsterdam. 2017. [Online] Available from: https://www.taus.net/think-tank/reports/event-reports/the-translation-industry-in-2022.
3. Aleksandrova, E.M. (2012) *Perevod yazykovoy igry: problemy adekvatnosti i ekvivalentnosti* [Language Game Translation: Issues of Adequacy and Equivalence]. Moscow: Universitetskaya kniga.
4. Vinogradov, V.S. (2001) *Vvedenie v perevodovedenie (obshchie i leksicheskie voprosy)* [Introduction to Translation Studies (General and Lexical Issues)]. Moscow: Institute of General Secondary Education RAE.
5. Demurova, N. (1970) Golos i skripka (K perevodu ekstsentricheskikh skazok L'yuisa Kerolla) [Voice and violin (on translation of Lewis Caroll's eccentric tales)]. *Tetradi perevodchika*. 1. pp. 150–185.
6. Ermolovich, D.I. (2016) Kommentarii [Commentaries]. In: Caroll, L. *Priklyucheniya Alisy v Strane Chudes* [Alice in Wonderland]. Translated from English by D. Ermolovich. Moscow: Auditoria. pp. 195–275.
7. Sazonova, L.A. (2004) *Zakonomernosti peredachi kalambura pri perevode khudozhestvennoy literatury* [Puns Transmission Patterns in the Translation of Fiction]. Philology Cand. Diss. Moscow.
8. Ustinova, T.V. (2004) *Yazykovaya igra v khudozhestvennom tekste i varianty perevoda (na materiale literaturnykh skazok L'yuisa Kerrolla i ikh perevodov na russkiy yazyk)* [Language Game in a Literary Text and Its Translation Options (Based on the Material of Literary Tales by Lewis Carroll and Their Translations into Russian)]. Abstract of Philology Cand. Diss. Moscow.
9. Yakimenko, N.V. (1984) *Kalambur kak lingvostilisticheskiy priem v angliyskom yazyke i puti ego vossozdaniya v perevode* [The Pun as a Linguistic-Stylistic Device in the English Language and the Ways of Its Reconstruction in Translation]. Philology Cand. Diss. Kiev.
10. Delabastita, D. (1993) *There's a Double Tongue: An Investigation into the Translation of Shakespeare's Wordplay, with Special Reference to Hamlet*. Amsterdam, Atlanta: Rodopi.
11. Henry, J. (2003) *La traduction des jeux de mots*. Paris: Presses Sorbonne Nouvelle.
12. Laurian, A.M., & Szende, Th. (eds) (2001) *Les mot du rire: comment les traduire? Essais de lexicologie contrastive*. Bern; New York: Peter Lang.
13. Lendvai, E. (1993) The "Untranslatable" joke. In: *Transferre Necesse Est… Current issues of translation theory*. Szombathely: Dániel Berzsenyi. pp. 203–208.
14. Schröter, Th. (2005) *Shun the Pun, Rescue the Rhyme? – The Dubbing and Subtitling of Language-Play in Film*. Karlstad: Universitetstryckeriet.
15. Wecksteen, C. (2001) La traduction des jeux de mots dans la presse: une gageure? In: Laurian, A.-M. & Szende, Th. (eds) *Les mots du rire: comment les traduire?* Berne, New York: Peter Lang. pp. 375–391.
16. Sdobnikov, V.V. (2015) *Kommunikativnaya situatsiya kak osnova vybora strategii perevoda* [The Communicative Situation as the Basis for Choosing a Translation Strategy].Philology Dr. Diss. Nizhny Novgorod.
17. Aleksandrova, E.M. (2018) "Kvaziperevod" kalambura: strategii, metody i bol'shie dannye ["Quasi-translation" of Puns: Strategies, Methods and Big Data]. *Vestnik Voronezhskogo gosudarstvennogo universiteta. Seriya: Lingvistika i mezhkul'turnaya kommunikatsiya – Proceedings of Voronezh State University. Series: Linguistics and Intercultural Communication*. 3. pp. 126–131.
18. Garbovskiy, N.K. (2004) *Teoriya perevoda* [Translation Theory]. Moscow: Moscow State University.
19. Barkhudarov, L.S. (1975) *Yazyk i perevod (Voprosy obshchey i chastnoy teorii perevoda)* [Language and Translation (Issues of General and Specific Theory of Translation)]. Moscow: Mezhdunarodnyye otnosheniya.
20. Kozlov, N. (2014) *Psikhologos. Entsiklopediya prakticheskoy psikhologii* [Psychologos. Encyclopedia of Practical Psychology]. Moscow: EKSMO.
21. Ivtushok, E. (2018) Zamok ili zamok? Kak avtomaticheski razreshit' zadachu leksicheskoy mnogoznachnosti ['Zamok' or 'zamok'? How to automatically solve the problem of lexical ambiguity]. *N+1*. [Online] Available from: https://nplus1.ru/material/2018/06/14/dialogue-evaluation-2018/.
22. Miller, T. & Gurevych, I. (2015) Automatic disambiguation of English puns. *Proceedings of the 53rd Annual Meeting of the Association for Computational Linguistics and the 7th International Joint Conference on Natural Language Processing*. Beijing. 26–31 July 2015. New York: Curran Associates. pp. 719–729.
23. Miller, T. & Turković, M. (2016) Towards the automatic detection and identification of English puns. *European Journal of Humour Research*. 4 (1). pp. 59–75. DOI: 10.7592/EJHR2016.4.1.miller
24. Aleksandrova, E.M. (2006) *Perevod anekdota: problemy adekvatnosti i ekvivalentnosti (na materiale frantsuzskikh i russkikh anekdotov)* [Translation of the Joke: Problems of Adequacy and Equivalence (Based on French and Russian Jokes)]. Philology Cand. Diss. Moscow.
25. Aleksandrova, E.M. (2018) *Yazykovaya igra po pravilam i bez (na materiale russkogo, angliyskogo i frantsuzskogo yazykov)* [Language Game by and without Rules (Based on Russian, English and French languages)]. Moscow: KDU, Universitetskaya kniga.
26. Shah, P.R., Thakkar, Ch.D. & Mali, S. (2016) Computational Creativity: Automated Pun Generation. *International Journal of Computer Applications (0975 – 8887)*. 140 (10). pp. 18–22. DOI: 10.5120/ijca2016909467
27. Yu, Z., Tan, J. & Wan, X. (2018) A Neural Approach to Pun Generation. *Proceedings of the 56th Annual Meeting of the Association for Computational Linguistics* (Long Papers). Melbourne. 15–20 July 2018. Stroudsburg: Association for Computational Linguistics (ACL). pp. 1650–1660.
28. Selivanovskiy, S.N. (ed.) (2006) *Angliyskiy v shutkakh i anekdotakh* [English in Jokes and Anecdotes]. Moscow: Izd-vo NTs ENAS.

Received: 13 March 2019

Вестник Томского государственного университета. 2019. № 445. С. 12–21. DOI: 10.17223/15617793/445/2

УДК 81–139

Е.Н. Булина, М.И. Андреева, М.И. Солнышкина

СПЕЦИФИКА НОМИНАЦИЙ ПЕСНОПЕНИЙ ВЯЙНЯМЕЙНЕНА В ТЕКСТАХ ПЕРЕВОДА ЭПОСА «КАЛЕВАЛА» НА РУССКИЙ И АНГЛИЙСКИЙ ЯЗЫКИ

Представлен сопоставительный анализ номинаций героя эпоса «Калевала» песнопевца Вяйнямейнена в трех параллельных переводах на русский и английский языки. С помощью метода компонентного анализа выявлен ряд изоморфных и алломорфных характеристик пения героя в трех переводах, представлено метаязыковое описание номинаций пения Вяйнямейнена. Исследование показало ряд особенностей репрезентации изучаемого референта в разных лингвокультурах.

Ключевые слова: компонентный анализ; метаязык; номинация; Вяйнямейнен; эпос «Калевала»; семантика.

«Легенда о призвании певца» представлена в традициях различных народов, не связанных между собой тесными культурными взаимодействиями [1]. Образ певца в мифопоэтической традиции всегда символичен, а его пение рассматривается как священнодействие [2, 3]. Науке известен ряд имен певцов, упоминаемых в исторических произведениях, овеянных многочисленными легендами. В качестве примера упомянем таких певцов западноевропейской традиции, как Кэдмон (первый англосаксонский поэт), Браги (норвежский скальд в «Младшей Эдде»), ирландские поэты-филиды и другие, в славянской традиции – это Боян (в «Слове о полку Игореве»), Садко (в былинном эпосе) и др. В ряду таких певцов стоит и Вяйнямейнен – песнопевец карело-финского эпоса «Калевала». Образ певца представляет интерес для сопоставительного исследования, нацеленного на выявление изоморфных и алломорфных характеристик в разных лингвокультурах.

Исследованию образа певца / поэта в мифопоэтической традиции посвящен ряд работ, среди которых отметим труды О.А. Смирницкой, посвященные поэтам Кэдмону и Браги [4], М.И. Стеблина-Каменского, подробно описавшего певцов-скальдов и специфику скальдического стихосложения [5], В.П. Калыгина, исследовавшего филидов и бардов древнеирландской традиции [6]. Эпосу «Калевала» и его главному герою песнопевцу Вяйнямейнену также посвящено множество трудов, среди которых отметим монографию З.К. Тарланова [7], в которой собран свод имен персонажей «Калевалы», включая Вяйнямейнена и текстовую индексацию его наименований, исследование Е.М. Мелетинского [8], посвященное анализу образа Вяйнямейнена как одного из культурных героев в мифологическом аспекте. В связи с этим лингвистический анализ образа певца в эпосе представляется актуальным для исследователей.

Актуальность данной работы определяется также необходимостью выявления национальной специфики семантики языковых единиц, относящихся к сфере песенного пространства в данном поэтическом произведении, в совершенствовании методов и приемов контрастивного описания языков и метаязыкового описания семантики лексики.

В качестве теоретико-методологической базы в представленном исследовании послужили труды по языковой семантике И.А. Стернина [9], О.Н. Селиверстовой [10], И.М. Кобозевой [11], по проблемам сопоставительного изучения языков В.Д. Аракина [12], А.Д. Райхштейна [13].

В фокусе представленного исследования – семантика номинаций пения одного из главных героев карело-финского эпоса «Калевала» старца-песнопевца Вяйнямейнена. Эпос «Калевала», состоящий из 50 рун (песен), собранных и обработанных исследователем финского фольклора Элиасом Лённротом в середине XIX в., был впоследствии переведен на многие языки, включая русский и английский.

Материалом исследования послужили номинации, характеризующие пение Вяйнямейнена, в параллельных переводах эпоса на русский язык, выполненных Л.П. Бельским [14], и на английский язык, выполненных У. Керби [15] и Дж. Кроуфордом [16]. Отметим, что переводы Л.П. Бельского (1888 г.) и британца У. Керби (1907 г.) были сделаны с языка-оригинала, перевод американского переводчика Дж. Кроуфорда (1889 г.) был осуществлен с помощью немецкого подстрочника, выполненного А.А. Шифнером (1852 г.).

Цель исследования – выявить общее и различное в семантике номинаций, характеризующих пение Вяйнямейнена, в трех указанных переводах. Актуальность представленного исследования определяется важностью выявления особенностей восприятия одного и того же персонажа представителями разных лингвокультур (русской, английской, американской).

Исследование включает следующие этапы: 1) отбор номинаций, характеризующих пение Вяйнямейнена, в трех параллельных переводах; 2) первичная семантическая классификация номинаций, включающая отбор номинаций по семантическим признакам; 3) компонентный анализ семантики изучаемых номинаций на основе Словаря русского языка (далее МАС) [17] и Oxford Advanced Learner's Dictionary (далее OALD) [18]; 4) разработка метаязыка исследования, включающего ограниченный список сем, полученных при помощи компонентного анализа; 5) описание семантики номинаций с помощью метаязыка исследования; 6) выявление общего и различного в трех параллельных переводах.

На первом этапе методом сплошной выборки был осуществлен отбор единиц, номинирующих пение исследуемого персонажа. Материал исследования включает однословные глагольные номинации *«петь», «распевать», "to sing", "to carol"* и др., номинации со структурой словосочетания *«напевы богатырские», "grandly sang"* "*sang aloud*" и др., номи-

нации со структурой предложения *«День за днем все пел он песни», "Softly then began to carol"* и др. Количество разноуровневых номинаций, зафиксированных в трех переводах эпоса, представлено в табл. 1.

Таблица 1

Количество номинаций пения в трех переводах эпоса

Номинация	Л.П. Бельский	У. Керби	Дж. Кроуфорд
Однословные	89	99	110
Словосочетания	8	4	21
Предложения	9	8	10
Всего	**106**	**111**	**141**

На втором этапе исследования на основе лексико-семантического анализа осуществлена первичная семантическая классификация отобранных номинаций:

1) номинации, содержащие темпоральные модификаторы, с интегральной семой *время* (*«День за днем*[1] *все пел он песни», "Sang an hour, and sang a second", "Chanting one day, then a second"* и др.): 4 единицы (Л.П. Бельский), 6 единиц (У. Керби), 5 единиц (Дж. Кроуфорд);

2) номинации, содержащие модификаторы интенсивности звучания, с интегральной семой *сила звучания* (*«Начал петь с большою силой», "Spoke aloud his songs of magic"* и др.): 10 (Л.П. Бельский), 8 (У. Керби), 4 (Дж. Кроуфорд);

3) номинации, содержащие эмотивные модификаторы с интегральной семой *эмоция* (*«На скале, веселый, сел он, / Сел на камень и распелся»*, "*Singing songs upon the water / <…> / From the lake there comes rejoicing*", *"And began his wondrous singing"* и др.): 9 (Л.П. Бельский), 9 (У. Керби), 13 (Дж. Кроуфорд);

4) номинации, содержащие модификаторы сравнения, с интегральной семой *сравнение* (*«будто можно петь получше», 'like the singing of the crossbill', 'far more beautiful this singing'* и др.): 6 (Л.П. Бельский), 4 (У. Керби), 7 (Дж. Кроуфорд);

5) номинации, содержащие модификаторы магических действий агенса, с интегральной семой *магическая сила* ("*Thus begins his magic singing", "Sang again in magic accents"* и др.): 10 (Дж. Кроуфорд).

На третьем этапе был проведен компонентный анализ каждой номинации, осуществленный на основе дефиниций, представленных в словарях МАС и OALD. При выделении сем мы опирались на классификацию сем И.А. Стернина [9].

Продемонстрируем логику исследования на примере лексико-семантической группы глаголов пения в трех параллельных переводах. Лексико-семантическая группа глаголов пения в русском переводе эпоса Л.П. Бельского представлена в количестве 80 словоупотреблений следующими номинациями: «петь» (а также «запеть», «пропеть», «спеть» и «пение» как действие по гл. «петь») (72[2]), «распевать» (4), «напеть» (2), «распеться» (1), «напевать» (1); в английском переводе У. Керби – в количестве 84 словоупотреблений: "to sing" (78), "to carol" (4), "to chant" (1), в переводе Дж. Кроуфорда – в количестве 105 словоупотреблений: "to sing" (99), "to chant" (6).

Известно, что эпическим певцам традиционно приписывается способность воздействовать на окружающий мир с помощью слова. Для целей представленного исследования интересны в этом отношении глаголы «петь» и "enchant" (букв. 'очаровывать'), в этимологии которых прослеживается связь пения с действиями сакрального характера. Этимологический словарь русского языка толкует происхождение глагола «петь» следующим образом: славянское *peti*, *pojo* может объясняться как первоначальный каузатив от глагола *piti*, рус. *пит*ь, (ср. тождество форм *пою* как «даю пить» и *пою* как «издаю голосом музыкальные звуки») [19]. О.Н. Трубачев возводит переход значения «поить» в «петь, воспевать» к языческому обряду жертвенного возлияния, характерного для всех языческих культов, с одновременным произнесением песнопений и молитв (ср. др.-инд. *Juhoti* «льет» и *havate* «призывает») [20]. Причастие английского языка "enchanting", образованное от глагола "to enchant" ('очаровывать, околдовывать') в этимологическом словаре имеет следующее толкование: Enchant. (F. – L.) F. *enchanter*, to charm ('околдовывать'). – L. *incantare*, to repeat a chant (букв. 'повторять распев'). – L. *in-* upon ('на'); and *cantare*, to sing ('петь') [21]. Таким образом, в глаголе "to enchant" ('околдовывать') обнаруживаем элементы устаревшего значения "to sing" ('петь'), а семантика русского глагола «петь» сохраняет связь с устаревшим значением «петь / пить во время жертвенных возлияний».

В тексте эпоса выделяем номинацию «петь» в предложении *«**Пел** я день и **пел** другой день <…>»* (XVI – 245)[3] [14]. МАС фиксирует следующее значение лексемы «петь»: «*издавать голосом музыкальные звуки, исполнять голосом музыкальное произведение*» [17. Т. 3. С. 117]. В составе денотативного макрокомпонента значения выделяем следующие семы: *исполнять + голосом + музыкальные произведения*. Подобным образом были рассмотрены все глаголы пения в русском переводе эпоса: «распевать», «распеться», «запеть» и др. По результатам компонентного анализа в лексико-семантической группе глаголов пения в русском переводе были выделены интегральные семы: ***исполнять + голосом + музыкальные произведения*** (глаголы «петь», «распеться», «распевать», «пропеть», «напевать», «запеть») и дифференциальные семы: темпоральные семы ***начало действия*** («распеться», «запеть»), ***продолжительно*** («распевать»), сема силы звучания ***тихое звучание*** («напевать»), эмотивные семы ***интерес к действию*** («распеться») и ***удовольствие от действия*** («распевать»), метрические семы *петь* ***больше*** («распеться») и ***часть произведения*** («пропеть»).

Подобным образом в английском переводе У. Керби выделяем номинацию "to sing" ('петь') в предложении "*Day by day he **sang** unwearied"* (III – 10) [15]

(букв. ‘День за днем он пел неутомимый’[4]). В словаре OALD значение лексемы “to sing” толкуется следующим образом: “*to make musical sounds with your voice in the form of a song or tune*” [18. P. 1201] (букв. ‘издавать музыкальные звуки голосом в форме песни или мелодии’). Компонентный анализ обнаруживает семы, эквивалентные семам русского языка: *to make musical sounds (‘издавать музыкальные звуки’) + with voice (‘голосом’) + in the form of a song (‘в форме песни’).*

Глагол “to chant” толкуется в OALD следующим образом: 1. “*to sing or shout the same words or phrases many times”* (букв. ‘петь или кричать одни и те же слова или фразы много раз’), to shout – “*to say sth in a loud voice*” [Там же. P. 1188] (букв. ‘сказать что-то громким голосом’); 2. “*To sing or say a religious song or prayer using only a few notes that are repeated many times”* (букв. ‘петь или произносить религиозную песню или молитву, используя всего несколько нот, повторяющихся много раз’) [Там же. P. 195]. Глагол “to carol” толкуется в словаре следующим образом: “*to sing smth in a cheerful way*” (букв. ‘петь что-либо весело’) [Там же. P. 178]. По результатам компонентного анализа в лексико-семантической группе английских глаголов пения (“to sing, “to chant”, “to carol”) были выделены интегральные семы ***издавать + голосом музыкальные звуки + в форме песни***, дифференциальными семами являются следующие: ***религиозные, многократные словесные повторы***, ***громко*** (в глаголе “to chant”) и эмотивная сема ***весело*** (в глаголе “to carol”).

При межъязыковом сопоставлении лексико-семантической группы глаголов пения в русском и английских переводах были выделены интегральные семы ***исполнять + голосом + музыкальные произведения***, а также эмотивная сема в семантике глаголов «распеться», «распевать», “to carol”. При этом эмотивный компонент в каждой лексеме имеет свою специфику: сема *с интересом* в глаголе «распеться», сема *с удовольствием* в глаголе «распевать» и сема *весело* в глаголе “to carol”.

На основании проведенного компонентного анализа, а также классификации интегральных и дифференциальных сем в составе денотативного макрокомпонента значения изучаемых лексических единиц, был разработан метаязык исследования, «максимально обобщенный и лишенный тавтологии значения язык описания» (см.: [22]).

Компонентный анализ показал следующие различия в трех параллельных переводах:

а) в переводе Л.П. Бельского: *Вяйнямейнен исполняет голосом музыкальные произведения*[5] *+ с эмоцией* ***(проявляет интерес, с удовольствием)*** *+ продолжительно +* ***тихо***;

б) в переводе У. Керби: *Вяйнямейнен исполняет голосом музыкальные произведения (религиозные) + с эмоцией* ***(весело)*** *+* ***повторяет много раз (одни и те же слова)*** *+* ***громко***;

в) в переводе Дж. Кроуфорда: Вяйнямейнен исполняет голосом музыкальные произведения + с эмоцией ***(весело)****.*

Таким образом, дифференцирующими характеристиками пения Вяйнямейнена в переводе Л.П. Бельского являются семы *проявляет интерес, с удовольствием, тихо*, для перевода У. Керби – семы *весело, громко*.

Далее были рассмотрены номинации пения Вяйнямейнена в составе отдельных выделенных семантических групп: «Длительность звучания», «Сила звучания», «Эмоции», «Сравнение», «Магическая сила».

I. В группу «Длительность звучания» вошли следующие номинации: *«день за днем… и ночами», «непрерывно», «долго»* и др. (в переводе Л.П. Бельского), *“day by day…night by night” (букв. ‘день за днем… ночь за ночью’), “long” (‘долго’), “for ever”(‘всегда’)* и др. (в переводе У. Керби), *“chanting one day… a second” (‘пел день… второй’), “ever” (‘всегда’), “till the dawn of morning” (‘до рассвета утра’)* и др. (в переводе Дж. Кроуфорда).

Сема *длительность звучания* зафиксирована в составе глагольной номинации «**распевать**» в русском переводе Л.П. Бельского в предложении ***«Распевал*** *свои он песни»* (III – 5) [14]. Компонентный анализ данной лексемы выявил сему *продолжительно* [17. Т. 3. С. 650].

В двух английских переводах в предложениях “*And he* ***sang*** *his songs* ***for ever****”* (XXV – 670 – 690) [15] (‘И он пел свои песни всегда’) и “*Singing* ***ever*** *wondrous legends”* (III) [16] (‘Распевая всегда чудесные легенды’) выделяем номинацию, характеризующую пение Вяйнямейнена как непрекращающееся: **ever** / **for ever**. Лексема **ever** реализуется в тексте эпоса в значении *“all the time or every time; always”* [18. P. 430] (‘все время или каждый раз; всегда’). В обеих лексемах фиксируем темпоральную сему *длительность звучания (всегда)*. На метаязыке описания рассмотренные номинации можно представить следующим образом: *Вяйнямейнен исполнял голосом музыкальные произведения + длительное время* ***(всегда)****.*

В русском переводе темпоральная сема *длительность звучания* зафиксирована в номинации «**непрерывно**» в предложении *«Пел он песни непрерывно»* (XXV – 675) [14]. В словаре лексема «непрерывно» семантизирована следующим образом: лексико-семантический вариант 2 «*без перерыва, не прекращаясь, постоянно*» [17. Т. 2. С. 469].

Отметим, что темпоральные семы, выделенные в составе изученных номинаций, вносят в характеристику пения героя разные смыслы: в номинациях *«день за днем», «ночами»* имеет место указание на длительность исполнения, в номинациях *“ever”, “for ever”* переводчик подчеркивает «постоянство» исполнения, в номинации *«непрерывно»* – непрерывность звучания.

По результатам исследования получаем метаязыковое описание пения Вяйнямейнена с темпоральной семой *длительность звучания* в трех переводах (табл. 2).

Таким образом, в характеристике пения Вяйнямейнена с интегральной семой *длительность звучания* были выделены дифференцирующие семы *без перерыва* в переводе Л.П. Бельского, *всегда* – в переводе У. Керби и Дж. Кроуфорда.

Таблица 2

Метаязыковая характеристика пения Вяйнямейнена с семой «Длительность звучания»

Семантич. группа		Л.П. Бельский	У. Керби	Дж. Кроуфорд
«Длительность звучания»	Номинации	«день за днем… и ночами», «пел… день и пел другой… на третий день», «долго», «непрерывно»	“day by day… night by night”, “sang one day, a second… at length upon the third day”, “long”, “sang an hour, and sang a second… sang a third time”, “for ever”	“chanting one day… a second”, “singing one day, then a second, all the third day”, “till the dawn of morning”, “until evening”, “ever”
	ИС[6]	*Длительное время (4: 4: 4)*[7]		
	ДС[8]	*Без перерыва (1)*	–	–
		–	*Всегда (1: 1)*	

II. Семантическая группа «Сила звучания» разделена на две подгруппы: а) *громко* и б) *тихо*.

В группу с семой *громко* вошли следующие номинации: *«могучее пение», «напевы богатырские», «распевает громогласно»* и другие в переводе Л.П. Бельского, *“lifted up his voice in singing”* (букв. ‘повысил голос во время пения’), *“sang aloud”* (букв. ‘запел громко’) и другие в переводе У. Керби, “*Far away was heard the singing”* (букв. ‘Далеко было слышно пение’) в переводе Дж. Кроуфорда.

Сема *громко* представлена эксплицитно в лексемах *«громко», “loud”, “aloud”, “loudly”* в следующих предложениях: *«Старый, верный Вяйнямейнен / Тут запел прекрасно,* ***громко****, / Чтобы вечер был украшен»* (XLVI – 605) (в переводе Л.П. Бельского), “*And he sang* ***aloud****, and questioned”* (XLII – 410) (‘Запел громко и спросил’), *“****Loud*** *he sang his songs so pleasing, /* ***Loud*** *he spoke his words of wisdom”* (XXI – 350–390) (‘Громко он пел свои песни такие приятные, / Громко произносил слова мудрости’) (в переводе У. Керби).

В результате компонентного анализа в номинациях *«<u>могучее</u> пенье», «распевает <u>громогласно</u>», «слово <u>мощно</u> загремело»* в переводе Л.П. Бельского была выделена сема силы звучания *громко + сильная степень*. На семантическом метаязыке исследования данные номинации можно представить следующим образом: *Вяйнямейнен исполняет + голосом + музыкальные произведения + громко + в сильной степени*.

Сема *громко* и семантический множитель *сильная степень* наведены с помощью контекста в трех переводах в следующих номинациях: «*По полям идет, играя, / По пескам он распевает / <…> Слышно пенье у жилища»* (в переводе Л.П. Бельского), *“O'er the heath he wandered singing, / <…> / 'Neath the roofs they heard his singing”* (букв. ‘По степи он бродил напевая, / <…> / Под крышами они слышали его пение’) (У. Керби) и “*Singing o'er the hills and mountains, / <…> Far away was heard the singing”* (букв. ‘Напевая над холмами и горами, / <…> / Далеко было слышно его пение’) (Дж. Кроуфорд). Очевидно, что если пение Вяйнямейнена доносилось «от поля до жилища» в русском переводе, «со степей, гор и холмов» в английском переводе, то силу звучания песен Вяйнямейнена следует признать высокой.

Интерес представляет метафорическая номинация *«напевы богатырские»* в переводе Л.П. Бельского, зафиксированная в предложении *«Разнеслась молва далеко / О могучем пенье старца, / О* ***напевах богатырских****»* (III – 15). Относительное прилагательное «**богатырские**» в данном контексте обретает свойства качественного и метафоризуется до значения: «*такой <u>как у богатыря</u>, <u>могучий</u>, сильный*» [17. Т. 1. С. 101]. «*Богатырь*» в МАС толкуется как *«герой русских былин, воин, отличающийся необычайной силой, удалью, мужеством и умом»* [Там же]. Пение Вяйнямейнена в данном контексте сравнивается с пением воина-богатыря, сильного, умного, смелого. На семантическом метаязыке исследования номинацию «напевы богатырские» можно представить двумя способами: 1) *Вяйнямейнен исполнял + голосом + музыкальные произведения + с большой силой* и 2) *Вяйнямейнен исполнял + голосом + музыкальные произведения + свойственные богатырю (сила, смелость, ум).* Показательно, что такого рода интертекстуальные включения, так называемые национальные островки (см.: [23. P. 93–99]), рассматриваются в настоящее время как один из характерных параметров русского дискурса. Отметим, что аналогичное сравнение с представителями эпической англоязычной культуры не было зафиксировано в английских переводах эпоса.

Сема звучания *тихо* эксплицируется в изучаемых переводах в ряде лексем: в переводе Л.П. Бельского в словах «**тихонько**», «**тихий**»: *«Начал старый Вяйнямейнен / Напевать* ***тихонько*** *песни: / На одном боку той лодки / Молодцы-красавцы сели»* (XXXIX – 275), *«Начал старый Вяйнямейнен /* ***Тихим*** *голосом напевы / <…> / Покачнулись там ворота»* (XLII – 100), в переводе У. Керби в словах “**softly**”, “**gently**”: “***Softly*** *then began to carol, / Sang on one side of the vessel / Handsome youths”* (XXXIX – 270–290) (‘Тихо начал петь, / Напел на одной стороне лодки / Красивых юношей’), “*Then the aged Vainamoinen /* ***Gently*** *set himself to singing / At the copper mountain's entrance”* (XLII – 100) (‘Затем старый Вяйнямейнен / Тихо принялся за пение / У входа медной горы’), в переводе Дж. Кроуфорда в слове “**gentle**”: “*Sang in* ***gentle*** *tones of magic”* [XLII] (‘Пел тихим тоном магии’).

Сема звучания *тихо* зафиксирована в качестве вероятностной в глаголе «**напевать**»: лексико-семантический вариант 2 – «*петь, <u>обычно тихо</u>, вполголоса*» [17. Т. 2. С. 377], на что указывает в дефиниции лексемы слово «обычно».

Лексемы «тихий», “soft”, “gentle” объединены интегральной семой звучания *тихо*. Однако компонентный анализ на основе словаря OALD выявил дифференциальные семы в составе значения лексем “soft” и

“gentle”: семы *pleasant* (‘*приятный*’), *kind (‘добрый’), in a careful way (‘старательно’)* в лексеме “soft” и *kind (‘добрый’), in a careful way (‘старательно’)* в значении лексемы “gentle”.

На метаязыке исследования характеристика пения исследуемого персонажа может быть представлена следующим образом: *Вяйнямейнен исполнял + голосом + музыкальные произведения + тихо* (в переводе Л.П. Бельского); *приятно для слуха + с добротою + старательно* (в переводе У. Керби); *с добротою + старательно* (в переводе Дж. Кроуфорда).

Контекст употребления рассмотренных номинаций указывает на то, что Вяйнямейнен поет тихим голосом, когда начинает колдовать с помощью пения: материализует людей (руна XXXIX), открывает ворота силой пения (руна XLII).

На основе компонентного анализа метаязыковое описание пения Вяйнямейнена с интегральной семой *сила звучания (тихо / громко)* в трех параллельных переводах включает ряд интегральных сем (табл. 3).

III. В эту группу были объединены номинации с интегральной семой «Эмоции». Данная сема была зафиксирована в составе значения следующих номинаций: *«распевать», «распеться», «зазвучат уста с отрадой», «запел прекрасно», «звуки дивно раздавались»* (в переводе Л.П. Бельского), *“to carol”, “rejoicing”* (в переводе У. Керби), *“wondrous”, “rejoicing”, “sweetly singing”, “sang in miracles of concord”, “grandly sang”* (в переводе Дж. Кроуфорда).

Рассмотрим номинации с семой *эмоция* в переводе Л.П. Бельского. Сема *эмоция* зафиксирована в семантике лексемы «**отрада**» в предложении *«Мой черед начать здесь пенье, / Зазвучат уста с отрадой»* (XLVI – 610). В лексеме «отрада» выделяем семы *радость + от приятных + ощущений*. На семантическом метаязыке исследования номинацию «**зазвучат уста с отрадой**» можно представить следующим образом: *Вяйнямейнен будет петь + с эмоцией + положительной (с радостью) + [во время торжественного мероприятия (в честь поимки медведя)]*[9].

Таблица 3

Метаязыковая характеристика пения Вяйнямейнена с семой «Сила звучания»

Семантич. группа		Л.П. Бельский	У. Керби	Дж. Кроуфорд
«Сила звучания»	Номинации	«громко», «могучее пенье», «распевает громогласно», «слово мощно загремело» и др.	“loud”, “aloud”, “loudly” и др.	“Far away was heard the singing”
	ИС	*громко + в сильной степени (7: 6: 3)*		
	Номинации	«тихонько», «тихий», «напевать»	“softly”, “gently”	“in gentle tones”
	ИС	*тихо + сопровождая магическим действием (3: 2: 1)*		

В этой же руне в предложении *«Старый, верный Вяйнямейнен / Тут **запел прекрасно**, громко, / Чтобы вечер был украшен, / День весельем был закончен»* (XLVI – 605) фиксируем номинацию «запел прекрасно», содержащую сему *красивый (в сильной степени)*. Семантема глагола «запел» содержит сему *начало действия*. На семантическом метаязыке исследования номинацию «**запел прекрасно**» можно представить следующим образом: *Вяйнямейнен начал исполнять музыкальное произведение + голосом + красиво (в сильной степени) + [на торжественном мероприятии (в честь поимки медведя)]*.

В руне XLI в переводе Л.П. Бельского выделяем номинацию «***звуки дивно раздавались»***. Лексема «дивно» семантизирована в словаре двумя лексико-семантическими вариантами: 1) разг. устар. «*вызывающий удивление, поразительный, невиданный*» и 2) «*чудный, прекрасный, восхитительный*» [17. Т. 1. С. 398]. Для целей исследования выделяем семы *вызывает удивление*, *вызывает восхищение*, *чудный, прекрасный*. На основании данных словаря в семантике лексемы «чудный» выявляем сему *волшебный* [Там же. Т. 4. С. 691], а в значении лексемы «прекрасный» – семы *отличающийся необыкновенной красотой, очень красивый* [Там же. Т. 3. С. 377]. МАС также фиксирует в качестве одного из лексико-семантического варианта лексемы «красивый» – *приятный для слуха* [Там же. Т. 2. С. 120]. Таким образом, в результате компонентного анализа в значении лексемы «**дивно**» были выделены следующие семы: *вызывает удивление*, *вызывает восхищение*, *приятный для слуха + в сильной степени* и потенциальная сема *волшебный*.

На метаязыке исследования номинацию «**звуки дивно раздавались**» можно представить следующим образом: *Вяйнямейнен издавал голосом музыкальные звуки + приятные для слуха (в сильной степени) + играя на музыкальном инструменте + вызывая эмоции (удивление, восхищение)*.

Представим описание семантики англоязычного материала. Лексема “**wondrous**” (букв. ‘чудесный’) как модификатор пения зафиксирована в тексте эпоса в переводе Дж. Кроуфорда пять раз: “*Angry then grew Wainamoinen, / <…>/ And began his **wondrous** singing”* (III) (букв. ‘Разозлился Вяйнямейнен, / <…> / И начал свое чудесное пение’), “*Filled the rooms with **wondrous** singing”* (XXI) (букв. ‘Наполнил комнаты чудесным пением’) и др. Посредством компонентного анализа в составе значения лексемы “wondrous” были выявлены семы, являющиеся интегральными для лексем “wondrous” и «дивный»: *surprising* (‘вызывает удивление’), *making you feel admiration* (‘вызывает восхищение’), *pleasing to the senses* (‘приятный для ощущений’).

На семантическом метаязыке исследования было дано два описания номинации “**wondrous singing**”: 1) *Вяйнямейнен издавал голосом музыкальные звуки + приятные для ощущений + вызывая эмоции (удивле-*

ние, восхищение) + во время магического действия (4 употребления) и 2) *Вяйнямейнен исполнял + голосом + музыкальные произведения + красиво + вызывая эмоции (удивление, восхищение) + [на торжественном мероприятии]* (1 употребление).

Эмотивная сема *весело* зафиксирована в английских переводах У. Керби и Дж. Кроуфорда в значении лексемы "**rejoicing**" в следующих предложениях: "*Singing songs upon the water / <…> / From the lake there comes* ***rejoicing***" (XL – 10) (букв. 'Распевая песни над водой / <…> / С озера идет веселье') в переводе У. Керби и *"List the* ***music on the waters****! / What this wonderful* ***rejoicing****, / What this* ***singing*** *on the billows?/ Far more beautiful this* ***singing****, /* ***This rejoicing*** *on the waters, / Than our ears have heard in Northland"* (XL) (букв. 'Послушайте музыку над водой! / Что за чудесное веселье, / Что это за пение на волнах? / Намного более красивое это пение, / Это веселье на воде, / Чем наши уши слышали в стране Севера') в переводе Дж. Кроуфорда. С помощью компонентного анализа в значении лексемы "rejoicing" была выделена эмотивная сема *happy celebration* [18. P. 1072] ('веселое празднование'). На метаязыке можно дать следующую характеристику пения Вяйнямейнена в данном контексте: *Вяйнямейнен исполняет музыкальные произведения + голосом + с эмоцией (весело) + передвигаясь по воде*.

Ряд номинаций был зафиксирован только в переводе Дж. Кроуфорда: "***sweetly***" (2 словоупотребления) в предложениях "*Sweetly sang and played, and chanted"* (XLVI) (букв. 'Сладко пел, и играл, и скандировал'), ***"Sweetly singing*** *to the playing"* (XLI), "**grandly**" в предложении "*Grandly sang wise Wainamoinen, / Till <…> / Mountain cliffs were turn to pieces"* (III) (букв. 'Величественно пел Вяйнямейнен, / До тех пор, пока <…> / Горные утесы не стали мелкими кусочками'). С учетом контекста данные номинации могут быть описаны на семантическом метаязыке исследования следующим образом: (1) **"sweetly"**: *Вяйнямейнен исполнял музыкальные произведения + голосом + под аккомпанемент музыкального инструмента + вызвал эмоции (приятные)*; (2) **"grandly"**: *Вяйнямейнен исполнял музыкальные произведения + голосом + вызвал эмоции (восхищение) + [при совершении магического действия]*.

Метафорическая номинация "**miracles of concord**" (букв. 'чудеса гармонии') зафиксирована в переводе Дж. Кроуфорда в предложении "*Sang in miracles of concord"* (XLVII) (букв. 'Пел в чудесах гармонии'). В словаре лексема "**miracle**" толкуется следующим образом: 1. "*an act or event that does not follow the laws of nature and is believed to be caused by God"* (букв. 'действие или событие, не подчиняющееся законам природы и во что верят как вызываемое Богом'), *2. "miracle of something a very good example or product of something"*(букв. 'чудо как хороший пример или результат чего-либо'). В тексте эпоса реализуются оба лексико-семантических варианта лексемы "miracle": 1) нечто сверхъестественное в пении и 2) образец пения. Синонимом лексемы "**concord**" является лексема "**harmony**", которая как музыкальный термин означает "*the way in which different notes that are played together combine to make a pleasing sound*" [18. P. 589] (букв. 'способ, которым разные ноты, сыгранные вместе, смешиваются, создавая приятное звучание'). На метаязыке исследования метафорическую номинацию "sang in **miracles of concord"** можно представить следующим образом: *Вяйнямейнен издавал голосом музыкальные звуки + приятные для слуха (гармонично) + как образец пения / как нечто сверхъестественное.*

Результаты исследования дают возможность представить метаязыковое описание пения Вяйнямейнена с интегральной семой *эмоции* в трех параллельных переводах (табл. 4).

Таблица 4

Метаязыковая характеристика пения Вяйнямейнена с семой «Эмоции»

Семантич. группа		Л.П. Бельский	У. Керби	Дж. Кроуфорд
«Эмоции»	Номинации	«распевать», «распеться», «зазвучат уста с отрадой», «запел прекрасно», «звуки дивно раздавались»	"to carol", "rejoicing"	"wondrous", "rejoicing", "sweetly singing", "sang in miracles of concord", "grandly sang"
	ИС	*Приятно для слуха (1: 1: 8)*		
		С радостью / весело (1: 5: 2)		
	ДС	*Вызывает удивление (1)*	–	*Вызывает удивление (6)*
		Вызывает восхищение (1)	–	*Вызывает восхищение (7)*
		красиво (1)	–	*красиво (6)*
		–	*С добротою (1: 1)*	
		С удовольствием (4)	–	–
		С интересом (1)	–	–
		–	–	*как образец пения*
		–	–	*как нечто сверхъестественное*

IV. В данную группу вошли номинации, содержащие сему «Сравнение». Номинации этой группы классифицированы в зависимости от: 1) способности Вяйнямейнена петь, 2) отличий Вяйнямейнена от других певцов, 3) отличий Вяйнямейнена от верховного бога Укко.

1) Сема *превосходство в пении* была зафиксирована в следующих номинациях: в переводе Л.П. Бельского *«<…> Будто можно петь получше, / Песни лучшие составить»* (III – 25), в переводе У. Керби *"<…> better songs that he (Joukah.) could compass "* (III – 20) (букв. 'песни лучше, чем те, которые он

(Ёуках.) мог исполнить'), в переводе Дж. Кроуфорда *"<…> Better skilled in chanting legends, / Better skilled than Youkahainen, / Better than the one that taught him"* (III) (букв. 'Более искусен в исполнении легенд, / Более искусен, чем Ёукахайнен, / Более искусен, чем тот, кто его (Ёуках.) обучал'). Во всех трех контекстах пение Вяйнямейнена сравнивается с умением другого певца Ёукахайнена (см. табл. 4)

В переводе Дж. Кроуфорда в том же контексте выделяем номинацию "**better skilled in chanting legends**" ('более искусен в пении легенд'), которую на семантическом метаязыке исследования можно представить следующим образом: *Вяйнямейнен обладает + в большей степени (в сравнении с другим певцом) + способностью + опытом + знанием + чтобы исполнять голосом музыкальные произведения (истории) + из древних времен (о людях и событиях) + соответствующие / не соответствующие действительности)* (3 единицы).

2) Сема *сравнение* была зафиксирована в руне XLVI в трех параллельных переводах. В переводе У. Керби сема сравнения фиксируется с помощью союза "like" ('похожий на') в предложении *"Listen to the noise resounding, / To the music from the forest, / Like the singing of the crossbill, / Or a maiden's flute in forest."* (XLVI – 150) (букв. 'Послушайте раздающееся звучание, / Музыку из леса, / Похожее на пение клеста, / Или флейты девицы в лесу'). В двух других переводах не было зафиксировано сравнительного союза, однако сема *сравнение* была наведена с помощью контекста, в котором говорится о людях, которые принимают пение Вяйнямейнена за пение птицы или звуки инструмента лесного божества: *«Старый, верный Вяйнямейнен, / <…> / По пескам он распевает, / <…> / Слышно пенье у жилища. / И в избе народ воскликнул: / <…> / Слышно, шум сюда несется, / Слышны звуки из дубравы, / Звон клеста из чащи сосен / И рожок лесной девицы»* (XLVI – 150) [14] и аналогично *"Hear the echoes from the woodlands, / hear the buggle from the forest, / hear the flute-notes of the songsters, / hear the pipes of forest-maidens!"* (XLVI) (букв. 'Услышьте эхо из леса, / услышьте рожок из леса, / Услышьте звуки флейты певчих птиц, / Услышьте трубочку лесной девы ') [16] (табл. 4).

3) Анализу были подвергнуты такие автономинации Вяйнямейнена в руне XXI, в которых он сравнивает свои способности со способностями верховного бога Укко: *"Я совсем не знаменитый, / Ни певец, ни заклинатель, / Не могу пропеть я много, / И мое умение слабо. / О, когда б запел создатель / <…>»* (XXI – 385) [14]; *"This is what I have accomplished / As a singer and magician / Little can I thus accomplish, / And my efforts lead me nowhere: / But, if sang the great Creator"* (XXI – 385) (букв. 'Вот то, что я совершил / Как певец и маг / Мало могу я совершить, / А мои старания ни к чему не ведут / Но, если б запел великий Создатель') [15]; *"I have little worth or power, / Am a bard of little value, / Little consequence my singing, / Mine abilities are nothing, / If but Ukko, my Creator, / Should intone his wisdom-sayings <…>"* (XXI) (букв. 'У меня мало достоинств и силы, / Я – бард маленького значения, / Мое пение малозначимо, / Мои способности – ничто, / Если бы Укко, мой Создатель, / запел свои мудрые высказывания') [16].

В изучаемых текстах перевода Л.П. Бельского выделяем семы *количество* и *способность к действию*, в переводе У. Керби – сему *достижение успеха в действии* (в глаголе "to accomplish"), в переводе Дж. Кроуфорда – семы *значимость* (в лексеме "consequence") и *способность к действию* (в лексеме "ability") (см. табл. 5).

В переводе Дж. Кроуфорда сема *сравнение* была выделена также в составе номинации "*What this singing on the billows?/* ***Far more beautiful*** *this singing, / This rejoicing on the waters, / Than our ears have heard in Northland"* [XL] (букв. 'Что за пение на волнах? / Намного более красиво это пение, / Это веселье на воде, / Чем наши уши когда-либо слышали в Северной земле'). На семантическом метаязыке исследования данную номинацию представляем следующим образом: *Вяйнямейнен исполняет голосом музыкальные произведения + приятно для слуха (в большой степени) + в сравнении с другими + в стране Севера.*

В переводе Л.П. Бельского сему *сравнение* наводим с помощью контекста в предложении: *«Не слыхал ни разу в жизни / Ничего, что б так звучало, / Как играет Вяйнямейнен, / Как поет певец чудесный»* (XLI – 140). В данном контексте водное божество Ахто сравнивает пение Вяйнямейнена с тем, что он слышал до этого. На семантическом метаязыке эту номинацию можно описать следующим образом: *по мнению водного божества + Вяйнямейнен исполняет + голосом + музыкальные произведения + лучше + в сравнении с другими.*

Таким образом, по результатам проведенного компонентного анализа получаем метаязыковое описание пения Вяйнямейнена с интегральной семой *сравнение* в трех параллельных переводах (табл. 5).

Таким образом, в текстах параллельных переводов, содержащих семы *сравнение* в характеристике процесса пения исследуемого персонажа, были выделены следующие интегральные *семы: способность к пению и сравнение с пением птиц и музыкальным инструментом.* Дифференцирующими семами являются семы *способность сочинять, сравнение качества и сравнение длительности пения* в переводе Л.П. Бельского, семы *достижение результата* и *диапазон голоса от самой низкой ноты до самой высокой* в переводе У. Керби, семы *обладание опытом и знаниями, оказывать влияние* и сема *приятные для слуха* в переводе Дж. Кроуфорда.

V. В данную группу было включено 10 номинаций, содержащих сему «Магическая сила», выявленных только в переводе Дж. Кроуфорда: "*magic tones", "magic singing", "in magic accents", "bark of magic", "enchanting*" и др. Сема *магическая сила (созидательная)* была наведена с помощью контекста в переводе Л.П. Бельского: «Начал пенье Вяйнямейнен, – / Рощу синюю напел он» (XXV – 715) и др., в переводе У. Керби *магическая сила (разрушающая)*: "*Sang a song, and sang a second, / But, as he the third was singing, / <…> / And the sledge broke off his chanting"* (XXV – 670–690) (букв. 'Спел песню, спел вторую, / Но как только третью он запел, / <…> / И сломались санки от его пения') и др.

Таблица 5

Метаязыковая характеристика пения Вяйнямейнена с семой «Сравнение»

Семантич. группа		Л.П. Бельский	У. Керби	Дж. Кроуфорд
«Сравнение»		Пение сравнивается с пением другого лица (певца)		
	Номинации	«Будто можно петь получше, / Песни лучшие составить»	“better songs that he (Joukah.) could compass”	“Better skilled in chanting legends, / Better skilled than Youkahainen, / Better than the one that taught him” “Far more beautiful this singing”
	ДС	*Поет лучше другого лица (певца)*	*Диапазон голоса от самой низкой ноты до самой высокой + лучше другого лица (певца)*	*Обладает + в большей степени + способностью + опытом + знаниями + для исполнения + голосом + музыкальных произведений + чем другой певец*
		Сочиняет лучше другого лица	–	–
		–	–	*Красивее / приятнее для слуха + в сравнении с другими + в северной земле*
	ИС	*Пение похоже на звуки птицы*		
	СМ[10]	*клест*		
	ИС	*Пение похоже на звуки музыкального инструмента лесного божества*		
	СМ	*рожок*	*флейта*	*свирель / дудка*
	Автономинации	«Не могу пропеть я много, / И мое уменье слабо»	“Little can I thus accomplish, / And my efforts lead me nowhere”	“Little consequence my singing, / Mine abilities are nothing”
	ДС	*Способен петь + плохо (по качеству)*	–	*Способен петь + плохо (по качеству)*
		Способен петь + мало (по длительности)	–	–
		–	–	*Пение имеет малую значимость*
		–	*Способен достигнуть малого результата + в пении*	–

На основании проведенного исследования были сформулированы следующие выводы:

1) в характеристике пения Вяйнямейнена с интегральной семой *длительность звучания* выявлены следующие дифференциальные признаки: в переводе Л.П. Бельского – *без перерыва*, в переводе У. Керби и Дж. Кроуфорда – *всегда*;

2) в характеристике пения с интегральной семой *эмоция* были выделены дифференциальные семы *с удовольствием*, *с интересом* в переводе Л.П. Бельского, в переводах Л.П. Бельского и Дж. Кроуфорда – сема *красиво*, в переводах У. Керби и Дж. Кроуфорда – сема *с добротою*. Отдельно отметим метафорическую номинацию “*sang in the miracles of concord*” (букв. ‘пел в чудесах гармонии’), зафиксированную в переводе Дж. Кроуфорда;

3) в характеристике пения с интегральной семой *сравнение* выделены следующие семы: в переводе Л.П. Бельского – *сравнение по качеству* и *по «количеству» звучания*, *сочиняет лучше*, в переводе У. Керби – семы *достижение результата, диапазон голоса*, в переводе Дж. Кроуфорда – семы *значимость* и *плохая способность к действию*;

4) номинации, эксплицирующие сему *магическая сила* зафиксированы в переводе Дж. Кроуфорда. В двух других переводах данная сема была наведена с помощью контекста;

5) в характеристике пения Вяйнямейнена в переводе Л.П. Бельского выявлена сема *свойственные богатырю (сила, смелость, ум)* в метафорической номинации «*напевы богатырские*», а в переводах У. Керби и Дж. Кроуфорда – сема *старательно*.

Таким образом, исследование показало ряд особенностей репрезентации исследуемого персонажа переводчиками – представителями разных лингвокультур.

Портретные характеристики героя в трех переводах преимущественно изоморфны благодаря наличию интегральных темпоральных, эмотивных сем, сем сравнения. Наиболее ярким показателем алломорфности восприятия исследуемого персонажа является сравнение Вяйнямейнена с героем русского эпоса (*«напевы богатырские»*) в переводе Л.П. Бельского, а также сема *магическая сила* в номинациях, характеризующих пение Вяйнямейнена, в переводе Дж. Кроуфорда (“*magic tones”, “magic singing”, “in magic accents”*), в то время как в двух других переводах данная сема наводится в контексте.

Осуществленная сопоставительная характеристика главного героя эпического произведения способствовала выявлению особенностей восприятия одного и того же персонажа представителями трех лингвокультур: русской, английской и американской.

Подобный сопоставительный анализ позволяет глубже понять культуру, в которой эпос «Калевала» был создан, особенности восприятия мира представителями карело-финского этноса и отражения этого мира в языке перевода.

ПРИМЕЧАНИЯ

[1] Подчеркиванием выделены семы, эксплицирующие исследуемый модификатор.
[2] В скобках указано количество зафиксированных единиц.
[3] В скобках в конце иллюстративного материала римскими цифрами указан номер руны, арабскими цифрами – столбец (для перевода Дж. Кроуфорда указан только номер руны).
[4] Буквальный перевод английских текстов на русский язык осуществлен авторами статьи.
[5] Пунктиром в работе выделены интегральные семы, жирным курсивом – дифференциальные семы в семантике единиц изучаемой лексико-семантической группы.
[6] ИС – интегральные семы.
[7] Количественное соотношение сем в трех переводах: Л.П. Бельский, У. Керби, Дж. Кроуфорд. Заливкой выделены интегральные семы трех переводов, более светлой заливкой – интегральные семы двух переводов.
[8] ДС – дифференциальные семы.
[9] В квадратных скобках размещаются семы контекста изучаемой номинации.
[10] СМ – семантический множитель.

ЛИТЕРАТУРА

1. Жирмунский В.М. Легенда о призвании певца // Фольклор Запада и Востока: Сравнительно-исторические очерки. М. : ОГИ, 2004. С. 358–371.
2. Калыгин В.П. Креативная сила слова в ирландской мифопоэтической традиции // Слово как действие : Тезисы докладов конференции. М., 1998.
3. Топоров В.Н. Поэт // Мифология: Статьи для мифологических энциклопедий. Т. 2 / ред.-сост. А. Григорян. М. : Языки славянской культуры, 2014. 536 с.
4. Смирницкая О.А. Два предания о первых поэтах: Кэдмон и Браги // Другие средние века. К 75-летию А.Я. Гуревича. М., 1999. С. 297–317.
5. Стеблин-Каменский М.И. Поэзия скальдов. Л., 1979.
6. Калыгин В.П. Язык древнейшей ирландской поэзии. М. : Наука, 1986.
7. Тарланов З.К. Герои и эпическая география былин и «Калевалы». Петрозаводск : ПетрГУ, 2002. 241 с.
8. Мелетинский Е.М. Предки Прометея (Культурный герой в мифе и эпосе) // Избранные статьи. Воспоминания / отв. ред. Е.С. Новик. 2-е изд., доп. М. : Рос. гос. гуманит. ун-т, 2008. 570 с.
9. Стернин И. А. Лексическое значение слова в речи. Воронеж, 1985.
10. Селиверстова О.Н. Труды по семантике. М. : Языки славян. культуры, 2004. 960 с.
11. Кобозева И.М. Компонентный анализ лексического значения // Лингвистическая семантика : учеб. пособие. М. : Эдиториал УРСС, 2000. С. 109–122.
12. Аракин В.Д. Сравнительная типология английского и русского языков : учеб. пособие. 3-е изд. М. : Физматлит, 2005. 232 с.
13. Райхштейн А.Д. Сопоставительный анализ немецкой и русской фразеологии : учеб. пособие. М. : Высшая школа, 1980. 143 с.
14. Калевала / вступ. ст. М. Шагинян; пер. Л. Бельского. М. : Худож. лит., 1977. 574 с.
15. Kalevala. The land of heroes : in 2 vol. / Translated by W.F. Kirby. Dent : London EVERYMAN'S LIBRARY Dutton ; New York.
16. Kalevala. The Epic poem of Finland. / by J.M. Crowford. URL: http://finntimes.com/wp-content/uploads/2011/07/kalevala-crawford.pdf (дата обращения: 07.12.2015).
17. МАС (малый академический словарь) / Словарь русского языка : в 4 т. / под ред. А.П. Евгеньевой. 3-е изд., стереотип. М. : Русский язык, 1985–1988.
18. OALD / Oxford Advanced Learner's Dictionary of Current English / A.S. Hornby, sixth edition. Oxford University press, 2000. 1540 p.
19. Фасмер М. Этимологический словарь русского языка : в 4 т. Т. 3 (Муза – Сят) / пер. с нем. и доп. О.Н. Трубачева. 2-е изд., стер. М. : Прогресс, 1987. 832 с.
20. Трубачев О.Н. Следы язычества в славянской лексике // Вопросы славянского языкознания. 1959. № 4. С. 130–139.
21. A Concise Etymological Dictionary of the English Language by Walter W. Skeat. New York, 1980.
22. Кронгауз М.А. Метаязык // Семантика : учебник для вузов. М. : Рос. гос. гуманит. ун-т, 2001. 399 с.
23. Amurskaya O.Y., Solnyshkina M.I. Photo-sharing communities discourse: strategies and language // Journal of Language and Literature. 2015. Vol. 6, № 2.

Статья представлена научной редакцией «Филология» 14 марта 2019 г.

Special Features of Nominations of Wainamoinen's Singing in Translations of the Finnish Epos *Kalevala* into Russian and English

Vestnik Tomskogo gosudarstvennogo universiteta – Tomsk State University Journal, 2019, 445, 12–21.
DOI: 10.17223/15617793/445/2

Evgeniya N. Bulina, Kazan Federal University (Kazan, Russian Federation). E-mail: evgeniya-bulina@yandex.ru
Maria I. Andreeva, Kazan State Medical University (Kazan, Russian Federation); Kazan Federal University (Kazan, Russian Federation). E-mail: lafruta@mail.ru
Marina I. Solnyshkina, Kazan Federal University (Kazan, Russian Federation). E-mail: mesoln@yandex.ru

Keywords: componential analysis; meta language description; nominations; Wainamoinen; *Kalevala*; semantics.

The article presents a comparative linguistic analysis of nominations of Wainamoinen's singing in the Finnish epos *Kalevala.* It aims to identify the national specifics of the semantics of linguistic units related to the sphere of singing in this poetic work and to improve the methods and techniques of the contrasting description of languages and the meta-language description of the units' semantics. The research is conducted on three translations of the epos: (1) performed by L. Belsky into Russian, (2) performed by W. Kirby into British English, (3) performed by J.M. Crawford who translated the epos from German interlinear translation into American English. To perform the contrastive analysis of the above mentioned translations, the following methods were used: metasemantic description, componential analysis of the vocabulary, contextual analysis. All registered nominations were divided into three groups: words, word-combinations and sentences. A semantic classification of the nominations characterizing Wainamoinen's singing includes five groups: (1) time of singing, (2) power of singing, (3) emotional power, (4) comparative characteristics, (5) magic power. In the distinguished semantic groups, a number of isomorphic and allomorphic features were revealed and described. Ten

characteristics are common for the three translations of the epos: (1) *Wainamoinen produces musical sounds / songs with his voice:* (2) *for a long time,* (3) *loudly,* (4) *quietly (when performing acts of magic),* (5) *pleasantly,* (6) *cheerfully,* (7) *his singing distinguishes him among others,* (8) *his singing is similar to sounds of songbirds,* (9) *his singing is similar to sounds of wind musical instruments,* (10) *his singing influences the surrounding world*. Different characteristics registered in the three translations include the following: (a) in Belsky's translation: *without interrupting, with pleasure, with interest, composes better songs than others, sings like a typical hero of Russian folklore who is physically strong, courageous and intelligent*; (b) in self-nominations in Kirby's translation: *achieves small results in singing*; (c) in self-nominations in Crawford's translation: *has more abilities / experience / knowledge for singing, sings more pleasantly (more beautifully) in the Northland, his singing is of little value*. A number of characteristics are common in the translations by Kirby and Crawford: *Wainamoinen's singing is permanent, kind, careful*; by Belsky and Crawford: *Wainamoinen's singing evokes surprise / admiration*, *sings badly*. Thus, the research showed a number of similarities and differences in Wainamoinen's characteristics in Russian, British and American translations, which contributes to constructing different images of the same referent in three cultures. The conducted comparative analysis adds to a deeper understanding of the culture in which the epos *Kalevala* was created, the peculiarities of world perception by representatives of the Karelian-Finnish ethnos and the reflection of this world in the language of translation.

REFERENCES

1. Zhirmunskiy, V.M. (2004) Legenda o prizvanii pevtsa [The legend of the singer's calling]. In: Dolgin, B.S. & Neklyudov, S.Yu. (eds) *Fol'klor Zapada i Vostoka: Sravnitel'no-istoricheskie ocherki* [Folklore of West and East: Comparative Historical Essays]. Moscow: OGI. pp. 358–371.
2. Kalygin, V.P. (1998) [The creative power of the word in the Irish mythopoetic tradition]. *Slovo kak deystvie* [Word as an Action]. Abstracts of the Conference. Moscow. 27–29 April 1998. Moscow: Moscow State University. pp. 26–29. (In Russian).
3. Toporov, V.N. (2014) Poet. In: Grigoryan, A. (ed.) *Mifologiya: Stat'i dlya mifologicheskikh entsiklopediy* [Mythology: Articles for mythological encyclopedias]. Vol. 2. Moscow: Yazyki slavyanskoy kul'tury.
4. Smirnitskaya, O.A. (1999) Dva predaniya o pervykh poetakh: Kedmon i Bragi [Two legends about the first poets: Cædmon and Bragi]. In: Dubrovskiy, I.V., Obolenskaya, S.V. & Paramonova, M.Yu. (eds) *Drugie srednie veka. K 75-letiyu A.Ya. Gurevicha* [Other Middle Ages. To the 75th Anniversary of A.Ya. Gurevich]. Moscow, St. Petersburg: Universitetskaya kniga. pp. 297–317.
5. Steblin-Kamenskiy, M.I. (ed.) (1979) *Poeziya skal'dov* [The Poetry of the Skalds]. Leningrad: Nauka.
6. Kalygin, V.P. (1986) *Yazyk drevneyshey irlandskoy poezii* [The Language of Ancient Irish Poetry]. Moscow: Nauka.
7. Tarlanov, Z.K. (2002) *Geroi i epicheskaya geografiya bylin i "Kalevaly"* [Heroes and Epic Geography of Bylinas and Kalevala]. Petrozavodsk: Petrozavodsk State University.
8. Meletinskiy, E.M. (2008) Predki Prometeya (Kul'turnyy geroy v mife i epose) [Ancestors of Prometheus (Cultural hero in myth and epic)]. In: Novik, E.S. (ed.) *Izbrannye stat'i. Vospominaniya* [Selected Articles. Memories]. 2nd ed. Moscow: Russian State University for the Humanities.
9. Sternin, I. A. (1985) *Leksicheskoe znachenie slova v rechi* [The Lexical Meaning of a Word in Speech]. Voronezh: Voronezh State University.
10. Seliverstova, O.N. (2004) *Trudy po semantike* [Works on Semantics]. Moscow: Yazyki slavyanskoy kul'tury.
11. Kobozeva, I.M. (2000) *Lingvisticheskaya semantika* [Linguistic Semantics]. Moscow: Editorial URSS. pp. 109–122.
12. Arakin, V.D. (2005) *Sravnitel'naya tipologiya angliyskogo i russkogo yazykov* [Comparative Typology of English and Russian]. 3d ed. Moscow: Fizmatlit.
13. Raykhshteyn, A.D. (1980) *Sopostavitel'nyy analiz nemetskoy i russkoy frazeologii* [Comparative Analysis of German and Russian Phraseology]. Moscow: Vysshaya shkola.
14. *Kalevala*. (1977) Translated from Finnish by L Bel'skiy. Moscow: Khudozhestvennaya literatura.
15. *Kalevala. The Land of Heroes* (1936) Translated from Finnish by W.F. Kirby. London: J.M. Dent; New York: E.P. Dutton.
16. *Kalevala. The Epic Poem of Finland*. (2004) Translated from Finnish by J.M. Crawford. [Online] Available from: http://finntimes.com/wp-content/uploads/2011/07/kalevala-crawford.pdf. (Accessed: 07.12.2015).
17. Evgen'eva, A.P. (ed.) (1985–1988) *Malyy akademicheskiy slovar'* [Small Academic Dictionary]. 3d ed. Moscow: Russkiy yazyk.
18. Hornby, A.S. (ed.) (2000) *Oxford Advanced Learner's Dictionary of Current English*. 6th ed. Oxford: Oxford University Press.
19. Vasmer, M. (1987) *Etimologicheskiy slovar' russkogo yazyka* [Etymological Dictionary of the Russian Language]. Translated from German. 2nd ed. Vol. 3. Moscow: Progress.
20. Trubachev, O.N. (1959) Sledy yazychestva v slavyanskoy leksike [Traces of paganism in Slavic vocabulary]. *Voprosy slavyanskogo yazykoznaniya*. 4. pp. 130–139.
21. Skeat, W.W. (1980) *A Concise Etymological Dictionary of the English Language*. New York: Perigee.
22. Krongauz, M.A. (2001) *Semantika* [Semantics]. Moscow: Russian State University for the Humanities.
23. Amurskaya, O.Y. & Solnyshkina, M.I. (2015) Photo-sharing communities discourse: strategies and language. *Journal of Language and Literature*. 6 (2). pp. 93-100. DOI: 10.7813/jll.2015/6-2/18

Received: 14 March 2019

Вестник Томского государственного университета. 2019. № 445. С. 22–31. DOI: 10.17223/15617793/445/3

УДК 81’23

А.В. Васильева, З.И. Резанова

ЭМОЦИОНАЛЬНОСТЬ ДИМИНУТИВА: СООТНОШЕНИЕ С ОЦЕНОЧНОСТЬЮ, ЧАСТОТНОСТЬЮ, ВОЗРАСТОМ УСВОЕНИЯ, КОНТЕКСТУАЛЬНОЙ МАРКИРОВАННОСТЬЮ

Представлены результаты экспериментального исследования эмоциональности, оценочности, контекстуальной соотнесенности, частотности, возраста усвоения русских диминутивов. Доказано наличие статистически значимых корреляций выделенных параметров, подтверждена гипотеза о взаимовлиянии фактора эмоциональности и других психолингвистических характеристик эмоциональных и нейтральных слов, определена специфика корреляции данных параметров в группе лексем-диминутивов в сравнении с оценочными и нейтральными единицами других классов.

Ключевые слова: диминутив; эмоциональность; оценочность; контекстуальная соотнесенность; частотность; возраст усвоения; корреляционный анализ

В настоящее время категория эмоциональности языка и речи активно исследуется учеными-лингвистами на материале различных языков и в разных аспектах.

В качестве средств выражения эмоциональности изучаются единицы разных уровней языка: лексики [1–3] грамматики (морфологии, словообразования и синтаксиса) [4, 5]. При этом, безусловно, исследования лексических ресурсов эмоциональности языка и речи являются доминирующими как по числу публикаций, так и по аспектам анализа.

Объектом нашего рассмотрения является класс слов, который независимо от различий в трактовке эмоциональности входит в состав данного класса слов, это так называемые диминутивы – класс производных единиц, основная функция которых состоит в выражении эмоционально-оценочного отношения говорящего к предмету, названному производящим словом. В литературе отмечается совмещенность в семантике диминутивов смыслов рациональной оценки с широким спектром эмоциональности, реализация которой варьируется в различных контекстных условиях [6–8].

Предмет анализа – специфика восприятия и когнитивной обработки диминутивов как единиц эмоционально-оценочной семантики. Мы связываем эту проблему с разрешением общего исследовательского вопроса – существует ли различие в восприятии эмоционально окрашенных и нейтральных слов, т.е. влияет ли эмоциональный семантический компонент на когнитивную обработку слова.

Однако при исследовании лексических средств выражения эмоциональности и процессов когнитивной обработки эмоциональной лексики обнаруживаются весьма различные позиции в понимании самого феномена эмоциональности и, в связи с этим, методов выделения эмоциональных лексических единиц (ЛЕ), как следствие – границ данных классов ЛЕ.

Различия в интерпретации одних и тех же единиц могут быть мотивированы своеобразием методологических установок и целеполагания научных направлений. В первом случае, на наш взгляд, весьма значительно противопоставляются собственно лингвистический, с одной стороны, и психолингвистический и когнитивный – с другой, подходы[1].

При собственно лингвистическом подходе эмоциональность интерпретируется как компонент коннотативного макрокомпонента значения, коннотации слова, которая противопоставляется денотативному макрокомпоненту значения. Эмоциональность как компонент одного из слоев сложно организованной структуры лексического значения выявляется с применением структурных методов: с использованием приема анализа лексического окружения слова (дистрибутивный анализ) и оппозиционного анализа – сравнения значений в парадигме.

С позиций современной психолингвистики и когнитивной науки эмоциональность понимается как один из компонентов когнитивного субстрата формирования компонентов лексического значения слова, как компоненты смысла, актуализируемые при восприятии и произнесении лексических единиц языка. Выраженная в речи эмоциональность предстает как бесконечная шкала переходов между максимально актуальными эмоциональными смыслами и смыслами, стремящимися к нулю. Однако и в единицах последних классов эмоциональное отношение к объекту может быть актуализованными в каких-либо ситуациях, а сами номинации вызывать определенный, хотя и весьма незначительный эмоциональный отклик. Компоненты эмоциональности выявляются при помощи экспериментальных методик, как прямого анкетирования (обычно применяется метод шкалирования Лайкерта) (например, [9, 10] и др.), так и с использованием экспериментов, направленных на определение влияния неосознаваемой субъектом эмоциональности слова при решении разного рода когнитивных задач (например, [11, 12] и др.).

При психолингвистическом подходе круг исследуемых эмоциональных единиц более широк по сравнению с собственно лингвистическим. Единицам присваивается статус эмоциональных не на основании лингвистического анализа их лексического значения в контексте, а на основании того, какую характеристику им дают воспринимающие их носители языка, на основании данных о влиянии эмоциональных смыслов на восприятие и когнитивную обработку слова. В этом случае выделяют три типа эмоциональных единиц:

1) слова, называющие эмоции (emotion words), – единицы, которые непосредственно соотносятся с каким-либо эмоциональным состоянием (*грусть, радость*), процессом (*беспокоиться*); описывают (*она грустная*) или выражают его (*я веселый*);

2) слова, связанные с эмоциями (emotion-related words) – единицы, которые характеризуют поведение, свойственное для какого-либо эмоционального состояния (*смех, истерика, кричать*);

3) так называемые эмоционально нагруженные слова (emotion-laden words), это слова, которые либо выражают эмоции говорящего по отношению к предмету речи (*весельчак, лузер*), либо способны вызвать эмоции у собеседников (*злокачественный*). В эту же группу включаются разного рода инвективы, нецензурные слова, междометия, ласкательные слова и др. [13].

В российской лингвистической традиции эмоциональные ЛЕ – это слова с особым типом коннотации, которые обозначают эмоциональные реакции говорящего по отношению к предмету речи: одобрительное, ласкательное, уничижительное, презрительное и т.п. На наш взгляд, данное определение границ эмоциональной лексики в наибольшей степени соотносится с третьей группой, выделяемой в психолингвистической традиции (emotion-laden words). Однако и в данном случаи мы обнаруживаем различия трактовок двух традиций. Как уже было отмечено, с точки зрения психолингвистического подхода эмоциональное отношение к денотату-референту – это континуум: референт любого слова может получить более или менее выраженное эмоциональное отношение, даже таких единиц, как *стол и глаза*, т.е. тех, которые никогда не включались в сферу эмоциональной лексики в лингвистических исследованиях эмоциональности. За пределы эмоциональной лексики в «узком» варианте лингвистической интерпретации выводятся следующие группы ЛЕ: названия чувств, эмоций, переживаний (*любить, ненависть, брезгливо и т.п.*); слова, которые объективируют оценку (*плохой, хороший, умный*); слова-интенсивы (усилители), обозначающие высокую степень чего-либо (*ливень, хохотать, ярость*); междометия (*ой, батюшки!*); повторные номинации (*так-сяк, шито-крыто, шуры-муры*); слова, не имеющие предметного содержания и не связанные с определенным кругом предметов (*чушь, вздор, чертовщина, дьявольщина*) [1. С. 41].

При собственно лингвистическом и психолингвистическом подходах эмоциональность рассматривается как категория, соотнесенная с другими категориями смысла или лексического значения слова.

В работах психолингвистической проблематики анализируется соотнесенность эмоциональности с категориями: 1) valence, или evaluation (коннотация, или оценка), – восприятие стимула как положительного или отрицательного; 2) arousal, или activity – (активация) – это степень, в которой стимул является «спокойным» или «волнующим». При этом отрицательные стимулы могут быть «волнующими» (*dirt* ‘грязь’) и «спокойными» (*snake* ‘змея’), и положительные стимулы могут быть также «волнующими» (*love* ‘любовь’) и «спокойными» (*sleep* ‘сон’) [14].

В собственно лингвистических исследованиях эмоциональная лексика, как правило, рассматривается в качестве разряда более широкого класса экспрессивной лексики; экспрессивность понимается как «свойство лексической единицы, связанное с ее способностью актуализировать качественно-количественную характеристику реального предмета, выделить особенность данного предмета на фоне одноименных с ним предметов и выразить эмоциональную оценку предмета речи, данную ему от лица, говорящего» [1. С. 41]. В пределах экспрессивной лексики категориальное значение эмоциональности рассматривается в соотнесении с категориями образности, оценочности и интенсивности [2, 15–17]. Как следует из приведенного выше определения, наиболее непосредственно в семантической структуре экспрессивного слова эмоциональность связана с оценочностью. Сторонники такого подхода утверждают, что оценочность, представляемая как соотнесенность слова с оценкой, и эмоциональность, связываемая с эмоциями, чувствами человека, не составляют двух разных компонентов значения, они едины, как неразрывны оценка и эмоция на внеязыковом уровне: «…оценка как бы скрыта в эмоции, а в конкретных высказываниях разворачивается в большей или меньшей степени», – утверждает Н.А. Лукьянова [1. С. 45]. Данный тип оценки противопоставляется оценке рациональной, которая предполагает осмысление объектов с точки зрения их соответствия установленному стандарту или норме (эмоциональная – рациональная: *умный – умненький, много работать – ишачить*) [18]. При этом сема «эмоциональная оценка» имеет два варианта – положительная или отрицательная оценка, каждый из которых в конкретных случаях представлен аллосемами – одобрительное, ласкательное, уничижительное, презрительное и др. Кроме этого есть промежуточная зона, выраженная аллосемами – ироничное, шутливое и пр.

Что касается категории интенсивности, то в собственно лингвистической интерпретации как составляющая экспрессивного слова она относится к области коннотативной семантики. И если в номинативных единицах интенсивность выражает реальную меру явления (*длинный, высокий*), то в экспрессивах она получает значимость только в том случае, когда количественная характеристика подчеркивает отклонение от нормы, выделенность, по мнению говорящего, описываемого предмета из ряда схожих с ним (*длиннющий, хлынуть, разнузданный*).

Таким образом, во-первых, мы наблюдаем значительные расхождения в подходах к выделению класса эмоциональных единиц в различных традициях, определяющих разные границы класса; во-вторых, наличие общего класса единиц, которые относятся к эмоциональным, это класс emotion-laden words, или собственно эмоциональные слова, при том что границы класса могут существенно различаться; в-третьих, при различном терминологическом выражении исследователи, принадлежащие разным научным направлениям, отмечают теснейшую связь и взаимообусловленность выражения эмоциональности и интенсивности (arousal, activity), эмоциональности и оценки (valence, evaluation).

Объектом нашего рассмотрения является класс слов, который, независимо от различий в трактовке эмоциональности, входит в состав данного класса слов; это так называемые диминутивы – класс производных единиц, основная функция которых состоит в

выражении эмоционально-оценочного отношения говорящего к предмету, названному производящим словом. В литературе отмечается совмещенность в семантике диминутивов смыслов рациональной оценки с широким спектром эмоциональности, реализация которой варьируется в различных контекстных условиях [19].

Предмет анализа – специфика восприятия и когнитивной обработки диминутивов как единиц эмоционально-оценочной семантики. Мы связываем эту проблему с разрешением общего исследовательского вопроса – существует ли различие в восприятии эмоционально окрашенных и нейтральных слов, т.е. влияет ли эмоциональный семантический компонент на когнитивную обработку слова.

Разрешению данной проблемы посвящены многочисленные исследования, проводимые преимущественно на материале английского языка и с использованием различных методов, однако наиболее распространены работы, связанные с распознаванием слов – одиночных или распознаваемых в контексте. При этом отмечается противоречивость полученных результатов и множественность их интерпретаций (см. обзоры работ, посвященных данной проблеме: [14, 20]).

Как представляется, неоднозначность полученных результатов объясняется несколькими основными причинами:

1) разнородностью исследуемого эмпирического материала, относимого к классу эмоциональной лексики. Как показывает анализ литературы, в большинстве исследований в качестве материала используются слова, которые в российской лингвистической традиции выводятся за границы эмоциональной лексики. Это могут быть существительные или прилагательные, которые вызывают отрицательные или положительные эмоции у говорящего (*gun* – «оружие», *win* – «выигрыш», *echo* – «эхо») [21] либо называют положительные или отрицательные качества предметов, однако не выражают отношение говорящего к этим предметам и качествам (*optimistisch (optimistic)* – «оптимистичный», *grausam (cruel)* – «жестокий») [22];

2) непоследовательным разграничением влияния компонента эмоциональности и других компонентов синкретичной семантики слова, называемого в русской лингвистической традиции экспрессивным (эмоциональность и тип оценки – положительная или отрицательная);

3) недостаточным разграничением действия фактора эмоциональности и других психолингвистических факторов, влияющих на когнитивную обработку слова, к которым относят прежде всего частоту слова, возраст усвоения, семантическую насыщенность слов, и др.

Вследствие этого в настоящее время проводятся исследования, направленные на анализ влияния фактора эмоциональности слова во взаимодействии с другими, такими как частотность слова и уже упоминавшиеся характеристики – активация (arousal) и оценка (valence). Так, например, многие исследователи говорят о влиянии фактора частотности слова на скорость его распознавания [23, 24]. Эффект частотности слова представляет собой поведенческое преимущество в распознавании часто используемых высокочастотных слов по сравнению с низкочастотными словами. Частотный эффект слова считается надежным показателем лексического доступа: взаимодействие между эмоциональностью слова и частотой будет означать, что эмоциональность слова может влиять на ранние, лексические этапы распознавания слова. При этом данный эффект демонстрируется не только в экспериментах на скорость реакции, но и в измерениях электрофизиологии мозга, и в продолжительности фиксирования глаза во время беглого чтения [8, 25].

Влияние факторов активации (arousal) и оценки (valence) рассматривается как изолированно, так и во взаимодействии. Так, например, R.J. Larsen, K.A. Mercer D.A. Balota и M.J. Strube при проведении эксперимента на принятие лексического решения обнаружили взаимодействие между активацией и оценкой: имеется тенденции к замедлению скорости реакции на слова с низкой степенью активации в сочетании с семантикой отрицательной оценки, в сочетании с положительной оценкой происходит ускорение принятия лексического решения. Однако у слов с высокой степенью активации интеракция с оценкой практически отсутствует [26].

Исследуется также взаимодействие фактора эмоциональности слова с состоянием настроения испытуемого. Настроение может быть надежно индуцировано у людей с помощью нескольких различных лабораторных процедур, включая технику самопровозглашения, прослушивание музыки, просмотр фильмов и гипнотическое внушение. Для экспериментов по распознаванию слов обычно предпочтительнее вызывать настроение невербальным методом прослушивания инструментальной музыки [9, 27].

В наших предыдущих исследованиях, которые проводились на материале русских эмоциональных единиц, также было выявлено влияние ряда факторов на когнитивную обработку слов [28–30].

При постановке проблемы мы исходили из того факта, что для русского языка характерна развитая система деривационного, морфологического маркирования эмоциональной семантики, поэтому в качестве стимулов были привлечены слова разных частей речи (прилагательных, глаголов, существительных), содержащие морфологически маркирование положительной и отрицательной оценочной семантики. Данные стимулы были введены в ряд экспериментальных заданий: задание на принятие лексического решения (lexical decision task), на категоризацию (categorisation task), на понимание прочитанного (reading comprehension task).

Проведенные эксперименты также продемонстрировали противоречивые результаты. В системе данных экспериментов наименее значимое влияние эмоциональности было получено на материале имен существительных с диминутивными суффиксами в противоположность материалу глаголов с эмоционально оценочными суффиксами отрицательной семантики, где фактор эмоциональности оказался значимым. Однако в каждом из проведенных экспериментов было

выявлено взаимодействие фактора эмоциональности с другими факторами: одушевленность / неодушевленность референта экспрессивного слова, тип референта предложения, тип эмоциональных коннотаций, выраженных в контексте.

Полученные результаты послужили основанием формулирования гипотезы о том, что эмоциональность вступает во взаимодействие и с другими семантическими и психолингвистически релевантными параметрами, влияющими на обработку слова, которые не контролировались в наших предыдущих исследованиях.

Цель статьи – выявление корреляции эмоциональной семантики русских диминутивов с психолингвистически релевантными параметрами: оценочность, контекстуальная соотнесенность, частотность, возраст усвоения; выявление специфики корреляции параметров в группе лексем-диминутивов в сравнении с оценочными и нейтральными единицами других классов.

Привлечение диминутивов в качестве эмоциональных стимулов в данном исследовании было мотивировано рядом причин. С одной стороны, как уже отмечалось, диминутивы представляют собой довольно разнообразные и неоднозначные по своей семантике единицы. С другой – коннотативный статус эмоционально-оценочных смыслов в структуре семантики диминутива позволяет считать диминутивы эмоциональными единицами как с точки зрения лингвистического подхода, так и с точки зрения подхода психолингвистического.

Группы стимулов для анализа формировались на основе данных «Большого толкового словаря русских существительных» Л.Г. Бабенко [31], в котором слова представлены в виде систематизированных групп по тематическому принципу. Были отобраны те единицы, которые имеют отношение к человеку и его окружению: наименование родственных связей (*папа, тетя, бабушка, жена*), частей тела (*рука, живот, глаз, желудок*), предметов одежды (*блуза, джинсы, костюм, кофта*), предметов домашнего быта и предметов мебели (*вилка, стул, ковер, кушетка*). Важно отметить, что, исходя из цели исследования, из указанных групп отбирались слова, от которых могут быть образованы формы с диминутивными суффиксами: *вилка – вилочка, рука – ручка, папа – папочка.* Кроме того, были сформированы группы слов с положительным (*великолепие, шедевр, прелесть, триумф*) и отрицательным значениями (*идиотство, тупица, безобразие, мерзость*), которые использовались в качестве слов-филеров, с целью определения наиболее точного места диминутивов на шкале эмоциональности. Общее количество стимулов – 371, из которых 163 единицы – непроизводные слова, 166 – диминутивы, образованные от непроизводных слов, 42 – филеры.

Для того чтобы получить данные, которые позволили бы сформировать группы стимулов, сбалансированные по психолингвистическим параметрам, данные стимулы были введены в серию экспериментов, в процессе проведения которых участникам предлагалось оценить лексические единицы по шкале от 1 до 7 по следующим параметрам:

– сила эмоции (что, как мы считаем, соотносится с психолингвистическим параметром arousal);

– тип оценки (соотносимый с параметром valence);

– типовые контексты использования: а) в разговоре, о ком чаще используется слово, б) в разговоре, с кем чаще используется слово;

– возраст усвоения слова;

– частотность.

Первые три параметра связаны с эмоциональностью, действие четвертого и пятого универсально для всех групп лексики.

Экспериментальное исследование проводилось с использованием распечатанных на бумаге анкет. Все стимулы были разделены на 6 списков, от 60 до 70 существительных в каждом. Слова в списках были упорядочены случайным образом. На каждом листе была размещена инструкция для соответствующей шкалы. При формулировании текстов инструкций мы опирались на опыт аналогичных исследований.

Время работы не было ограничено, заполнение одной анкеты варьировалось от 5 до 15 минут. Каждый участник получал не более двух случайно отобранных списков. Никто не оценивал одни и те же слова дважды.

Исследование было одобрено Этическим комитетом Международного центра исследований развития человека и Лаборатории когнитивных исследований языка ТГУ. Испытуемые были информированы о цели исследования и заполнили листы информированного согласия на участие в экспериментах. Все данные являются анонимными.

Испытуемые – студенты филологического факультета и факультета иностранных языков ТГУ, возраст – от 17 до 28 лет, 240 человек (86 мужчин и 154 женщины), каждый заполнял не более 3 анкет. Все участники указали русский язык как родной.

В результате было получено 53 634 наблюдения. Из анализа были исключены 4 анкеты, в которых испытуемые указали в качестве родного языка не русский (казахский). Кроме того, из анализа были исключены 9 анкет, в которых участники использовали для оценивания менее 3 измерений шкалы. На каждое слово в среднем было получено около 145 оценок. Каждый эксперимент прошли не менее 20 испытуемых, что соответствует требованиям примененной парадигмы экспериментальных исследований.

Первым параметром, который проверялся при помощи эксперимента, была субъективная частотность лексических единиц. Частотность (субъективная или объективная) является одной из основных характеристик, которые, как правило, контролируются при проведении психолингвистических экспериментов. В нашем случае использование параметра объективной частотности, которая обычно относительно русскоязычных лексем определяется с использованием словаря О.Н. Ляшевской и С.А. Шарова, не представлялось возможным, так как большинство выбранных нами слов-стимулов с диминутивными суффиксами не представлены в указанном словаре, т.е. имеют относительно низкую частотность (< 1).

Для определения субъективной частотности в ходе заполнения анкеты респондентам предлагалось оце-

нить слова, данные в списке, по частоте их использования в речи людей от 1 до 7, где единица соответствовала наименее частотному слову, а 7 – самому частотному.

В результате было получено 9 323 наблюдения, в анализ было включено 9 191 наблюдение.

Вторым контролируемым параметром явилась степень эмоциональности стимулов. При заполнении данной анкеты испытуемым предлагалось оценить единицы из списка по критерию эмоциональности (от 1 до 7), где единица соответствует оценка «неэмоциональное слово», а 7 – «эмоциональное» (2 – «не совсем эмоциональное, но близкое к нему», 3 – «скорее нейтральное, чем эмоциональное», 4 – «как нейтральное, так и эмоциональное», 5 – «скорее эмоциональное, чем нейтральное», 6 – «не самое эмоциональное, но близкое к нему»). Для большей наглядности респондентам предлагалось несколько примеров оценивания единиц. Например, *пьющий человек* – неэмоциональное слово (1), *алкоголик* – как нейтральное, так и эмоциональное (4), *пьянчуга* – эмоциональное (7).

В результате было получено 9 705 наблюдений, в анализ было включено 9 437 наблюдений.

Следующий тест был направлен на выявление оценки, выражаемой тем или иным словом-стимулом (отрицательной, положительной или нейтральной). Респондентам предлагалось оценить слова из списка по тому, какая эмоциональная оценка к называемому лицу или предмету выражается данным словом – положительная, отрицательная или нейтральная по шкале от 1 до 7, где 1 соответствует слово с отрицательной оценкой, а 7 – с положительной (2 – не совсем отрицательное, но близкое к нему, 3 – скорее нейтральное, чем отрицательное, 4 – нейтральное слово, 5 – скорее положительное, чем нейтральное, 6 – не самое положительное, но близкое к нему). Для наглядности испытуемым также предлагались примеры: слова с отрицательной оценкой. В результате было получено 8 680 наблюдений, в анализ было включено 8 478 наблюдений.

В четвертом и пятом экспериментах проверялось наличие устойчивой контекстной связи реализации эмоциональной семантики единиц с диминутивными суффиксами, что было ранее установлено в исследованиях с использованием лингвистической методологии [18], а также исходя из данных о взаимодействии факторов экспрессивности и контекстуальной соотнесенности слов, полученных нами ранее с использованием психолингвистических экспериментальных методик [32].

Испытуемым предлагалось оценить наличие закрепленности единиц за типовыми контекстами использования (в разговорах с детьми и о детях, в разговоре о взрослых и со взрослыми) по шкалам от 1 до 7, где 1 – это слово используется в разговоре только с детьми (о детях), 7 – это слово используется в разговоре только со взрослыми (о взрослых) (2 – это слово используется в разговоре с детьми (о детях) чаще, чем со взрослыми (о взрослых), 3 – это слово скорее используется в разговоре с детьми (о детях), чем со взрослыми (о взрослых), 4 – это слово используется в одинаковой степени как в разговоре с детьми (о детях), так и в разговоре со взрослыми (о взрослых), 5 – это слово используется скорее в разговоре со взрослыми (о взрослых), чем с детьми (о детях), 6 – это слово используется в разговоре со взрослыми (о взрослых) чаще, чем в разговоре с детьми (о детях)).

В результате по параметру «использование в разговоре о ребенке / взрослом» было получено 8 042 наблюдения, по параметру «использование в разговоре с ребенком / взрослым» – 9 256, в анализ было включено 7 906 и 9 124 наблюдения соответственно.

В шестом эксперименте определялся возраст усвоения слов, что было мотивировано наличием данных о влиянии указанного параметра на когнитивную обработку слов. В экспериментальном задании участникам претеста предлагалось оценить стимулы по тому, в каком возрасте они впервые услышали и / или начали использовать то или иное слово (0–2 года, 3–5 лет, 6–9 лет, 10–13 лет, 14–17 лет, 18 лет и старше)[2].

В результате было получено 8 628 наблюдений, все наблюдения были включены в анализ.

Описательные статистики полученных результатов по параметрам «субъективная частотность», «тип оценки», «степень эмоциональности», типовым контекстам сочетаемости и возрасту усвоения представлены в табл. 1.

Таблица 1

Описательные статистики эмоциональности и смежных категорий

Показатель	Средн.	Min	Max	Q1	Q2	Q3	Ст. откл.	IQR
Тип оценки	3,451 650	1,0 248	6,8 967	2,7 000	3,5 667	3,9 333	0,960 058	1,233 333
Степень эмоциональности	2,779 697	1,0 000	6,0 455	1,5 000	2,9 286	3,7 273	1,280 779	2,227 273
Субъективная частотность	4,062 272	1,1 852	6,9 524	2,8 800	4,1 071	5,2 800	1,410 025	2,400 000
Разговоры с ребенком / взрослым	3,974 452	1,9 167	6,6 538	3,0 667	4,0 000	4,6 957	1,085 938	1,628 985
Разговоры о ребенке / взрослом	4,124 302	1,8 276	6,8 235	3,1 667	4,1 667	4,8 621	1,113 903	1,695 402
Возраст усвоения	2,509 129	1,0 455	4,6 800	1,9 200	2,4 000	3,0 000	0,754 832	1,080 000

Примечание. Средн. – среднее значение; Ст. откл. – стандартное отклонение; Min, Max – минимальное и максимальное значения; Q1, Q2 (медиана), Q3 – первый, второй, третий квартили соответственно; IQR – межквартильный размах.

Таким образом, в результате первого этапа исследования были собраны эмпирические данные по психолингвистически релевантным шкалам. Полученные в серии претестов данные позволили достичь постав-

ленной в работе цели – выявить корреляцию эмоциональной семантики лексем-диминутивов со смежными психолингвистически релевантными параметрами в сравнении с другими группами эмоциональной и нейтральной лексики с применением статистических методов (использовался пакет программ STATISTICA).

На первом этапе был выявлен характер корреляционных взаимосвязей между исследуемыми параметрами. Для анализа использовался непараметрический коэффициент корреляции Спирмена, так как после проверки распределения переменных на нормальность было установлено, что ни одна из выборок не подчиняется нормальному распределению.

В результате проведения корреляционного анализа были получены данные, позволяющие говорить о наличии статистически значимых корреляционных взаимосвязей между исследуемыми параметрами «субъективная частотность», «тип оценки», «степень эмоциональности», типовым контекстом сочетаемости и возрастом усвоения. Полученные результаты представлены в табл. 2.

В качестве наиболее важных для нашего исследования отметим следующие корреляции:

– прямая функциональная связь между параметрами «использование в разговорах с ребенком / взрослым» и «использование в разговорах о ребенке / взрослом» (r = 0,919 037), что фактически говорит об их идентичности для испытуемых и позволяет в дальнейшем использовать только один из параметров для анализа;

– прямая корреляционная связь между параметрами «оценка» и «использование в разговорах с ребенком / взрослым» (r = 0,582 941): чем более высоким является показатель оценки у слова, тем скорее оно будет использовано в разговоре со взрослым, чем с ребенком (о взрослом);

– прямая корреляционная связь между параметрами «возраст усвоения» и «использование в разговорах с ребенком / взрослым» (r = 0,542 309): чем позднее было усвоено слово, тем скорее оно будет использовано в разговоре со взрослым, чем с ребенком (о взрослом);

– прямая корреляционная связь между параметрами «частотность» и с «использование в разговорах с ребенком / взрослым» (r = 0,30 620): чем более частотно слово, тем скорее оно будет использоваться в разговоре со взрослым, чем с ребенком (о взрослом);

– обратная корреляционная связь между параметрами «эмоция» и «оценка» (r = –0,520 647): чем более эмоциональным является слово, тем более положительной является выражаемая им оценка;

– обратная корреляционная связь между параметрами «эмоция» и «частотность» (r = –0,433 067): чем более эмоциональным является слово, тем оно менее частотно в употреблении;

– обратная корреляция между параметрами «эмоция» и «использование в разговорах с ребенком / взрослым» (r = –0,467 210): чем эмоциональнее слово, тем скорее оно будет использовано в разговоре с ребенком, чем в разговоре со взрослым;

– обратная корреляционная связь между параметрами «возраст усвоения» и «частотность» (r = –0,402 450): чем позднее было усвоено слово, тем менее частотным оно является.

Все отмеченные корреляции значимы на уровне $p < 0,05$.

На втором этапе было проведено исследование специфики актуализации выявленных параметров в лексемах-диминутивах по сравнению с другими группами эмоциональной и нейтральной лексики.

Описательные статистики оценки параметров с распределением относительно представленных групп лексики представлены в табл. 3.

Таблица 2

Корреляции параметров (с использованием непараметрического коэффициента корреляции Спирмена)

Показатель	Тип оценки	Степень эмоциональности	Субъективная частотность	Разговоры с ребенком / взрослым	Разговоры о ребенке / взрослом	Возраст усвоения
Тип оценки	1,000 000	–0,520 647	0,247 536	0,582 941	0,557 618	0,212 371
Степень эмоциональности	–0,520 647	1,000 000	–0,433 067	–0,467 210	–0,448 791	–0,024 135
Субъективная частотность	0,247 536	–0,433 067	1,000 000	0,306 201	0,321 488	–0,402 450
Разговоры с ребенком / взрослым	0,582 941	–0,467 210	0,306 201	1,000 000	0,919 037	0,542 309
Разговоры о ребенке / взрослом	0,557 618	–0,448 791	0,321 488	0,919 037	1,000 000	0,518 212
Возраст усвоения	0,212 371	–0,024 135	–0,402 450	0,542 309	0,518 212	1,000 000

Таблица 3

Описательные статистики оценки параметров с распределением по группам стимулов

Параметр / Тип	Слова с положительной оценкой			Диминутивы			Слова с нейтральной оценкой			Слова с отрицательной оценкой		
	Средн.	Мин.	Макс.	Средн.	Мин.	Макс.	Средн.	Мин.	Макс.	Средн.	Мин.	Макс.
Тип оценки	2,4	1,02	3,44	2,8	1,23	5,22	3,8	1,25	5,47	5,7	3,69	6,89
Степень эмоциональности	3,2	1,59	5,27	3,7	1,46	5,86	1,6	1	4	4	1,81	6,04
Субъективная частотность	4,8	2,8	5,95	3,1	1,18	6,85	4,8	1,37	6,95	4,2	1,7	5,76
Разговоры с ребенком / взрослым	5	3,1	6,4	3,1	1,91	6,16	4,5	3,23	6,65	5,4	3,32	6,57
Разговоры с ребенком / взрослым	5,1	2,5	6,8	3,2	1,82	6	4,7	2,55	6,61	5,6	4,29	6,66
Возраст усвоения	3	1,5	4,16	2,4	1,26	4,63	2,4	1,04	4,68	3,3	2	4,24

Для выявления различий внутри выделенных групп стимулов полученные характеристики стимулов были проанализированы с использованием критерия Краскела–Уоллиса, который является непараметрическим аналогом одномерному дисперсионному анализу.

1. По показателю «субъективная частотность» диминутивы значимо отличаются от всех остальных групп слов (положительные – p = 0,000 009, нейтральные – p = 0,000 000, отрицательные – p = 0,003 858).

2. По параметрам «использование в разговорах с ребенком / взрослым (о ребенке / взрослом)» диминутивы значимо отличаются от всех остальных групп слов (p = 0,000 000), при этом средние значения диминутивов находятся на том уровне, где они оцениваются как те, которые используются скорее в разговоре с детьми, непроизводные слова – используются и с детьми, и со взрослыми, положительные и отрицательные – скорее в разговоре со взрослыми.

3. По параметру «степень эмоциональности» диминутивы значимо отличаются от исходных нейтральных слов (p = 0,000 000), при этом диминутивы оцениваются как единицы, которые могут быть как эмоциональными, так и неэмоциональными, нейтральные – как неэмоциональные и близкие к ним.

4. По параметру «тип оценки» диминутивы значимо отличаются от исходных нейтральных слов (p = 0,000 000), а также от отрицательных единиц (p = 0,000 000). При этом диминутивы оцениваются как скорее нейтральные единицы, чем положительные, а отрицательные – как имеющие скорее отрицательную оценку, чем нейтральную.

5. По параметру «возраст усвоения» диминутивы и исходные нейтральные слова значимо отличаются от положительных и отрицательных слов (p = 0,000 000), но не различаются между собой. Диминутивы, как и нейтральные слова, были оценены как слова, усвоенные в промежуток от 2 до 5 лет.

Итак, по сравнению с тремя другими группами слов диминутивы являются наименее частотными, оцениваются как те, которые употребляются скорее в разговоре с детьми (о детях), могут быть как эмоциональными, так и неэмоциональными, а также характеризуются скорее как нейтральные единицы, чем положительные. Кроме того, они являются словами, которые усваиваются в довольно раннем возрасте согласно ответам испытуемых.

Исходя из оценок, данных словам с диминутивными суффиксами, можно сделать вывод о том, что контекстная реализация является действительно важным параметром для эмоциональных единиц в целом, и для диминутивов в частности, поскольку слова такого типа оцениваются как те, которые могут быть и эмоциональными и неэмоциональными, т.е. предположительно на сдвиг эмоциональности в ту или иную сторону влияет контекст. Данный вывод подтверждает полученные ранее результаты о взаимодействии социального контекста и фактора эмоциональности.

Таким образом, проведенные эксперименты показали наличие статистически значимых корреляций выделенных параметров, что подтверждает нашу гипотезу о взаимовлиянии фактора эмоциональности с другими психолингвистическими характеристиками эмоциональных слов. Полученные результаты соотносятся с теоретическими постулатами и эмпирическими данными, выработанными в лингвистике с применением текстологических приемов анализа.

Внутригрупповой анализ данных по различным параметрам продемонстрировал специфику группы слов с диминутивными суффиксами по сравнению с нейтральными словами, другими группами эмоциональной лексики. Этот вывод также можно интерпретировать как доказательство психолингвистической релевантности описанного в лингвистической литературе своеобразия эмоциональности диминутивов по сравнению с другими средствами лексического маркирования указанных смыслов.

Вместе с тем в исследованиях диминутивов, проводимых в рамках собственно лингвистической традиции, отмечается значительная контекстная, в том числе тематическая и конситуативная зависимость реализации исследуемой семантики. Применяемые в работе методы не нацелены на анализ этого аспекта контекстного функционирования диминутивов, однако частично выводы, полученные при анализе претестов с оценкой типовых конситуаций общения – в разговоре с детьми и о детях, также соотносятся и развивают соответствующие выводы, полученные с применением лингвистических выводов. Однако психологическая и когнитивная релевантность идеи контекстной зависимости семантики диминутивов может быть получена с использованием других экспериментальных методик.

Отметим также, что выводы, сделанные в работе, позволяют объяснить противоречивость результатов, полученных в ранее проводимых экспериментах с использованием в качестве стимулов эмоциональных слов, проявлением действия смежных психолингвистически релевантных параметров слова, что, в свою очередь, обусловливает необходимость учета характера их корреляции в психолингвистических исследованиях.

ПРИМЕЧАНИЯ

[1] В данном случае мы не ставим задачу представить полный обзор работ собственно лингвистических и психолингвистических исследований, посвященных проблеме эмоциональности, сфокусировавшись лишь на двух аспектах разработки этой проблематики – типы семантики (шире – смыслов), относимые к данной категории, аспект взаимодействия эмоциональности со смежными категориями, что необходимо для объяснения принятых подходов при разрешении текущих задач исследования.

[2] Как было неоднократно установлено ранее в психолингвистических исследованиях, методики, направленные на установление субъективных оценок возраста усвоения слова, дают данные, устойчиво коррелирующие с полученными объективными данными [33].

ЛИТЕРАТУРА

1. Лукьянова Н.А. Экспрессивная лексика разговорного употребления: проблемы семантики. Новосибирск : Наука, 1986. 230 с.
2. Телия В.Н. Коннотативный аспект семантики номинативных единиц. М. : Наука, 1986. 143 с.
3. Матвеева Т.В. Экспрессивность русского слова. Palmarium Academic Publishing, 2013. 173 с.
4. Малинович Ю.М. Экспрессия и смысл предложения: проблемы эмоционально-экспрессивного синтаксиса. Иркутск : Изд-во ИГУ, 1989. 213 с.
5. Сковородников А.П. Экспрессивные синтаксические конструкции современного русского литературного языка. Томск, 1981. 255 с.
6. Арутюнова Н.Д. Типы языковых значений: Оценка. Событие. Факт. М. : Наука, 1988. 341 с.
7. Воейкова М.Д. Системно-грамматические функции диминутивов в усвоении русского языка ребенком. URL: http://iling.spb.ru/grammatikon/child/vo. html
8. Протасова Е.Ю. Роль диминутивов в детском дискурсе // Цейтлин С.Н. Проблемы детской речи. СПб., 1999.
9. Kensinger E.A., Corkin S. Memory enhancement for emotional words: Are emotional words more vividly remembered than neutral words? // Memory & cognition. 2003. № 31 (8). P. 1169–1180.
10. Anooshian L.J., Hertel P.T. Emotionality in free recall: Language specificity in bilingual memory // Cognition & Emotion. 1994. Vol. 8 (6). P. 503–514.
11. Scott G., O'Donnell, P., Sereno S. Emotion words affect eye fixations during reading // Journal of Experimental Psychology: Learning, Memory, and Cognition. 2012. Vol. 38 (3). P. 783–792.
12. Niedenthal P.M., Setterlund J.B. H. M. B. Being happy and seeing "happy": Emotional state mediates visual word recognition // Cognition & Emotion. 1997. Vol. 11 (4). P. 403–432.
13. Pavlenko A. Emotion and emotion-laden words in the bilingual lexicon // Bilingualism: Language and Cognition. 2008. Vol. 11 (2). P. 147–164.
14. Kuperman V., Estes Z., Brysbaert M., Warriner A.B. Emotion and language: Valence and arousal affect word recognition // Journal of Experimental Psychology: General. 2014. Vol. 143 (3). P.1065–1081.
15. Матвеева Т.В. Лексическая экспрессивность в языке : учеб. пособие. Свердловск : Изд-во Урал, ун-та, 1986. 92 с.
16. Блинова О.И. Образность как категория лексикологии // Экспрессивность лексики и фразеологии. Новосибирск, 1983. С. 3–11.
17. Юрина Е.А. Комплексное исследование образной лексики русского языка : дис. … д-ра филол. наук. Томск, 2005. 436 с.
18. Резанова З.И. Именная деминутивная деривация в моделях выражения оценки // Картины русского мира: аксиология в языке и тексте / отв. ред. З.И. Резанова. Томск, 2005. С. 196–234.
19. Sereno S.C., Scott G.G., Thaden E.J., Bo Yao, O'Donnell P.J. Emotion word processing: does mood make a difference? // Frontiers in Psychology. 2015. DOI: 10.3389/fpsyg.2015.01191
20. Kousta S.-T. et al. Emotion words, regardless of polarity, have a processing advantage over neutral words. Cognition. 2009. DOI: 10.1016/j.cognition.2009.06.007
21. Wentura D., Rothermund K., Bak P. Automatic vigilance: The attention-grabbing power of approach-and avoidance-related social information. // Journal of personality and social psychology. 2000. Vol. 78 (6). P. 1024–1037.
22. Kuchinke L. et al. Pupillary responses during lexical decisions vary with word frequency but not emotional valence // International Journal of Psychophysiology. 2007. № 65.2. P. 132–140.
23. Méndez-Bértolo C., Pozo M.A., Hinojosa J.A. Word frequency modulates the processing of emotional words: Convergent behavioral and electrophysiological data. Neuroscience letters. 2011. Vol. 494 (3). P. 250–254.
24. Sheikh N.A., Titone D.A. Sensorimotor and linguistic information attenuate emotional word processing benefits: an eye-movement study // Emotion. 2013. № 13(6). P. 1107–1121.
25. Scott G.G., O'Donnell P.J., Leuthold H., Sereno S.C. Early emotion word processing: Evidence from event-related potentials // Biological Psychology. 2009. Vol. 80 (1). P. 95–104.
26. Larsen R.J., Mercer K.A., Balota D.A., Strube M.J. Not all negative words slow down lexical decision and naming speed: Importance of word arousal // Emotion (Washington, D.C.). 2008. Vol. 8. P. 445–452.
27. Olafson K.M., Ferraro F.R. Effects of emotional state on lexical decision performance // Brain and Cognition. 2011. Vol. 45 (1). P. 15–20.
28. Резанова З.И., Васильева А.В., Позовкина К.С., Хабибулина А.С. Когнитивная обработка русских экспрессивных единиц: гендерное своеобразие // Вестник Томского государственного университета. 2017. № 420. С. 74–81.
29. Васильева А.В. Особенности когнитивной обработки экспрессивной субстантивной семантики: экспериментальное исследование // Язык и культура : сб. ст. XXVIII Междунар. науч. конф. (25–27 сент. 2017 г.). Томск : Издательский Дом ТГУ, 2018. С. 17–24.
30. Позовкина К.С. Влияние экспрессивного стимула с отрицательной коннотацией на скорость реакции : гендерный аспект // Седьмая международная конференция по когнитивной науке : тез. докл. (Светлогорск, 20–24 июня 2016 г.). М. : Ин-т психологии РАН. 2016. С. 494–495.
31. Бабенко Л.Г. Большой толковый словарь русских существительных : Идеографическое описание. Синонимы. Антонимы. М. : АСТ-Пресс Книга, 2008. 862 с.
32. Резанова З.И., Некрасова Е.Д. Семантика диминутивных суффиксов в восприятии носителей русского языка : влияние контекстных и социальных факторов // Вестник Томского государственного университета. 2017. № 421. С. 12–21. DOI: 10.17223/15617793/421/2
33. Zevin J.D., Seidenberg M.S. Age of acquisition effects in word reading and other tasks // Journal of Memory and language. 2002. Vol. 47 (1). P. 1–29. DOI:10.1006/jmla.2001.2834

Статья представлена научной редакцией «Филология» 14 марта 2019 г.

Emotionality of the Diminutive: The Relation with the Evaluation, Frequency, Age of Acquisition, Contextual Correlation

Vestnik Tomskogo gosudarstvennogo universiteta – Tomsk State University Journal, 2019, 445, 22–31.
DOI: 10.17223/15617793/445/3

Alina V. Vasilyeva, Tomsk State University (Tomsk, Russian Federation). E-mail: alvasilevaaa@mail.ru
Zoya I. Rezanova, Tomsk State University (Tomsk, Russian Federation). E-mail: rezanovazi@mail.ru

Keywords: diminutive; emotionality; evaluation; contextual correlation; frequency; age of acquisition; correlation analysis.

Based on the literature analysis and the previous studies' results, this article proves that the inconsistency of the results of the experimental studies of emotional vocabulary cognitive processing is determined by: (1) the heterogeneity of the empirical material, which belongs to emotional vocabulary; (2) the inconsistent differentiation of influence of emotional component and other components of emotional word syncretic semantics; (3) the insufficient differentiation of the emotionality factor and other psycholinguistic factors affecting word cognitive processing: *evaluation, contextual correlation, frequency, age of acquisition.* The object of consideration in this article is diminutives – a class of derived units, whose main function is to express the emotional-evaluative attitude of the speaker to the subject referred to by a base word. The aim of this article is to identify the correlation of emotional semantics with

relevant psycholinguistic parameters: evaluation, contextual correlation, frequency, age of acquisition; identification of the specificity of the correlation parameters of diminutives in comparison with emotional and neutral units of other classes. Diminutives were used as emotional stimuli in the study. They were opposed to the corresponding neutral non-derivative units and groups of words with positive and negative evaluation. 371 stimuli were used. By means of a 7-point Likert scale, the average scores on the parameters of emotion strength, type of evaluation, frequency, typical contexts of use, age of word acquisition were obtained. Thestimuli were analyzed using nonparametric Spearman's correlation coefficient of STATISTICA software package. The correlation of emotional diminutives' semantics with selected psycholinguistic parameters in comparison with other groups of emotional and neutral vocabulary was revealed: a direct functional relationship between the factors "use in conversations with a child/adult" and "use in conversations about a child/adult" (r= 0.919037); the direct correlation between "evaluation" and "use in conversations with a child/adult" (r=0.582941), "age of acquisition" and "use in conversations with a child/adult" (r=0.542309), "emotion" and "reaction speed" (r=0.367116); "frequency" and "use in conversations with a child/adult" (r=0.30620); reverse correlation between "emotion" and "evaluation" (r=-0.520647); "emotion" and "frequency" (r=-0.433067); "emotion" and "use in conversations with a child/adult" (r=-0.467210), "age of acquisition" and "frequency" (r=-0.402450). The analysis of diminutives conducted with the Kruskal–Wallis criterion showed significant differences in diminutives in all the studied parameters in comparison with other groups of emotional and neutral stimuli. These conclusions allow to explain the inconsistency of the results obtained in previous experiments by the influence of adjacent psycholinguistically relevant word parameters, the need to take into account the nature of their correlation in the ongoing psycholinguistic studies.

REFERENCES

1. Luk'yanova, N.A. (1986) *Ekspressivnaya leksika razgovornogo upotrebleniya: problemy semantiki* [Expressive Vocabulary of Colloquial Use: Problems of Semantics]. Novosibirsk: Nauka.
2. Teliya, V.N. (1986) *Konnotativnyy aspekt semantiki nominativnykh edinits* [The Connotative Aspect of the Semantics of Nominative Units]. Moscow: Nauka.
3. Matveeva, T.V. (2013) *Ekspressivnost' russkogo slova* [Expressivity of the Russian Word]. Riga: Palmarium Academic Publishing.
4. Malinovich, Yu.M. (1989) *Ekspressiya i smysl predlozheniya: problemy emotsional'no-ekspressivnogo sintaksisa* [Expression and Meaning of the Sentence: Problems of Emotionally Expressive Syntax]. Irkutsk: Irkutsk State University.
5. Skovorodnikov, A.P. (1981) *Ekspressivnye sintaksicheskie konstruktsii sovremennogo russkogo literaturnogo yazyka* [Expressive Syntactic Constructions of the Modern Russian Literary Language]. Tomsk: Tomsk State University.
6. Arutyunova, N.D. (1988) *Tipy yazykovykh znacheniy: Otsenka. Sobytie. Fakt* [Types of Language Meanings: Assessment. Event. Fact]. Moscow: Nauka.
7. Voeykova, M.D. (n.d.) *Sistemno-grammaticheskie funktsii diminutivov v usvoenii russkogo yazyka rebenkom* [System-Grammatical Functions of Diminutives in a Child's Russian Language Acquisition]. [Online] Available from: http://iling.spb.ru/grammatikon/child/vo.html.
8. Protasova, E.Yu. (1999) [The role of diminutives in children's discourse]. *Problemy detskoy rechi* [Problems of Children's speech]. Proceedings of the All-Russian Conference. Saint Petersburg. 24–26 November 1999. St. Petersburg: Herzen State Pedagogical University of Russia. (In Russian).
9. Kensinger, E.A. & Corkin, S. (2003) Memory enhancement for emotional words: Are emotional words more vividly remembered than neutral words? *Memory & Cognition*. 31 (8). pp. 1169–1180.
10. Anooshian, L.J. & Hertel, P.T. (1994) Emotionality in free recall: Language specificity in bilingual memory. *Cognition & Emotion*. 8 (6). pp. 503–514.
11. Scott, G., O'Donnell, P. & Sereno, S. (2012) Emotion words affect eye fixations during reading. *Journal of Experimental Psychology: Learning, Memory, and Cognition*. 2012. 38 (3). pp. 783–792. DOI: 10.1037/a0027209.
12. Niedenthal, P.M., Halberstadt, J.B. & Setterlund, M.B. (1997) Being happy and seeing "happy": emotional state mediates visual word recognition. *Cognition & Emotion*. 11 (4). pp. 403–432.
13. Pavlenko, A. (2008) Emotion and emotion-laden words in the bilingual lexicon. *Bilingualism: Language and Cognition*. 11 (2). pp. 147–164.
14. Kuperman, V., Estes, Z., Brysbaert, M. & Warriner, A.B. (2014) Emotion and language: Valence and arousal affect word recognition. *Journal of Experimental Psychology: General*. 143 (3). pp. 1065–1081. DOI: 10.1037/a0035669
15. Matveeva, T.V. (1986) *Leksicheskaya ekspressivnost' v yazyke* [Lexical Expressivity in the Language]. Sverdlovsk: Ural State University.
16. Blinova, O.I. (1983) Obraznost' kak kategoriya leksikologii [Figurativeness as a category of lexicology]. In: *Ekspressivnost' leksiki i frazeologii* [Expressivity of Vocabulary and Phraseology]. Novosibirsk: Novosibirsk State University. pp. 3–11.
17. Yurina, E.A. (2005) *Kompleksnoe issledovanie obraznoy leksiki russkogo yazyka* [A Comprehensive Study of Figurative Vocabulary of the Russian Language]. Philology Dr. Diss. Tomsk.
18. Rezanova, Z.I. (2005) Imennaya deminutivnaya derivatsiya v modelyakh vyrazheniya otsenki [Nominal Demonstrative Derivation in Models of Expression of Valuation]. In: Rezanova, Z.I. (ed.) *Kartiny russkogo mira: aksiologiya v yazyke i tekste* [Images of the Russian World: Axiology in Language and Text]. Tomsk: Tomsk State University. pp. 196–234.
19. Sereno, S.C. et al. (2015) Emotion word processing: does mood make a difference? *Frontiers in Psychology*. 6. DOI: 10.3389/fpsyg.2015.01191
20. Kousta, S.-T. et al. (2009) Emotion words, regardless of polarity, have a processing advantage over neutral words. *Cognition*. 112 (3). pp. 473–481. DOI: 10.1016/j.cognition.2009.06.007
21. Wentura, D., Rothermund, K. & Bak, P. (2000) Automatic vigilance: The attention-grabbing power of approach-and avoidance-related social information. *Journal of Personality and Social Psychology*. 78 (6). pp. 1024–1037. DOI: 10.1037/0022-3514.78.6.1024
22. Kuchinke, L. et al. (2007) Pupillary responses during lexical decisions vary with word frequency but not emotional valence. *International Journal of Psychophysiology*. 65 (2). pp. 132–140. DOI: 10.1016/j.ijpsycho.2007.04.004
23. Méndez-Bértolo, C., Pozo, M.A. & Hinojosa, J.A. (2011) Word frequency modulates the processing of emotional words: Convergent behavioral and electrophysiological data. *Neuroscience Letters*. 494 (3). pp. 250–254. DOI: 10.1016/j.neulet.2011.03.026
24. Sheikh, N.A. & Titone, D.A. (2013) Sensorimotor and linguistic information attenuate emotional word processing benefits: an eye-movement study. *Emotion*. 13 (6). pp. 1107–1121. DOI: 10.1037/a0032417
25. Scott, G.G., O'Donnell, P.J., Leuthold, H. & Sereno, S.C. (2009) Early emotion word processing: evidence from event-related potentials. *Biological Psychology*. 80 (1). pp. 95–104. DOI: 10.1016/j.biopsycho.2008.03.010
26. Larsen, R.J., Mercer, K.A., Balota, D.A. & Strube, M.J. (2008) Not all negative words slow down lexical decision and naming speed: importance of word arousal. *Emotion*. 8. pp. 445–452. DOI: 10.1037/1528-3542.8.4.445
27. Olafson, K.M. & Ferraro, F.R. (2011) Effects of emotional state on lexical decision performance. *Brain and Cognition*. 45 (1). pp. 15–20. DOI: 10.1006/brcg.2000.1248
28. Rezanova, Z.I., Vasil'eva, A.V., Pozovkina, K.S. & Khabibulina, A.S. (2017) Cognitive processing of an expressive word: gender specificity. *Vestnik Tomskogo gosudarstvennogo universiteta – Tomsk State University Journal*. 420. pp. 74–81. (In Russian). DOI: 10.17223/15617793/420/10

29. Vasil'eva, A.V. (2018) [Features of cognitive processing of expressive substantive semantics: an experimental study]. *Yazyk i kul'tura* [Language and Culture]. Proceedings of the XXVIII International Conference. Tomsk. 25–27 September 2017. Tomsk: Tomsk State University. pp. 17–24. (In Russian).
30. Pozovkina, K.S. (2016) [The effect of expressive stimulus with negative connotation on the reaction rate: gender aspect]. *Abstracts of the 7th International Conference on Cognitive Science.* Svetlogorsk. 20–24 June 2016. Moscow: Institute of Psychology RAS. pp. 494–495. (In Russian).
31. Babenko, L.G. (2008) *Bol'shoy tolkovyy slovar' russkikh sushchestvitel'nykh: Ideograficheskoe opisanie. Sinonimy. Antonimy* [The Great Dictionary of Russian Nouns: an Ideographic Description. Synonyms. Antonyms]. Moscow: AST-Press Kniga.
32. Rezanova, Z.I. & Nekrasova, E.D. (2017) Semantics of diminutive suffixes in the perception of native speakers of the Russian language: influence of contextual and social factors. *Vestnik Tomskogo gosudarstvennogo universiteta – Tomsk State University Journal*. 421. pp. 12–21. (In Russian). DOI: 10.17223/15617793/421/2
33. Zevin, J.D. & Seidenberg, M.S. (2002) Age of acquisition effects in word reading and other tasks. *Journal of Memory and Language*. 47 (1). pp. 1–29. DOI:10.1006/jmla.2001.2834

Received: 14 March 2019

Вестник Томского государственного университета. 2019. № 445. С. 32–38. DOI: 10.17223/15617793/445/4

УДК 821.161.1-34 + 801.81:398.21

А.А. Пархаева

ЛИТЕРАТУРНЫЙ ФЕНОМЕН «НОВЫЕ СКАЗКИ» В СИСТЕМЕ СОВЕТСКОЙ ЛИТЕРАТУРЫ 1920-х гг.

Рассматривается функционирование феномена «новых сказок», определивших специфику художественного мира ряда произведений советской литературы 1920-х гг. Представлены результаты изучения группы текстов исследуемого периода, объединенных общей идеей построения и организации нового мира. В процессе исследования особое внимание уделяется роли сказочной семантики в системе ассоциативного фона произведения, а также разъясняется специфика термина «псевдофольклорные сказки».

Ключевые слова: новые сказки; советская литература; псевдофольклорные сказки; сказочная семантика; архаичные жанры.

Онтологический статус жанра сказки в 20-е гг. XX в. определяется радикальными изменениями в жизни общества и ситуацией переустройства действительности. Уже на рубеже эпохи XIX–XX вв. отчетливо осознавались кризисные настроения, ощущались тревога и страх перед надвигающимися эпохальными изменениями. Именно в этот период зарождается ощущение разрушения прежних представлений о мире, размывания этических идеалов, составлявших основу его существования. Социальный взрыв, сопровождавший революцию 1917 г. и затем Гражданскую войну, привел к изменениям не только внешних властных институтов, но и прежде всего – мироощущения. В такой ситуации неизбежно возникает потребность в упорядочивании действительности, попытке «упорядочить хаос», выстроив по крупицам стройную систему. Эти процессы во многом определили логику литературного творчества 1920-х гг. Не случайно сказка с ее нравственным императивом, апеллированием к патриархальным ценностям приобретает роль одного из лидирующих жанров, интерес к которому обнаруживает целый ряд писателей, в том числе только что заявивших о себе на литературной арене. В контексте исследования бытования жанра сказки на данном историческом этапе особое значение приобретает феномен «новых сказок». Стремление к поиску ответов в прошлом составило особую систему выстраивания отношений с реальностью, что, по мнению исследователя М. Липовецкого, стимулировало «поиск путей радикального обновления сказочного жанрового архетипа, которое бы резко раздвинуло рамки смысловых возможностей “памяти жанра” волшебной сказки» [1. С. 87]. Стоит отметить, что сказка в период 1920-х гг представляла собой поток, внутри которого существовали разные тенденции (орнаментальная проза, сказки Е. Замятина, Л. Леонова, А. Ремизова). Рассматриваемые нами «новые сказки» представляют собой уникальное явление, показательное в плане реализации идейно-эстетического потенциала сказки как жанра, однако не могут быть отнесены к модернистской традиции. Перед нами возникает не свойственное эстетике модернизма обыгрывание примитива, а сознательное упрощение художественной модели, адаптация ее к понятным читателю и соответствующим авторскому замыслу формулам.

В границах феномена «новые сказки» можно выделить несколько текстов, представляющих особый исследовательский интерес. Так, в 1924 г. в серии журнальной беллетристики «Изба-читальня» вышел сборник «Новые сказки», включавший ряд лироэпических произведений писателей «второго ряда», соответствовавших новой советской идеологии: А. Яковлева, Н. Волкова, Н. Каменского, А. Балагина (Альба). Среди них А. Яковлев наиболее активно обращается к жанру сказки и создает в 1928–1931 гг. цикл «Сказки моей жизни», где на внутритекстовом уровне рождается бинарная оппозиция старая / новая сказка. Обращается к концепции «новой сказки» и писатель Р. Акульшин, который помещает в сборник «О чем шепчет деревня» (1925) одноименный «псевдофольклорный» раздел. Рассматриваемая нами далее группа текстов, обозначенных как «псевдофольклорные», с позиции терминологического разъяснения представлена в работе исследователя К. А. Богданова, который уравнивает данное понятие с термином «фальшлор» (fake lore), выведенным американским фольклористом Р. Дорсоном: «Не приходится спорить с тем, что тексты “фальшлора”, о которых писал Дорсон, искажают *предшествующую* фольклорную традицию, но в функциональном отношении они подразумевают, а часто и воспроизводят закономерности самой этой традиции. Использование “фальшлора” в непосредственно пропагандистских целях оказывается, таким образом, хотя и внешним, но вполне закономерным следствием фольклорной прагматики. <…> Преимущественно именно такие тексты, призванные выражать собою “настроения и чаяния всего советского народа”, и представляли собою традицию нового, “советского фольклора”» [2. С. 15–16].

Наконец, в числе рассматриваемых нами текстов, следует упомянуть и вышедшую в 1920 г. книгу текстов «Новые русские сказки» с предисловием А.М. Смирнова, где критик напрямую указывает на тенденцию формирования «новой сказки». Существенная особенность данных текстов, на наш взгляд, заключается в том, что каждый из них ориентирован на взрослую читательскую аудиторию и служит способом идеологического воздействия.

Такие опыты обращения к жанровой традиции волшебной и литературной сказки характерны именно для писателей, так или иначе связывавших свою миссию с пропагандированием нового мировоззрения, нового миропорядка. Актуальную для того времени

специфику взаимодействия архаичных жанров и современности отчетливо обозначает еще М. Бахтин: «В жанре всегда сохраняются неумирающие элементы архаики. Правда, эта архаика сохраняется в нем только благодаря постоянному ее обновлению, так сказать, осовременению. Жанр всегда и тот и не тот, всегда и стар, и нов одновременно. <…> Жанр живет настоящим, но всегда помнит свое прошлое, свое начало. Жанр – представитель творческой памяти в процессе литературного развития» [3. С. 178–179].

«Сборник “Новые сказки”, составленный писателем Г.Д. Деевым-Хомяковским, строится на присущей архаической форме народного сознания поэтике мифологизации. Открывает сборник лиро-эпическая сказка А. Яковлева “Степенцы”. Внешнее сказочное обрамление здесь подчеркивается постоянным рефреном повествователя в начале каждой главы: “расскажу вам, братцы, сказку”, “слушай сказочку мою”, “и, послушав сказку эту, расскажу теперь я свету”. Центральным элементом повествования становится мифологизированный образ Степинца-бойца (по имени советского военачальника, командарма в годы Гражданской войны А.К. Степина) как великой силы и антагониста “буржуев” и белого генерала: “Генерал поведал скоро, что идет на злую свору славный Степинец-боец, всем известный молодец. <…> Только белых не осталось, даже след везде простыл, всех их Степинец разбил”» [4. С. 12]. Способность сказки формировать некий условный мир синтезируется с миром реальным, являя собой отклик на события революционной действительности. Похожий путь художественного освоения жанра сказки в сборнике можно заметить и в следующих текстах, которые направлены на осмысление новой действительности. Эстетический канон устоявшегося жанра позволяет трансформировать вечные ценности, составляющие его основу, под современные автору категории действительности.

Говоря о произведении А. Яковлева, можно отметить и другой его творческий опыт. Так, обращение к антиномии старая / новая сказка встречается у писателя в литературном цикле «Сказки моей жизни», где один из фрагментов повествования маркируется именно таким образом: «Старая и новая сказка». Глава «Старая и новая сказка» занимает особое место в лейтмотиве конструирования общего социального мифа как идеологической основы цикла, в желании преодолеть конфликт между старым и новым и найти пути соприкосновения тех традиций, которые составляют мировоззренческий фундамент деревни и новых тенденций, отражавших представление об утопии социалистической государственности. Именно сказка становится объединяющим компонентом, поскольку обращена она к архаическим представлениям и в то же время содержит элемент волшебства. Сперва рассказчик, обращаясь к читателю-крестьянину, вводит в ткань повествования знакомые для него маркеры-обозначения, наделяя их при этом эпитетом «старые», т.е. возникает некое искусственное ограничение семантической значимости: «Но старые люди здесь еще крепко верят, что в каждом болоте живет чертушко с тремя телячьими головами, в – ого, сколько людей видело его! В лесах живет “он” – леший. В избе “домовой”, “хозяин”. В банях – “банный”. В овинах – “овинник”. Огненный змей летает здесь – тоже многие видели. <…> Везде нам жаловались на обиды, что медведь чинит крестьянину. <…> и вдруг в этом краю наш самолет» [5. С. 77].

После такого вступления вводится образ бабки Калиновны, которая, по словам местных, рассказывает интересные старинные сказки. Далее в местной школе герой и его товарищи решают устроить вечер сказок. Именно тогда и возникает кульминационный момент – после бабушкиных сказок о Коньке-Горбунке, встреченных радостно, выходит капитан: «А теперь, граждане, я вам расскажу о нашем ковре-самолете, о нашем Коньке-Горбунке. Вы его сами видели, вот он стоит на реке, под обрывом. Вековая сказка, о которой вам говорила бабушка, стала явью. Гордый человек победил воздух. Не сразу далась ему эта победа. Тысячи лет он стремился к ней, много сильных и смелых людей погибло в борьбе с возможной стихией. Теперь человек летает. <…> Таков был рассказ нашего капитана и всем он показался чудеснее, чем бабушкина сказка. Толпа шумно приветствовала капитана. А капитан взял бабушку за руку, подвел к столу, и они двое кланялись шумной, смеющейся толпе. Она – старая сказочница. Он – сказочник новый» [Там же. С. 80–81]. В приведенном фрагменте отчетливо прослеживается обозначенная выше тенденция на сближение двух миров через обмен общими, важными для всех поколений символами. Волшебная сказка и новая советская действительность находят общее поле и объединяются, тем самым знаменуя примирение архаики и прогресса. Подобные трансформации происходят и в рассматриваемом нами сборнике «Новые сказки».

Внешнее обрамление заголовочного комплекса сборника «Новые сказки» семантически эксплицируется и на внутритекстовое пространство. Концепты «новый» и «сказка» сопряжены в заглавиях произведений. Ярким примером такого взаимодействия служит «Сказка о новой мужицкой доле, о добром счастье-старике и дочери его Воле» Николая Каменского. В этой связи возникает и мотив поиска народного счастья, свойственный произведениям 1920-х гг. С первых строк предстает сказочный образ Ивана-дурака и его антагонистов – символов действительности: «Царь, помещик, поп лукавый – вот крестьянские враги! Сила их нам руки вяжет, не дает вздохнуть никак… Рано, поздно ли покажет им себя Иван-Дурак!» [4. С. 48]. По имманентным законам сказочного жанра Иван и другие герои произведений сборника оставляют дом, проходят череду испытаний, инициацию в бою и, наконец, победу над силами «зла». В данном произведении, как и в каждой сказке сборника, приметы реальности буквально вторгаются в текст на сюжетном уровне (построение системы персонажей, среди которых в сюжетном строе произведения рядом со сказочными архетипическими образами царя и Ивана-дурака появляются крестьяне, рабочие, эсеры, красные, белые, генералы и городовые), на уровне интонационно-речевой организации (возникают просторечные слова, понятные малограмот-

ной читательской аудитории: «черта с два!», «со двора оратор чешет», «заморил нас, в самом деле, голодухой царь-прохвост», «башку бы с плеч» и т.д. Вместе с тем появляются и другие речевые приметы времени. В текст напрямую встраиваются и фразы-лозунги: «Труд и Воля – в них вся сила», «Трактор – враг сохи могучей»). Резко меняется и интонация повествования в тот момент, когда возникает образ Октября как кульминации нового мира. Здесь просторечные выражения и источники народного гнева сменяются патетической, возвышенной интонацией, корнями уходящей в традицию классической русской пейзажной лирики: «Октябрь. На сжатых нивах пусто. Приник к земле седой туман. В лесу укрыт листвою густо ковер желтеющих полян… В реке над гладью темно-синей волна свинцовая молчит. <…> А над рекой, у самой кручи, веселый слышен разговор: с красоткой – Волей для Ивана осенний мрак – что светлый день!» [4. С. 67–68].

Такая система построения текста отличается и особой субъектной организацией каждого лироэпического произведения сборника. Сначала возникает образ эпического повествователя-сказителя, который в традиционной форме сказочного зачина «предлагает» читателю свою сказку или сразу вводит его в повествование через традиционную формулу «Жилда-был», как это происходит в последнем тексте «Сказки о царе Кондрате» А. Балагина. Возникает и коллективный образ народа, который поддерживает действия главного героя. Лирическое начало выражается во взаимодействии лирического героя и персонажей сказки, а также в эмоциональном переживании событий и наличии образов-символов, связанных с этим переживанием. Наглядно такое взаимодействие передает фрагмент из обозначенной выше сказки Н. Каменского: «Берег весь дрожит в испуге, и дает волна с натуги от турбины пенный след, что несет крестьянам свет! <…> Вон – над лесом, полевее, Солнца вешнего светлее – в небе Красная Звезда… помни ты о ней всегда! <…> Наш Иван целует Волю… Нет счастливей двух сердец! Тут и сказочке конец» [Там же. С. 71].

Завершается сборник сказкой, на метасюжетном уровне обозначающей окончательное столкновение с главным «врагом». Персонификацией образа врага становится царь Кондрат из одноименной сказки А. Балагина. Ассоциативный фон в сказке обозначен через сатирическое переосмысление действительных фактов, связанных с последними годами правления Николая II и художественно переосмысленных автором. Так, при дворе царя Кондрата и его жены появляется «старец», который по ряду признаков может быть соотнесен с Григорием Распутиным: «Ну, а штоб женецарице не скучать одной в светлице <…> царь ей “старца божьей жизни” отыскал в своей отчизне. <…> “Вещий старец” до зарницы ночью в спальне у царицы вплоть до крика петухов был целителем грехов: помогал ей разуваться, спать ложиться, умываться, и когда в постелю клал – на прощанье целовал. <…> Стал с царицею в карете по столице разъезжать – в страхе всю страну держать. <…> И преданье говорит: “Старец” вскоре был убит» [Там же. С. 86–88]. К другим маркерам действительности, проникающим в сказочное обрамление, можно отнести эпизоды с бастующими на заводах рабочими, упоминанием о поражении в войне и т.д.

В системе заголовочно-финального комплекса сборника отсутствуют композиционные элементы предисловия и послесловия, однако общность мотивов формирует внутреннее метаединство всех текстов, включенных в систему. В качестве смыслового завершения можно обозначить финал последней, рассматриваемой нами сказки о царе Кондрате. Здесь аккумулируются ключевая позиция и ее стержневой идеологический аспект не только каждой сказки сборника, но и всего корпуса текстов авторов, представленных читателю Деевым-Хомяковским: «Труд свободный громко славит, счастье новое кует – песни красные поет: “Не страшны нам больше плети, во дворцах резвятся дети – без попов и королей нам живется веселей”» [4. С. 91]. Образ нового постреволюционного устройства мира в финале логически формируется из канонического жанрового свойства волшебной сказки – свободы (или воли как представленного персонифицированного образа), преодолевающей все препятствия и стихийно устанавливающей новый порядок, ту самую новую сказку. У каждого из авторов сборника «Новые сказки» в лироэпической форме вновь рождается жанровая архаика сказки, переосмысляется и опыт традиции русской литературной сказки А.С. Пушкина и М.Е. Салтыкова-Щедрина. К 1920-м гг. народная традиция меняется, авторы, работая с жанром сказки, находят в нем обширное поле для экспериментов, обнаруживают внутренние возможности преломить привычные структуры, составляющие фундамент жанра. Фольклорист В.П. Аникин так формулирует сущность таких трансформаций: «Потревоженные временем традиции жанра позволили сказочникам предлагать индивидуальные трактовки сюжетов, мотивов, менять стиль. <…> Стали возможны отступления от традиционного текста, свободное изменение его» [6. С. 42].

Иначе выглядит переосмысление жанровой архаики сказки в системе псевдофольклорного осмысления с позиции будто бы народного восприятия, при котором повествователь демонстративно отказывается от авторства. Возникает ситуация, при которой живший веками фольклорный сюжет приобретает новые формы, соотносимые с действительностью, и выдается как сформированный «снизу», народом. Однако в данной системе построения сказочных текстов нельзя нивелировать роль автора, заключающуюся в органичной стилизации народной сказки. Для осмысления этого аспекта необходимо провести границы и эстетические различия между литературной и народной сказкой. Исследователь Л.В. Овчинникова подчеркивает: «Но то, что в народной сказке (волшебной) отражено в веками сложившихся формах и формулах, в литературных сказках более индивидуализировано, более разнообразно, нередко требует от авторов подробных и пространных комментариев» [7. С. 286]. Вместе с тем литературная обработка «отличается от пересказа большей степенью вторжения индивидуального начала в народную сказку» [8. С. 7], в пред-

ставленных далее текстах возникает попытка внедрить индивидуально-авторское в форму каноничного фольклорного сюжета.

В основе большинства новых сказок, представленных в «Новых русских сказках» А. Смирнова и в «Новых сказках» Р. Акульшина, лежат традиционные сюжеты народных бытовых и волшебных сказок, трансформированные мотивы которых были призваны отразить новое время и обеспечить реализацию определенного социального заказа. Потребность в новых сказках и признание их значимыми для становления новых мировоззренческих концепций отмечено в предисловии к сборнику, составленному А.М. Смирновым. Автор обозначает явление как соответствующее духу времени и присваивает себе право голоса от народа: «Народ хочет видеть в рассказе самую жизнь, правдивую, живую, неприкрашенную. <…> Новейшая сказка свободна и разнообразна, как сама жизнь. Отсветы старинной сказки еще будут чувствоваться: будут повторяться обычные приемы рассказывания, встретятся знакомые сказочные образы, язык сказки не будет похож на обычный рассказ. Но главный интерес ее будет в другом: в жизненности содержания, в яркости бытовых тем, в потребности осветить те или другие наболевшие вопросы жизни» [9. С. 6–7].

Новая действительность органично взаимодействует с жанром сказки на структурно-семантическом уровне. Традиционные конфликты переосмысляются по-новому, сюжетные особенности оказываются подчинены меняющемуся историко-культурному контексту. В рамках такой парадигмы писатель Р. Акульшин в серии очерков, посвященных жизни в деревне эпохи военного коммунизма «О чем шепчет деревня?», в главе-разделе «Новые сказки» определяет отношения между фольклорной мыслью и литературой. Многовековая традиция сказительства воплощается здесь в сюжетах, сформированных временем, поэтому каждую сказку Р. Акульшин подвергает старательной стилизации, снабжает подробным публицистическим комментарием, разъясняющим суть изложенного. Такой подход содержит прямой нравственный и дидактический посыл, реализуя который, автор прибегает к максимально понятным для читателя категориям того времени, делая сказку явлением массовой культуры: «И здесь я устанавливаю связь между американской приключенческой фильмой и русской сказкой, ибо и тот и другая построены на преодолении препятствий, приводящем, обычно, к счастливому концу» [10. С. 107]. Автор также отмечает, что каждая сказка касается нового советского быта. Подтверждение данной мысли мы находим и на уровне заголовочного комплекса (одна из сказок носит характерное название «Хитрый Ленин»), и на уровне ассоциативного фона всего сборника (приметы рабочего, солдатского и крестьянского быта), и в системе персонажей (герои новой сказки должны быть знакомы читателю и напоминать ему о прошлом и настоящем). Вместе с тем, как отмечают исследователи, «фальсифицированный характер этих текстов не вызывает особых сомнений» [11]. Возникает некоторая амбивалентная ситуация, которую исследователь В. Гудкова обозначает как «столкновение русского с советским», при котором «советское» в конечном итоге вступает в конфликт с «русскостью» [12. С. 310]. Нарастающие в сознании антиномии, вызванные таким столкновением, требовали решения ситуации, которая заключалась в постепенном подчинении русского советскому. Почвой для такой мифологизации выступали в том числе и тексты от лица «народного сознания», где прежние ниши, содержащие в себе богатство фольклорного материала, уступали место сформированному властью эрзацу «советской народности».

Каждая сказка в сборнике Р. Акульшина представлена именно как пересказ народной, однако снабжена авторскими указаниями, которые выполняют ту же функцию, что и мораль в басне, т.е. служат объяснением и отменяют право читателя на самостоятельную интерпретацию, сложное построение мира предельно упрощается и изображается через понятные всем явления. Первая из сказок «Грех» так и завершается: «Моральный стержень сказки прост. Мир должен быть оправдан – всякий грех давит, только путем страдания можно очиститься и принять благочестивую кончину. Это одна из излюбленных тем народной мудрости» [10. С. 111]. Грехом и страданием для главной героини становится поступок, совершенный под влиянием жестокого мужа: они находят утерянную командиром сумку с планами действий и деньгами, однако все три раза на просьбу красноармейцев помочь в поисках отвечают, что пропажи не находили. После таких событий «баба забеременела и у нее родился еж», случай повторяется трижды. В примечаниях к сказке Акульшин отмечает и мифопоэтические корни этой метафоры: «Еж родился – нечистая сила запутана. По средневековому суеверию – ведьмы, вступившие в связь с дьяволом – сплошь и рядом рожали ежей. И, кстати, – с рождением ежа начинается возмездие за грех» [10. С. 123]. Как искупить свой грех, баба узнает от часового-красноармейца, который дает ей наказ ночевать в бане три дня и не запирать дверей. Героиня выполняет повеление, сталкивается с погибшими красноармейцами, которые вершат суд над ее мужем, затем видит черта и изрыгает змею – символ греха. В финале баба умирает и получает прощение. Родион Акульшин, указывая на довольно схематический сюжет сказки, признает в послесловии, что сделана она «механически», однако, отмечая интонацию героя-красноармейца как «душевную» и «теплую», призывает простить сказку за многие ее «идеологические промахи». При внешнем сказочном обрамлении, в котором функционируют признаки – носители жанра сказки, читатель с первых строк сталкивается с приметами не только нового времени, но и присутствием авторского почерка. Так в неопределенную пространственно-временную организацию, свойственную традиционной волшебной сказке, вдруг проникают образы гражданской войны («недалеко от этой деревни война была – белые с красными воевали»), красноармейцев, генералов, т.е. время становится определенным, узнаваемым. То же происходит и с интонационно-речевой организацией – появляются чуждые архаичной форме сказке речевые обороты и слова, которые при этом взаимодействуют с классическими сказовыми формулами: «глядь-

поглядь – бумажник огромный», «снятся ей войска красные – как запели петухи, все пропало сразу». Семантика красного цвета, его сакрализация – традиционные сюжетные вкрапления для «новых» сказок 1920-х гг. Здесь архаичное зло в образе черта побеждается взмахом красного платка: «Баба сняла с головы красный платок и ну махать на чорта» [10. С. 110]. Сказка «Грех» представляет особое значение, поскольку открывает весь сборник и задает комплекс мотивов, реализуемых в последующих текстах. Ключевой из них – победа добра над злом через воздаяние – реализуется во второй сказке «Кара небесная», во введении к которой Р. Акульшин предусмотрительно предупреждает читателя о том, как ему следует понимать основную мысль: «Ниже печатаемая сказка – явно, конечно, направлена против коммунистов, но интересно, что удар, направленный ею, в цель не попадает» [Там же. С. 112]. Более подробно свою мысль Р. Акульшин артикулирует в послесловии к сказке: «Тут сказке конец. Контрреволюции здесь, конечно, никакой нет. Есть налет нехороший» [Там же. С. 113]. Нарративная система сказки строится по тем же законам, что и в остальных, приведенных автором. Народное воплощение концепции сказочного мира реализуется на уровне мифологизации образа крестьянского дома, хозяева которого умерли. Далее возникает чудо, необъяснимое явление, которое держит в страхе всю деревню: действует негласный запрет не приближаться к дому, поскольку каждый вечер «стал в том доме огонек появляться». Нарушить запрет решается только коммунист, который прячется в печку (сакральный центр дома, крестьянской избы) и тайно наблюдает за разговором трех человек, персонифицирующих образ библейской троицы. Главными антагонистами героя-коммуниста здесь становятся не люди, а библейский образ, который «заговор против русского народу сотворяет и решает, какую кару послать на грешный народ». Однако коммунист оказывается обнаружен, троица приговаривает его «лежать в печке на боку шесть недель, без переверту» [Там же]. Комментируя сказку, Р. Акульшин отмечает ее антирелигиозную направленность, однако находит и «идеологический изъян», поскольку коммунист не одолевает троицу. По этой причине сказка, на первый взгляд, не столь ярко соответствует общей идеологической линии, однако и здесь на внутритекстовом уровне обнаруживаются приметы, указывающие на превалирование «новых» законов, появляется упоминание о новом техническом средстве. В тот момент, когда один из героев троицы предлагает наслать на народ «ядовитые газы», другой в ответ произносит, что «газами их не запугаешь, от газов у них сатанинские намордники запасены», очевидно, что здесь художественный парафраз противогаза. Вновь возникают и характерные признаки времени, в финале коммунист говорит: «Через шесть недель приду. Скажите, чтоб секретаря в ячейке заместо меня на это время назначили» [Там же].

К мифологии тяготеет и третья сказка «Хитрый Ленин», в предисловии к которой автор предусмотрительно замечает: «В наше время народное творчество (есть много тому примеров) выбрало самого любимого своего человека – Ленина “с головой ясной, как солнышко”, и сделало его героем своих сказаний. <…> Она (сказка) является как бы художественной иллюстрацией лубочно грубоватой, но глубоко правдивой – к лозунгу: “Ленин умер, но дело его живет”» [10. С. 114]. Центральным сюжетообразующим компонентом данной псевдофольклорной сказки становится мифологизированный образ В.И. Ленина. Предваряя текст сказки, автор дает указание, что написана она могла быть только после 1925 г. В этот период намечается широкое распространение феномена, обозначенного Н.Л. Лейдерманом как «пафос обожествления Ленина» [13. С. 117]. В рамках системы обожествления возникает и имманентный мифопоэтический аспект воскрешения. Как отмечают исследователи, «с 1923 года начинается активно сбор «народных рассказов о Ленине» (Хлебцевич 1924). Первые публикации сказок о Ленине принадлежат Сейфуллиной (Сейфуллина 1924) и Гринковой (Гринкова 1936) <…> И здесь не обошлось без Акульшина, который после своего эксперимента с заговором тоже обращается к сказкам (Акульшин 1925)» [14. С. 62].

Однако в приведенной сказке герой встает не на традиционные для литературного образа Ленина позиции «нового мессии», а принимает на себя роль трикстера и народного героя плутовской новеллы. Открывается повествование с задела на мнимую смерть: «Приходит доктор, а Ленин ему и говорит: “Можешь сделать так, чтобы я умер, только не совсем, а так для виду?” <…> Хочу испытать, как без меня дела пойдут. Что-й-то все на меня сваливают, во всяком деле мной загораживаются» [10. С. 115]. Завязка, связанная с ложной смертью, побуждает остальных героев, среди которых есть и реальные прототипы (Калинин), взять дела в свои руки и разрешить все проблемы. Данный сюжетный ход подразумевает под собой попытку Акульшина ввести в народное крестьянское сознание идею о помещении тела Ленина в мавзолей: «Вышел Ленин из избы радостный, в марзолей лег успокоенный и спит вот уже много дней после своих странствий» [Там же. С. 117]. Исследуя семантическую значимость такого сюжета, А. Панченко отмечает: «Сказку Акульшина также можно назвать новеллистической или бытовой. “Волшебные” мотивы в ней отсутствуют, а тайна неполной смерти Ленина получает “квазинаучное” объяснение: это – результат действий “главного советского доктора”, умеющего сделать так, чтобы человек умер “не совсем, а так, для виду”. Мотивы, руководящие вождем в этой его последней хитрости, также имеют вполне прагматическую окраску: Ленин хочет доказать советскому народу, что главную роль в любом социальном организме играет не харизматический лидер (т.е. в данном случае он сам), а совокупная воля господствующего класса» [11]. Синтез интонационно-речевых стилизаций народного слова («как житье-то мужицкое», «слушали краем уха, не поняли» и т.д.) и значимых событий исторического контекста эпохи (отношения с Антантой, посещение Лениным завода, смычка города и деревни) позволяет говорить о некоторой попытке искусственного, механического, похожего на социальный заказ, сопряжения русского и советского.

Если сказка «Хитрый Ленин» мифологизирует образ вождя, то завершающее произведение сборника направлено на сакрализацию геральдических символов нового времени. В основе сказки «О серпе, молотке и орле золоченом» лежит принцип антропоморфного уподобления государственной символики. Начинается сказка спором серпа и молота о том, кто важнее, продолжается их объединением против золотого орла-царя (прямое указание на символ царской власти) и завершается победой уже армии серпов и молотков над орлом: «Где же орлу усидеть? Сковырнули. Нету больше орлов золоченых. И не будет. И площадь красная по-настоящему закраснелась, а допрежь только называлась так» [10. С. 119]. Совмещение просторечной народной лексики (допрежь, сковырнули и т.д.) и обсценных слов («орел их за живое задел, мразью обозвал») с очевидно объяснительной идеологической ремаркой о Красной площади вновь позволяет говорить о псевдофольклорном характере представленного текста, где действительность проникает в сказку искусственным путем. В примечании к финальной сказке Р. Акульшин подводит итог сборника и отмечает, что в сознание деревни прочно вошел «новый быт», благодаря чему она стала частью «нового советского целого».

Авторские примечания, предисловия, послесловия наряду со сказками составляют живую, единую ткань повествования «Новых сказок», которая в совокупности формирует императивное идеологическое свойство и вместе с тем позволяет говорить о сборнике как о комплексе псевдофольклорных стилизованных явлений. Внутренняя, функционирующая на уровне сюжета сказок идеологическая компонента усилена внешней, реализующейся на уровне комментариев автора, отмеченных выраженной публицистической интонацией. Данные комментарии, выполняющие функцию объяснения, не оставляют читателю возможности самостоятельного обдумывания. Такой подход можно связать с авторской стратегией, обозначенной в предисловии ко всему сборнику «О чем шепчет деревня?», где Р. Акульшин уже задает вектор борьбы и отмечает «общественное зло», постигшее деревню: «Деревенские администраторы темнят своими беззакониями авторитет власти. Крючкотворство, взяточничество, самогон – эти язвы еще не излечены» [10. С. 3]. Именно поэтому писатель ставит цель – в максимально простых формах объяснить крестьянину, как ему следует теперь жить. Таким образом, автор оправдывает, отделяет идеологически правильное от неверного, чужеродного, продолжая это разделение и в системе сборника «Новых сказок». Здесь и возникает та скрытая линия, которая роднит их с образцами остальных рассмотренных нами индивидуально-авторских новых сказок, – наличие идеологического компонента, выстраивающего мировоззренческую базу нового времени.

Идеологически инспирированные попытки власти сформировать особый мировоззренческий канон посредством художественного слова привели в конечном итоге к рождению феномена «новой сказки». С одной стороны, возникает группа псевдофольклорных текстов, аутентичность которых не может не вызвать сомнения. Вместе с тем появляются и писатели, которые напрямую обращаются к народному эстетическому опыту и подчиняют своей авторской концепции арсенал сказочного мира. Однако в обеих группах семантическое обозначение «новый» оказывается сопряжено с общим настроем на построение будущего через постепенную трансформацию архаических представлений и адаптации сказочной модели мира к формирующейся действительности.

ЛИТЕРАТУРА

1. Липовецкий М.Н. Поэтика литературной сказки (на материале русской литературы 1920–1980-х годов). Екатеринбург : Изд-во Урал. ун-та, 1992. 184 с.
2. Богданов К.А. Vox populi. Фольклорные жанры советской культуры. М. : Новое литературное обозрение, 2009. 368 с.
3. Бахтин М.М. Проблемы поэтики Достоевского. М. : Худож. лит., 1972. 464 с.
4. Новые сказки / под ред. Г.Д. Деева-Хомяковского. М. : Гос. изд-во, 1924. 92 с.
5. Яковлев А.С. Сказки моей жизни. М. : Гос. изд-во, 1927. 87 с.
6. Аникин В.П. Теория фольклора: курс лекций. М. : Книжный дом Университет, 2007. 428 с.
7. Овчинникова Л.В. Русская литературная сказка XX века (история, классификация, поэтика). М. : Флинта ; Наука, 2003. 311 с.
8. Леонова Т.Г. Русская литературная сказка XIX века в ее отношении к народной сказке (поэтическая система жанра в историческом развитии). Томск : Изд-во Том. ун-та, 1982. 199 с.
9. Новые русские сказки / под ред. А.М. Смирнова. Петербург : Гос. изд-во, 1919. 64 с.
10. Акульшин Р.М. О чем шепчет деревня : рассказы. М. : Московский рабочий, 1925. 128 с.
11. Панченко А.А. Культ Ленина и «советский фольклор». URL: http://folk.spbu.ru/Reader/panch2.php?rubr=Reader-articles (дата обращения: 2.12.2018).
12. Гудкова В.В. Рождение советских сюжетов: типология отечественной драмы 1920 – начала 1930-х годов. М. : Новое литературное обозрение, 2008. 456 с.
13. Лейдерман Н.Л. Русская литература XX века (1917–1920-е годы) : в 2 т. М. : Академия, 2012. Т. 1. 464 с.
14. Панченко А.А. Русский политический фольклор (исследования и публикации). М. : Новое издательство, 2013. 600 с.

Статья представлена научной редакцией «Филология» 20 февраля 2019 г.

The Literary Phenomenon “New Folk Tales” in the System of Soviet Literature of the 1920s

Vestnik Tomskogo gosudarstvennogo universiteta – Tomsk State University Journal, 2019, 445, 32–38.
DOI: 10.17223/15617793/445/4

Anna A. Parkhaeva, South Ural State University (Chelyabinsk, Russian Federation). E-mail: a.parhaeva@gmail.com

Keywords: new fairy tales; Soviet literature; pseudofolklore fairy tales; fairy tale semantics; archaic genres.

The aim of the article is to analyze the phenomenon of “new folk tales” that appeared during the literary process of the 1920s. The ideological discourse of the new power formed a conceptually meaningful category of a “new man in search for new ways of

achieving universal happiness and well-being" that reflected the request for searching for different moral landmarks of the epoch. Seeking for such a landmark, the writers of the 1920s rethought archaic genres, and a fairy tale became the most demanded of all genres. It is a fairy tale that makes an attempt to harmonize the new, yet unsettled world through eternal moral landmarks that it contains. When researching the strategies of rethinking this genre, it is important to note that the writers of the 1920s created not only exclusively original literary fairy tales but "pseudofolklore" works ("fakelores") as if written by folk. Specific verbal features of the literary phenomenon "new folk tales" can be seen in each analyzed text, and eventually they form peculiar narrative poetics that unites all the collections the author presents in the article. Individual authorial strategies of the writers of the "second row" obeyed the collective idea of searching for people's happiness and reflected the philosophical and historical-literary discourse of the epoch of a new worldview. The works of the authors that are not widely known to the public but constitute the avant-garde of the new Soviet ideological model of the 1920s (A. Yakovlev, R. Akul'shin, N. Volkov, A. Balagin, N. Kamensky) were the material of the research. Comparative, typological, historical-cultural, receptive methods, as well as genre-stylistic and structural-semantic analysis, were used. The research shows that binary oppositions "old/new", "folk tale/reality", which constitute the worldview basis of the corpus of the analyzed texts together with key notions rethought by the authors (God, religion, happiness, collective, people), are widely included in *Stepintsy* and *The End of an Old Fairy Tale* by A. Yakovlev. In *New Folk Tales* by R. Akul'shin, the final system of perception of new ideological views as immanent to people's consciousness is formed. The accent on the formal features of a folk tale, folk tale semantics, elements of folk tales and colloquial expressions allow classifying Akul'shin's work as an attempt to create new folklore for a new man. In the article, the author makes a basic conclusion that ideologically evoked aspirations of Soviet power to form an image of a "new man" lead to the birth of the phenomenon of "new folk tales" during the literary process of the 1920s where archaic elements were combined with the newest linguistic and aesthetic material reflecting the flow of the epoch. Thus, the traditional religious and theocentric worldview is overcome yielding to a conceptual "new worldview" approved and supported by the masses and born in the literature of the 1920s through the adaption of the folk tale model to the forming reality.

REFERENCES

1. Lipovetskiy, M.N. (1992) *Poetika literaturnoy skazki (na materiale russkoy literatury 1920–1980-kh godov)* [Poetics of a Literary Fairy Tale (Based on the Material of Russian Literature of the 1920s–1980s)]. Yekaterinburg: Ural State University.
2. Bogdanov, K.A. (2009) *Vox populi. Fol'klornye zhanry sovetskoy kul'tury* [Vox Populi. Folk Genres of Soviet Culture]. Moscow: Novoe literaturnoe obozrenie.
3. Bakhtin, M.M. (1972) *Problemy poetiki Dostoevskogo* [Problems of Dostoevsky's Poetics]. Moscow: Khudozhestvennaya literatura.
4. Deev-Khomyakovskiy, G.D. (ed.) (1924) *Novye skazki* [New Tales]. Moscow: Gosudarstvennoye izdatel'stvo.
5. Yakovlev, A.S. (1927) *Skazki moey zhizni* [Tales of my Life]. Moscow: Gosudarstvennoye izdatel'stvo.
6. Anikin, V.P. (2007) *Teoriya fol'klora* [Folklore Theory]. Moscow: Knizhnyy dom Universitet.
7. Ovchinnikova, L.V. (2003) *Russkaya literaturnaya skazka XX veka (istoriya, klassifikatsiya, poetika)* [Russian Literary Tale of the 20th Century (History, Classification, Poetics)]. Moscow: Flinta; Nauka.
8. Leonova, T.G. (1982) *Russkaya literaturnaya skazka XIX veka v ee otnoshenii k narodnoy skazke (poeticheskaya sistema zhanra v istoricheskom razvitii)* [Russian Literary Tale of the 19th Century in Its Relation to the Folk Tale (Poetic System of the Genre in Historical Development)]. Tomsk: Tomsk State University.
9. Smirnov, A.M. (ed.) (1919) *Novye russkie skazki* [New Russian Tales]. Peterburg: Gosudarstvennoye izdatel'stvo.
10. Akul'shin, R.M. (1925) *O chem shepchet derevnya: rasskazy* [What the Village Whispers about: Short Stories]. Moscow: Moskovskiy rabochiy.
11. Panchenko, A.A. (2005) *Kul't Lenina i "sovetskiy fol'klor"* [The Cult of Lenin and "Soviet Folklore"]. [Online] Available from: http://folk.spbu.ru/Reader/panch2.php?rubr=Reader-articles. (Accessed: 2.12.2018).
12. Gudkova, V.V. (2008) *Rozhdenie sovetskikh syuzhetov: tipologiya otechestvennoy dramy 1920 – nachala 1930-kh godov* [The birth of Soviet Plots: a Typology of Russian Drama in the 1920s and Early 1930s]. Moscow: Novoe literaturnoe obozrenie.
13. Leyderman, N.L. (2012) *Russkaya literatura XX veka (1917–1920-e gody)* [Russian Literature of the XX Century (1917–1920)]. Vol. 1. Moscow: Akademiya.
14. Panchenko, A.A. (2013) *Russkiy politicheskiy fol'klor (issledovaniya i publikatsii)* [Russian Political Folklore (Research and Publications)]. Moscow: Novoe izdatel'stvo.

Received: 20 February 2019

Вестник Томского государственного университета. 2019. № 445. С. 39–47. DOI: 10.17223/15617793/445/5

УДК 811.161.1

Я.В. Псайла

ОСОБЕННОСТИ ЛИНГВОКУЛЬТУРНОЙ АДАПТАЦИИ СТИХОВ В. ВЫСОЦКОГО ПРИ ПЕРЕВОДЕ НА МАЛЬТИЙСКИЙ ЯЗЫК

На основе первых переводов поэзии В.С. Высоцкого на мальтийский язык, выполненных в рамках международного проекта по переводу стихотворений В. Высоцкого на разные языки мира, рассматриваются аспекты лингвокультурной адаптации текстов с целью адекватной трансплантации из отечественного культурного milieu в мальтийское с обеспечением того же эстетического эффекта на реципиента переводного текста и сохранением элементов национальной специфики оригинала, которые могут быть восприняты обществом Мальты.

Ключевые слова: поэзия В. Высоцкого; лингвокультурная адаптация; мальтийский язык; стратегия адаптации; идиолект; лингвокультурное milieu.

Основной целью лингвокультурной адаптации текста является его адекватная трансплантация из одного культурного milieu в другое с сохранением того же эстетического эффекта на реципиента переводного текста произведения и с минимальными культурными потерями, в то же время с сохранением лишь тех элементов национальной специфики оригинала, которые могут быть восприняты реципиентом перевода. Как пишет известный мальтийский специалист в области переводоведения профессор Джозеф Эно (Joseph Eynaud), «...translation should have the same virtues as the original, and inspire the same response in its readers» [1]. И чем дальше друг от друга находятся две культуры, тем труднее будет репрезентация реальности одной из них через другую. Но даже если эти культуры относительно близки, так называемые лакуны все равно будут неизбежны на стыке религиозных, исторических или социальных расхождений, сформировавших свои лингвистические концепты в рамках того или иного лингвокультурного пространства. Непереводимые реалии – «слова и словосочетания, обозначающие предметы материальной и духовной культуры, исторические факты и события, характерные для определенного этнического сообщества (нации, народности) и не имеющие эквивалента в иных языках» [2]. Ярким примером служат метафоры, идиоматические выражения, пословицы и поговорки, эквивалент которых подбирается исключительно на базе их функционирования в переводящем языке, так называемая стилистическая, или динамическая, эквивалентность, рассчитанная на производимый ими равный эффект как на читателя оригинала, так и на реципиента переводного текста [3]. Задача переводчика, который должен обладать высоким «бикультурным» статусом, состоит, прежде всего, в обеспечении адекватного обмена культурными интерпретациями реальности между оригиналом и переводным текстом [4]. «Успешное выполнение функций переводчика предполагает поэтому всестороннее знакомство с историей, культурой, литературой, обычаями, современной жизнью и прочими реалиями народа, говорящего на ИЯ» [5]. Тем не менее констатируется, что переводчик должен быть прагматически нейтрален, чтобы его личностное отношение к передаваемому сообщению не отразилось на точности воспроизведения в переводе текста оригинала.

Творческое наследие поэта высоцковеды нередко называют «энциклопедией советской жизни». Его произведения изобилуют реалиями, характерными именно для картины мира советского человека, для российского лингвокультурного пространства. Исследователи творчества Высоцкого отмечают обширный объем разговорной и просторечной лексики в его поэтических произведениях, которые репрезентируют русский национальный язык во всем его многообразии. Благодаря разговорной речи песни Высоцкого находят отклик в душе слушателей из различных социальных групп: для образованных представителей общества разговорные лексемы служат средством сниженной экспрессии, являясь приемом языковой игры для создания особой атмосферы произведения в соответствии с замыслом автора, а для читателей / слушателей, не ориентированных на литературный язык, просторечие играет роль номинативного средства в языковой картине мира. Элементы просторечной лексики в поэзии Высоцкого служат в качестве номинативного и поэтического средства выражения, они незаменимы в создании социально-речевого портрета лирического героя Высоцкого и других персонажей, а также добавляют экспрессивности [6]. О.А. Кукушкина выделяет уровни этой экспрессивности, класси-фицируя лексические единицы, объединенные морфологическими свойствами глагольной части речи по степени их эмоциональности в текстах. Наряду с выявлением разговорных и просторечных лексем, обнаруживается их неодобрительный или пренебрежительный оттенок для «реалистического изображения быта той или иной социальной среды» Высоцким, хотя толкование не всегда может быть однозначным [7. С. 491]. Песенный дискурс обладает коммуникативно-социальной направленностью, и именно сниженная лексика в авторской песне предопределяет ее неформальность, простоту, доступность и, следовательно, широкую популярность. В.С. Шептуновская, исследуя с помощью компаративного анализа жанрово-стилистические особенности американской и русской авторской песни, приходит к выводу, что Высоцкий, в отличие от ряда американских бардов, ориентирован в большей степени на духовность и морально-нравственные идеалы, в его текстах преобладает эмоционально-оценочная лексика с заметным доминированием единиц с положительной оценкой [8].

Владимир Высоцкий был «народен» не только в своих песнях, но и в письмах к родным и друзьям, к переписке он относился как к живой беседе. Об этом свидетельствует лексика разговорного стиля, которую поэт использовал в своих посланиях. Для усиления экспрессии он прибегал к просторечной лексике, некоторые слова были искажены в целях передачи разговорного произношения, многочисленные глаголы разговорного стиля предназначались для более яркого описания, а междометия и звукоподражания делали его речь ещё ярче. Письма Высоцкого наполнены окказионализмами и разговорными фразеологизмами, придающими речи эмоциональность [9].

Поэзия Высоцкого насыщена фразеологическими оборотами, которые он применяет с удивительным мастерством, что «под силу только высокому художнику слова» [10. С. 68]. Помимо общепринятых фразеологизмов у Высоцкого выявлено значительное количество устойчивых выражений в индивидуально-авторской обработке. Фразеологические обороты часто употребляются им для обозначения внешней формы, выполняя функцию игры слов, иногда один из компонентов фразеологизма заменяется синонимом для усиления экспрессии: так по аналогии со структурой общеупотребительного фразеологического оборота поэт создавал свой собственный, авторский оборот. Контаминация также является распространенным приемом Высоцкого при обработке фразеологизмов, усечение устойчивых выражений применялось им и для сохранения размера стиха. Языковая игра, являющаяся результатом соединения фразеологических синонимов в одном контексте, также была частым приёмом создания особой художественной выразительности [Там же]. Л.Р. Сидоркова выделяет среди фразеологических единиц, выявленных в поэтических текстах Высоцкого, межстилевые, разговорно-бытовые и книжные, исходя из их стилистической направленности и функции в произведениях в отношении увеличения информативной емкости образного контекста.

Для идиостиля Высоцкого характерно употребление устойчивых сочетаний, которые придают точность его языку и сближают с народной разговорной речью. Фразеологические обороты разговорно-бытового характера делятся, в свою очередь, на разговорно-литературные, разговорно-просторечные и вульгарно-просторечные. Как отмечает вышеупомянутый исследователь, разго-ворно-литературные обороты, соответствующие нормам литературной речи, больше преобладают в речи автора, в то время как у его персонажей доминируют разговорно-просторечные обороты с грубоватым оттенком. Вульгарно-просторечные обороты встречаются у Высоцкого относительно редко. Был также отмечен ряд разговорно-просторечных оборотов с оттенком специального характера из сферы профессиональной деятельности людей. К книжной фразеологии поэт прибегал в произведениях на темы, к которым относился с почтением и трепетом. К фразеологизмам с повышенной экспрессивно-стилистической окраской Высоцкий обращался и для создания комического эффекта, возникающего при эклектическом слиянии стилистически разнородных языковых средств [11].

Что касается метафор Владимира Высоцкого, то отмечается, что их разнообразие формирует многоплановость смысловых контекстов и скрытых сюжетных линий, что и привлекает к ним читателей со всего мира, «причем смысловое содержание ряда метафорических оборотов способно перерасти границы определенного текста и детализировать потенциал возможных внетекстовых связей» [12. С. 118]. А.О. Егорова отмечает, что метафора в стихах Высоцкого всегда имеет место вторичный, философский подтекст, порождающий огромное количество интерпретаций.

Переводчики стихов Высоцкого сталкиваются с рядом сложностей из-за большого количества фразеологизмов и метафор, аналоги для которых отсутствуют в языке перевода. Решают эту задачу, как правило, с помощью семантической компенсации, заполняющей лакуны, образованные безэквивалентной лексикой, репрезентирующей непереводимые реалии. Поздние произведения Высоцкого, написанные в середине и конце 1970-х гг., содержат более развернутые метафоры и их частотность повышается, «автор постепенно переходит от единичной метафоры к сложному переплетению образов на пределе лиризма и гротеска с использованием психологически ориентированной методологии отчуждения, чтобы выразить свою гражданскую позицию и донести свою исповедь до народа» [Там же. С. 123].

Результатом исследования лексического наследия В. Высоцкого стало появление словаря его поэзии, созданного В.П. Изотовым. По словам составителя, «Словарь поэзии Владимира Высоцкого» имеет целью разъяснять реалии советского быта, которыми изобилует творчество поэта. О.С. Рязанская отмечает, что данный словарь больше похож на «словотолкователь», поскольку он объединяет в себе элементы различных словарей. Исследователь перечисляет ряд проектов других тематических словарей языка Высоцкого, уже появившихся либо находящихся на стадии реализации, и делает вывод, что «по количеству лексикографических проектов творчество В.С. Высоцкого представлено по сравнению с другими писателями в более значительной степени» [13. С. 309].

Идиолект В. Высоцкого в его поэтических текстах, ставший предметом всевозможных исследований, необычайно богат. Художественность его стихов, благодаря исключительной выразительности, порождает множество внетекстовых интерпретаций.

Первые переводы произведений В.С. Высоцкого на мальтийский язык были выполнены в рамках международного проекта по переводу стихотворений В. Высоцкого на разные языки мира, осуществленного под эгидой музея его имени в Польше («Muzeum Wlodzimierza Wysockiego w Koszalinie») во главе с директором музея М. Зимной (Marlena Zimna) в 2013–2015 гг. Если кратко охарактеризовать замысел проекта, то одной из основных его целей была поддержка редких и исчезающих языков мира. Переводчиками выступили ученые, поэты, деятели культуры.

Материалы первой части проекта были обнародованы в интернет-ресурсе музея [14]. В этой части приняли участие 51 переводчик из 15 стран, выполне-

но 115 переводов на 38 языков. Вторая часть проекта представила работы 63 переводчиков из 26 стран, содержит 117 переводов на 59 языков. Результаты второй части отражены в книге «Vladimir Vysotsky in new translations» [15]. По итогам третьей и завершающей части проекта вышла книга под названием «Vladimir Vysotsky in various languages» [16]. На этот раз участие приняли 71 переводчик из 32 стран, выполнено 130 переводов на 62 языка.

Важно отметить, что цели, поставленные руководителями проекта, были успешно достигнуты. Так, констатировалось, что переводы выполнены на «новые» языки, на которые поэзия Владимира Высоцкого до этого еще не переводилась, их насчитывается около 150. В число «новых» языков вошел и мальтийский.

В целом, если выйти за рамки вышеупомянутого проекта, то весь корпус известных на сегодняшний день переводов поэзии Высоцкого составляет 8 131 текст (8 105 из них находятся в открытом доступе) на 237 языках («Wysotsky Group»: http://www.wysotsky.com), которые созданы более чем 970 переводчиками. Наибольшее число перевода стихов Высоцкого осуществлено на английский и превышает 1 275 текстов по данным «Wysotsky Group».

Что касается непосредственно переведенных на мальтийский язык стихотворений, представленных в настоящей статье, то их перевод выполнен автором и отражен в материалах проекта М. Зимны. Все они показаны (табл. 1) в хронологическом порядке их создания В. Высоцким с градацией на периоды, отражающие определенные тенденции направленности его творческой мысли.

По классификации О.А. Фоминой, основанной на периодизации творчества Высоцкого, предложенной А.В. Кулагиным, первые три произведения из табл. 1 принадлежат к I периоду творчества В. Высоцкого. Характерной чертой его поэтических текстов тех лет являются короткий объем и преобладание блатной темы с обилием разговорной речи. А.В. Кулагин называет лирику ранних лет Высоцкого монологом, обусловленным единым типом сознания, а также единой системой поэтических приемов с преобладанием иронии и пародии [17. С. 85–86]. Произведения этого периода переведены на языки: «*Если б я был физически слабым...*»: английский, болгарский, венгерский, вьетнамский, испанский, македонский, мальтийский, немецкий, польский, румынский, украинский. «*Татуировка*»: албанский, английский, армянский, болгарский, венгерский, итальянский, испанский, македонский, мальтийский, немецкий, польский, турецкий, украинский, финский, французский, чешский. «*Городской романс*»: албанский, английский, армянский, болгарский, венгерский, датский, иврит, испанский, литовский, македонский, мальтийский, немецкий, польский, рутульский, сербский, турецкий, украинский, финский.

Таблица 1

Произведения В. Высоцкого на мальтийском языке

№ п/п	Название произведения	Кол-во языков	Кол-во переводов	Период творчества
1	«Если б я был физически слабым...» (1960)	11	16	I период (1961–1963 гг.)
2	«Татуировка» (1961)	16	33	
3	«Городской романс» (1963)	18	38	
4	«Ну о чём с тобою говорить!..» (1964)	15	23	II период (1964–1970 гг.)
5	«Холода» (1965)	31	53	
6	«Корабли» (1966)	78	143	
7	«Свои обиды каждый человек...» (1966)	20	24	
8	«Москва – Одесса» (1967)	25	50	
9	«Туман» (1968)	13	15	
10	«Цунами» (1969)	7	9	
11	«Белое безмолвие» (1972)	19	43	III период (1971–1974 гг.)
12	«Вот она, вот она...» (1972)	3	3	
13	«В море слёз» (1973)	5	6	
14	«Песня Алисы» (1973)	7	9	
15	«Песня Додо» (1973)	7	10	
16	«Падение Алисы» (1973)	5	5	
17	«Песня Мартовского Зайца» (1973)	5	5	
18	«И снизу лед, и сверху...» (1980)	40	86	IV период (1975–1980 гг.)

Следующие семь произведений по этой классификации относятся ко II периоду творческого пути поэта, самому плодотворному из всех. Блатная тема в этот период постепенно отступает, активизируется военная тема, появляются темы России и политическая, а также темы, связанные с горами и альпинистами. В эти годы Высоцкий создает произведения на спортивную тему и обращается к проблеме сумасшедшего дома. Не обходит стороной и народно-бытовую тему, в том числе любовную лирику. По мнению А.В. Кулагина, поэтический мир Высоцкого значительно расширяется в эти годы, монолог ранних лет в его произведениях переходит в «диалог героев разных профессий, разного социального положения и интеллектуального уровня…» [17. С. 85–86]. Произведения этого периода получили следующую иноязычную рецепцию. «*Ну о чем с тобою говорить!..*»: азербайджанский, английский, армянский, болгар-

ский, венгерский, вьетнамский, иврит, македонский, мальтийский, немецкий, польский, турецкий, украинский, хорватский, хунсрюкский. «*Холода*»: английский, армянский, болгарский, бретонский, венгерский, гуджарати, дунганский, иврит, игбо, индонезийский, итальянский, корейский, лигурский, мальтийский, немецкий, ненецкий, нигерийско-креольский, польский, пушту, румынский, сардинский, словацкий, суданский, татарский, тайский, удэгейский, финский, французский, чешский, энецкий, японский. «*Корабли*»: азербайджанский, английский, арабский, арагонский, армянский, ассирийский, африкаанс, древнеанглийский, баварский, беларусский, болгарский, бретонский, буби, венгерский, вьетнамский, валлийский, гуарани, датский, догри, долганский, иврит, ирландский, испанский, итальянский, казахский, калмыцкий, караимский, каталанский, кечуа, киргизский, корейский, кумыкский, кхмерский, ладинский, литовский, маврикийский, македонский, мальтийский, манипури, маори, мапуче, мэнский, нганасанский, немецкий, немецко-платский, нигерийско-креольский, нидерландский, ногайский, окситанский, панджаби, польский, пушту, рапануйский, романшский, румынский, сербский, словацкий, табасаранский, тагальский, тайский, татарский, телугу, турецкий, удмуртский, узбекский, украинский, финский, французский, хорватский, хунсрюкский, чешский, чулымский, шведский, шотландский, йоруба, эсперанто, эстонский, эстремадурский. «*Свои обиды каждый человек...*»: английский, армянский, болгарский, венгерский, вьетнамский, дагари, дигорский, долганский, итальянский, карачаевский, македонский, мальтийский, немецкий, польский, татарский, удинский, узбекский, хауса, хунсрюкский, эстонский. «*Москва – Одесса*»: азербайджанский, английский, армянский, болгарский, венгерский, греческий, датский, иврит, корейский, литовский, мальтийский, немецкий, нидерландский, польский, румынский, сербский, силезский, словацкий, турецкий, украинский, финский, фризский, чешский, эсперанто, японский. «*Туман*»: азербайджанский, английский, армянский, болгарский, венгерский, итальянский, мальтийский, немецкий, орочшский, польский, украинский, финский, чешский. «*Цунами*»: английский, болгарский, вьетнамский, македонский, мальтийский, немецкий, польский.

Еще семь произведений принадлежат к III периоду творчества барда, в котором Высоцкий часто обращается к философской лирике, а военная и спортивная темы сохраняют свою актуальность. Как отмечает А.В. Кулагин, в поэтическом мире поэта вновь воцаряется монолог, но на этот раз не героя улицы, а Гамлета [17. С. 88–89]. Произведения этого периода представлены на языках: «*Белое безмолвие*»: английский, армянский, белорусский, болгарский, венгерский, иврит, итальянский, корейский, литовский, мальтийский, немецкий, польский, румынский, турецкий, украинский, финский, французский, чешский, шведский. «*Вот она, вот она...*»: греческий, мальтийский, немецкий. «*В море слёз*»: болгарский, иврит, мальтийский, немецкий, украинский. «*Песня Алисы*»: болгарский, вьетнамский, иврит, мальтийский, немецкий, украинский, финский. «*Песня Додо*»: английский, болгарский, иврит, мальтийский, немецкий, польский, украинский. «*Падение Алисы*»: болгарский, иврит, мальтийский, немецкий, украинский. «*Песня Мартовского Зайца*»: болгарский, иврит, мальтийский, немецкий, украинский.

Стихотворение «*И снизу лед, и сверху...*», завершающее табл. 1, относится к последнему периоду творческого пути поэта, в который доминировали серьезные темы и создавались произведения, отличающиеся философской направленностью и драматизмом. А.В. Кулагин называет этот период «синтезом достижений», хотя другой исследователь, Е. Канчуков, считает, что «стихи последних лет – бессмысленная игра слов» [17. С. 90–91]. Оно переведено на языки: английский, армянский, белорусский, бретонский, болгарский, венгерский, вьетнамский, греческий, грузинский, гуджарати, датский, иврит, индонезийский, испанский, итальянский, казахский, кашмирский, кумыкский, литовский, маврикийский, македонский, мальтийский, молизский, немецкий, немецко-платский, осетинский, панджаби, польский, сербский, словацкий, сунданский, тамильский, татарский, украинский, французский, хорватский, хунсрюкский, чешский, эстонский, шведский.

Исходя из учета произведений, представленных в табл. 1, можно сделать вывод, что переведенные на мальтийский язык стихотворения, относящиеся ко второму, самому продолжительному и плодотворному периоду всего 20-летнего творческого пути Высоцкого, являются наиболее популярными и в рецепции переводчиков на другие языки. Можно предположить, что это связано с повышенной частотностью наличия универсальных концептов для народов всего мира в произведениях этих лет. Не исключено, что и отступление от блатной темы с уменьшением количества жаргонной лексики, что представляет определенные трудности при переводе, оказало свое влияние.

По количеству языков, на которые был осуществлен перевод, лидирует стихотворение «Корабли». Можно отметить, что текст переведен на мальтийский дважды: автором статьи и носителем языка, поэтом Ахиллом Мицци, который не владеет русским, и выполнял перевод с языка-посредника, что оказало определенное влияние на адекватность передачи и восприятия оригинальных образов В. Высоцкого в мальтийской рецепции [1].

Теперь представим анализ адекватности выбранной стратегии адаптации к лингвокультурному *milieu* Мальты, использованной автором статьи при переводе стихотворений, содержащих культуронасыщенные концепты, которые выражают картину мира легендарного барда.

При этом укажем, что основным мотивом, по которому производился выбор автором статьи произведений для перевода, – это доступность рецепции их смысла мальтийцам как в плане концептов, так и в отношении их выражения на мальтийском языке со своими синтаксическими и лексическими отличиями от русского языка, что, в свою очередь, обусловливает степень адекватности переводного текста и его восприятия в иной лингвокультурной среде.

Конечно, было бы целесообразнее проанализировать данные переводы в контексте их рецепции други-

ми переводчиками на мальтийский язык с классификацией переводческих решений и стратегий в качестве альтернативы для выявления тенденций восприятия концептосферы В. Высоцкого на данном языке. Но, к сожалению, автор статьи вынужден прибегнуть к рефлексии собственного опыта, так как на настоящий момент других переводов, кроме ранее упомянутого перевода стихотворения «Корабли» мальтийским поэтом Ахиллом Мицци, нет.

Произведения представлены в табл. 2 в хронологическом порядке их создания В. Высоцким. В этом же порядке осуществим анализ решений, призванных обеспечить адекватность перевода текстов на мальтийский язык.

Таблица 2

Анализируемые тексты произведений В. Высоцкого из общего количества переведенных на мальтийский язык

Оригинал текста В. Высоцкого	Перевод текста Я. Псайла
«Если б я был физически слабым…» (1960)	«Kieku dgħajjef kont fiiikament…» (2014)
«Татуировка» (1961)	«It-Tpinġija» (2014)
«Городской романс» (1963)	«Ir-Rumanz urban» (2014)
«Ну о чём с тобою говорить…» (1964)	«Fuq xiex se nitħadded mieghek…» (2014)
«В холода» (1965)	«Il-Bard» (2015)
«Москва – Одесса» (1967)	«Moska – Odessa» (2015)
«Туман» (1968)	«Iċ-Ċpar» (2014)
«В море слёз» (1973)	«Fil-Baħar tad-Dmugħ» (2015)
«Песня Кэрролла» (1973)	«L-ghanja ta' Carroll» (2015)

В четвертой строке первого катрена стихотворения «Если б я был физически слабым…» встречается устойчивое выражение «ни грамма» («Алкоголю б ни грамма не пил!»). В мальтийском языке ему соответствует фразеологизм «lanqas qatra» – ни капли (qatra – капля, небольшое количество чего-либо, малость). Посредством перевода устойчивого выражения «ни грамма» сочетанием «lanqas qatra» мы получили эквивалентный эффект: в данном случае слово «капля», так же как и «грамм», было использовано ближе к своему прямому значению, поскольку сочетается с жидкостью (алкоголь). К тому же в мальтийском языке существует выражение «iħobb il-qatra» [19] – любит выпить (дословно: любит каплю). Это слово также позволило создать смежную рифму между третьей и последней строками данного четверостишия (в тексте перевода последняя и предпоследняя строки были переставлены местами для создания вышеупомянутой рифмы):

L-alkoħol ma kontx se nixrob, lanqas **qatra**,

U ma' nisa mhux se nħawwad kieku, nagħmel **imħatra**!

Нельзя не отметить, что у В. Высоцкого наблюдается высокая частотность функционирования лексических единиц семантической сферы «алкоголь», указывающих на восприятие мира лирического героя определенного типа через призму алкоголя. Оправдывая свое пьянство, такие герои произведений ссылаются на неподвластные их воле обстоятельства, что, в свою очередь, обусловливает синтаксическую структуру стихотворений с обилием страдательных и безличных конструкций. Ключевыми словами идиолекта здесь являются лексемы «вино» и «водка», при этом наблюдается взаимодействие алкогольной и неалкогольной семантических сфер посредством их проекций друг на друга, что индицирует систему ценностей представителей лирических героев данного типа [20].

В третьей строке оригинала Высоцким используется жаргонизм «ходить по бабам», которому в мальтийском соответствует сленговое выражение «iħawwad ma' nisa» – *мутить с бабами*, являясь его точным эквивалентом. Глагол «ħawwad», помимо одного из переносных значений «мутить», в прямом смысле означает «мешать, размешивать что-либо».

В последней строке второго четверостишия устойчивое словосочетание «ни шагу» было передано глаголом «resaq» – *пододвигаться, приближаться* (в прямом и переносном значении), которое выполняет функцию этого фразеологизма в мальтийском языке, благодаря чему и достигается импрессивная эквивалентность стиха: «по бабам – ни шагу» – «ma nkunx nersaq lejn in-nisa».

Фразеологическое словосочетание «носить в душе» в третьей строке первого катрена стихотворения «Татуировка» передано фразой «ġarr f'qalbu» – *носить в сердце*. В мальтийском языке слова «душа» и «сердце», как и в русском, часто взаимозаменяемы в фразеологических выражениях, например: «чистое сердце / чистая душа» (qalb safja / ruħ safja), «черствое сердце / черствая душа» (ruħ safja / qalb safja) и т.д. Но в русском частотность их взаимозаменяемости намного выше, чем в мальтийском, что подтвердил анализ фразеологизмов с этими словами в большом мальтийско-английском словаре Д. Акулины (J. Aquilina) [19], а также опыт наблюдения повседневной речи носителей языка и анализ печатных и электронных литературных источников. Дело в том, что в мальтийском языке дефиниция концепта «душа» (ruħ) в меньшей степени относится к внутреннему миру человека, его сознанию, чем в русском, эту функцию в мальтийском выполняет слово «qalb» – *сердце*.

Во второй строке второго четверостишия встречается устойчивая фраза «до гроба», которая была переведена нефразеологическим словосочетанием «sal-mewt» – *до смерти*, так как эквивалентный аналог, устойчивая фраза на мальтийском «sal-aħħar nifs» – *до последнего вздоха* излишне бы удлинила данный стих, нарушив его слоговую структуру.

В первой строке четвертого катрена фраза «хоть на плаху» была переведена на мальтийский язык как «nixtieq immur naqbeż» – *хочу пойти прыгнуть* (конец фразы *в море* почти всегда опускается), эквивалентной в семантическом плане, потому что точно пере-

дают мотив желания покончить с жизнью лирического героя Высоцкого, состояние глубокой тоски и безысходности. Так как Мальта буквально окружена морем, то и в языковой картине мира ее жителей концепт «море» занимает одну из доминирующих позиций, являясь важным элементом фольклора и преобладая в идиоматических выражениях в мальтийском языке. Устойчивое выражение «ried immur jaqbeż (il-baħar)» – *хочется пойти прыгнуть* (в море) также является полным стилистическим эквивалентом фразы в русском языке «хочется лезть в петлю».

В третьей строке второго катрена стихотворения «Городской романс» качественное прилагательное «белая», редуцированная форма от «белокожая», было переведено словом «блондинка», так как в мальтийском языке, в отличие от русского, блондинами называют не только светловолосых, но и всех белокожих людей.

Во второй строке четвертого катрена междометие «Караул!», произошедшее от фразеологизма «звать стражу», было переведено существительным «Ajjut!» – *помощь*, которое пришло из итальянского языка, и именно оно употребляется в качестве возгласа о помощи, несмотря на существование его полного семитского эквивалента «għajnuna». Тем не менее слово «Ajjut!» в мальтийском языке не имеет фразеологического оттенка. Любопытно, что Д. Акулина (J. Aquilina) [19] приводит в большом мальтийско-английском словаре еще и слово «ajju», которое означает попечитель, страж, пришедшее в мальтийский из сицилийского языка и употребляющееся в диалекте только одной местности на Мальте (Коттонера).

В четвертом катрене встречается разговорно-просторечная с оттенком грубости фраза «дал по роже», содержащая вульгарный вариант слова «лицо», которая была переведена как «fqajtlu ħalqu» – *врезал ему в пасть*, а не «fqajtlu wiċċu» *(врезал ему в лицо)* для передачи эквивалентности семантики грубости этой фразы, знакомя реципиента переводного текста с идиолектом лирического героя для более полного восприятия специфики произведения В. Высоцкого. Так как в мальтийском языке нет вульгарных синонимов к слову «лицо», то для достижения подобного эффекта этой фразы носителями языка используется именно существительное «ħalq» – *рот*, которое в сочетании с глаголом «faqa'» – *врезать* (дословно: *взорвать*) приобретает семантический оттенок вульгарности, синонимируясь со словом «пасть». К тому же в русском языке одним из синонимов слова «рожа» является существительное «рыло», которое, в свою очередь, является синонимом к слову «рот». Конечно же, не следует исключать, что в понимании мальтийского реципиента, незнакомого со стилистической спецификой жанра авторской песни, грубо-просторечная лексика в поэтических текстах Высоцкого может вызвать недоумение, но именно «*…использование разговорных лексем в художественных произведениях оживляет язык, придает текстам эмоциональную насыщенность…*» [7. С. 486] и, следовательно, является неотъемлемой частью бардовской песни.

Вторая строка пятого четверостишия «Деньги прямо рекою текли» была передана дословно: «U l-flus bdew ħerġin donnhom xmara», так как устойчивая фраза «течь рекой» присутствует и в мальтийском языке.

В шестом и последнем катренах идиома «любовь с первого взгляда» также была переведена дословно: «l-imħabba mal-ewwel ħarsa».

Во втором стихе последнего катрена ироничное словосочетание в переносном значение «птица белая», которым лирический герой В. Высоцкого называет белокожую особу, в которой ошибся, было переведено на мальтийский как «ħlejqa bjonda» – *белокожее создание*, так как в мальтийском языке помимо прямого значения слова «ħlejqa» – творение, создание, существо, тварь, оно также употребляется и в переносном смысле для обозначения особы или персоны, которая обладает теми или иными свойствами, таким образом обеспечивая импрессивную эквивалентность данной фразы, наделяя её ироничным подтекстом, как в оригинале.

Идиоматическое выражение во второй строчке последнего катрена «закипела кровь» было переведено дословно – «demm beda jbaqbaq», так как в мальтийском существует полный эквивалент этой фразы, тем самым полностью передан накал эмоций, вызванный злостью лирического героя Высоцкого.

В стихотворении «Ну о чём с тобою говорить!..» вторая строка первого катрена «Всё равно ты порешь ахинею» была переведена как «Xorta waħda qed tgħid ċuċati». Слово «ċuċati» – *глупости, вздор, бессмыслица, ахинея*, которое вошло в мальтийский язык из романского источника, имеет также свой полный синоним семитского происхождения – «ħmerijiet», с одинаковой частотностью употребления носителями языка в сочетании с глаголом «qal» – *говорить, нести*: qal ċuċati / ħmerijiet – *нести ахинею*. Эквивалент романского происхождения был выбран переводчиком для сохранения стилистической гармонии в данном катрене, так как его четвертая строчка оканчивается прилагательнам «importanti» – *важный*, тоже пришедшим в мальтийский язык из итальянского, а не из арабского:

Fuq xiex se nitħaddet miegħek!
Xorta waħda qed tgħid **ċuċati**,
Aħjar immur nixrob mal-ħbieb,
Ħsibijiethom aktar **importanti**.

Вторая строка третьего четверостишия «Все проблемы мы решаем глоткой» была переведена дословно: «Il-problemi kollha nsolvu bil-ħanġra», так как образность фразы «решать глоткой» адекватно воспринимается мальтийцами ввиду наличия в мальтийском языке устойчивой фразы «fetaħ ħanġra daqsiex» – *разораться* (дословно: вовсю раскрыть глотку).

Не менее важно, чтобы мальтийский читатель понимал, что высокая частотность сниженной лексики, в основном разговорной и просторечной, в авторской песне является неотъемлемой частью жанра как коммуникативного, предопределяя неформальность ее бытования [8]. Именно эта «простота» текстов авторской песни делает ее поистине «народной» и популярной, сокращая расстояние между слушателем и исполнителем.

Третья строка того же катрена «Где достать недостающий рупь» была переведена как «Minn fejn se niddubbaw lira nieqsa». Хотя с 2008 г. национальной валютой республики Мальта является евро, образ мальтийской лиры (lira Maltija) продолжает использоваться в ряде устойчивых выражений, например: dawwar lira – *заработал* (дословно: провернул лиру). Следовательно, именно существительное «lira» является в данном случае адекватным динамическим эквивалентом метафорического образа рубля в русском языке.

Традиционный русский напиток хлебный квас в последнем катрене был переведен на мальтийский язык как «kvass tal-ħobs». Любопытно, что Д. Акулина (J. Aquilina) в большом мальтийско-английском словаре [19] называет квас «русским ржаным пивом», что является не совсем адекватной дефиницией этого атрибута славянской, русской культуры. Квас, в отличие от пива, содержит очень малый процент алкоголя, от которого невозможно опьянеть, и именно этим, видимо, и вызвано недовольство лирического героя в данном катрене (Ты даешь мне утром хлебный квас – // Ну что тебе придумать в оправданье!), которое будет понятно мальтийскому реципиенту переводного текста при условии знания этого различия для адекватного восприятия оригинальной задумки В. Высоцкого.

В этом произведении прослеживается проекция алкогольной сферы жизни на неалкогольную, так как у Высоцкого для лирического героя представленного типа нетрезвость является нормой, что с пониманием воспринимается знатоком русского быта, который имеет отличие в данном аспекте от мальтийского, и способно вызвать определенные трудности восприятия реципиентом переводного текста.

В стихотворении «В холода» идиоматическое словосочетание «насиженные места» в первом квинтете было переведено способом декомпрессии как «il-post li drajnieh» – *место, к которому привыкли*, причем было изменено число существительного «место» с множественного на единственное для образования смежной рифмы первых двух строк в этом квинтете:

Fil-bard u l-**ksieħ**
Lil hinn mill-post li **drajnieh.**

Первая строка предпоследнего квинтета «Как нас дома ни грей» была переведена «Iddur kemm iddur bina fid-dar» – *как о нас ни заботься*, причем мальтийский глагол «dar» тоже был применен, как и русский глагол «греть», в своем переносном значении (дословно он означает «поворачивать(ся), крутиться, обходить». Таким образом, удалось сохранить формально-эстетическую эквивалентность оригинала в данной строке, подчеркнув идиостиль автора.

Вторая строка пятого катрена стихотворения «Москва – Одесса» – «А мне в Одессу надо позарез» – была переведена как «Iżda jien mejjet biex immur Odessa», где точным импрессивным эквивалентом наречия «позарез» является устойчивая фраза в мальтийском языке «mejjet biex / għal» – *до смерти желать что-л. / кого-л.*

Словосочетание «дальний закуток» в начале восьмого катрена на мальтийский было переведено как «post imwarrab» – *дальнее место* по двум причинам: во-первых, оно является синонимом слова «rokna» – *угол* [21], производное от которого – существительное «rkejna» [19] – *уголок* и будет, в свою очередь, самым близким эквивалентом русского слова «закуток». Но поскольку уменьшительно-ласкательная форма этого существительного в мальтийском языке имеет очень низкую частотность употребления, то она была бы не совсем понятна рядовому реципиенту переводного текста. Более того, этот выбор переводчика позволил создать переменную рифму второго и третьего стихов в этом катрене, благодаря тому что предпочтенное существительное обладает мужским родом, обусловливая синтаксическую структуру катрена:

U l-iktar post imwarrab ukoll fetħu
Fejn ebda premju ma jħajrekx **għalih**.
Miftuħ il-port magħluq ta' Vladivostok,
Miftuħ Pariġi imma jien m'għandix x'**nambih**.

Фразеологизм – междометие «чёрт возьми», в третьей строке последнего катрена был переведён как «iż-żikk», существительное с неясной этимологией и семантикой в мальтийском языке, но тоже выступающее в роли возгласа для выражение удивления или сильной досады. В мальтийском языке существует также синоним данного междометия, более близкий к русскому варианту этой фразы, так как содержит образ черта во множественном числе – «ħaqq ix-xjaten» (дословно: проклятые черти), но оно употребляется только для выражения досады, раздражения, недовольства, в отличие от русской фразы «черт возьми / побери», которой выражает не только негодование, но и удивление и даже удовольствие в зависимости от контекста. Хотя слово «ħaqq» означает *правосудие, справедливость*, в конструкции «ħaqq + существительное» (это обычно имя Бога или святых, а также членов семьи того, кому адресуется данное высказывание) оно приобретает семантику грубого ругательства с пожеланием проклятия, эквивалентного матерному ругательству в русском языке.

В третьей строке первого четверостишия стихотворения «Туман» поговорка «Бог любит троицу» была переведена ее динамическим, но лишенным сакрального образа эквивалентом на мальтийский язык, поговоркой «fuq tlieta toqgħod il-borma» (дословно: кастрюля стоит на трех).

Последняя строка третьего четверостишия «Хватит тайгу запирать на засов!» была переведена дословно: «Tibqax issakkarha t-Tajga bl-istanga!», так как образ засова в этой метафоре удачно подчеркивает мотив блокирования и воспринимается адекватно рецептором переводного текста.

Индивидуально-авторский неологизм В. Высоцкого «Слезовитый океан» в стихотворении «В море слёз» был переведен как «Oċean Lakrimantiku». Переводчиком был создан на мальтийском окказионализм, аналогичный слову «слезовитый» по той же схеме: первая часть этого слова состоит из прилагательного «lakrimanti» (*плачущий, проливающий слезы, слезливый*), а окончание «-ku» перекликается с окончанием мальтийского прилагательного «Artiku» – Арктический:

Ледо-витый	Слезо-витый
Arti-ku	Lakrimanti-ku

В третьей строке четвертого катрена стихотворения «Песня Кэрролла» фразеологический оборот раз-

говорно-бытового характера «мурашки бегут по спине» был переведен также устойчивой фразой на мальтийском с аналогичным стилистическим оттенком «jaqbdek il-bard» – *охватывает холод* (является полным эквивалентом фразы «мороз по коже» в русском языке).

Итак, из вышеприведенных примеров видно, что в переводных текстах была сохранена метафорическая образность идиом, использованных В. Высоцким, посредством их передачи фразеологизмами, существующими в мальтийском языке. Несмотря на различие выражающих их образов, репрезентирующих картину мира мальтийцев, они являются импрессивными эквивалентами [22] устойчивых словосочетаний в русском языке. Таким образом был достигнут баланс между лояльностью культуре исходного и переводного текстов с учетом целого ряда лингвистических и экстралингвистических факторов для произведения равного эстетического воздействия на рецепторы переводного текста, принадлежащего к другому лингвокультурному *milieu* со своими особенностями образно-ассоциативного мышления. Это позволяет полагать, что было обеспечено адекватное понимание картины мира и идиостиля В. Высоцкого в мальтийской рецепции. Переводная множественность его лирики, которая является задачей будущего, еще больше приоткроет мальтийскому читателю богатую концептосферу художественного мира Высоцкого благодаря появлению других вариантов перевода его стихотворений.

ПРИМЕЧАНИЕ

[1] См. статью Я.В. Псайлы «Поэзия В. Высоцкого в имагологическом контексте: тенденции переводческого восприятия» [18].

ЛИТЕРАТУРА

1. Eynaud J. Il-letteratura fit-traduzzjoni. Faraxa Publishing House, 2013. P. 151.
2. Паревская И.С. «Непереводимое в переводе» или к вопросу о понятии и специфике реалий // Филологические науки. Вопросы теории и практики. 2015. № 2 (44), ч. 2. С. 153.
3. Bassnett S. and Lefevere. Translation, History and Culture. London ; New York : Routledge, 1992. P. 1–13.
4. Адзиева З.Х., Ярова Я.Р. Культурологический аспект художественного перевода // Известия Дагестанского государственного педагогического университета. Общественные и гуманитарные науки. 2011. Вып. 4. С. 82–85.
5. Комиссаров В.Н. Теория перевода (Глава IX. Прагматика перевода). М. : Высшая школа, 1990. С. 156. URL: https://studfiles. net/preview /2063337/page:11/ (дата обращения: 06.01.2018).
6. Андреенко М.А. Просторечная лексика в поэзии В.С. Высоцкого. URL: http://vysotskiy-lit.ru/vysotskiy/kritika/evtyugina-razgovornaya-rech-v-poezii-vysockogo.htm (дата обращения: 15.04.2018).
7. Кукушкина О.А. Экспрессивная функция разговорной лексики в поэзии В.С. Высоцкого. «Наука сегодня: теория, практика, инновации» // Сборник материалов XI Международной научно-практической конференции. М. : Олимп, 2016. С. 485–492.
8. Шептуновская В.С. Жанрово-стилистические особенности американской и русской авторской песни в сопоставительном аспекте // Актуальные исследования XXI века : материалы Междунар. науч.-практ. конф. (Душанбе, 19 сентября 2017 г.). Душанбе : Мир науки, 2017. С. 72–77.
9. Ноздрякова Е.С., Спиридонова М.Ю. Лексика разговорного стиля в письмах В.С. Высоцкого // XIII Королёвские чтения : сб. тр. Самара : Самар. национал. исслед. ун-т им. акад. С.П. Королева, 2015. С. 223–224.
10. Митина А.А. Стилистическое использование фразеологических оборотов в авторской обработке В.С. Высоцкого // Вестник Череповецкого государственного университета. 2012. Т. 3, № 4. С. 65–68.
11. Сидоркова Л.Р. Актуализация стилистически окрашенных фразеологических единиц в поэзии В.С. Высоцкого // Вестник Тамбовского государственного университета. 2015. Вып. 2 (2). С. 68–71.
12. Егорова А.О. Специфика реализации метафор в раннем творчестве В.С. Высоцкого (на материале переводов на английский и французский языки) // Вестник ТвГТУ. Сер. Науки об обществе и гуманитарные науки. 2017. Вып. 2. С. 117–124.
13. Рязанская О.С. О словаре языка поэзии В.С. Высоцкого // Ученые записки Орловского государственного университета. Сер. Гуманитарные и социальные науки. 2012. Вып. 4. С. 305–309.
14. Muzeum Wlodzimierza Wysockiego w Koszalinie. Marlena Zimna. Международный поэтический проект: Владимир Высоцкий. Новые переводы. URL: http://wysotsky.com/koszalin/12-02.htm (дата обращения: 07.05.2018).
15. Zimna M. Vladimir Vysotsky in New Translations: International Poetic Project. CreateSpace Independent Publishing Platform, 2014. 148 p.
16. Zimna M. Vladimir Vysotsky in various languages: International poetic project. CreateSpace Independent Publishing Platform, 2015. 328 p.
17. Фомина О.А. Стихосложение В.С. Высоцкого и проблема его контекста : дис. … канд. филол. наук. Оренбург, 2005. С. 83–84.
18. Псайла Я.В. Поэзия В. Высоцкого в имагологическом контексте: тенденции переводческого восприятия // Текст. Книга. Книгоиздание : науч.-практ. журнал. 2017. № 15. С. 56–71.
19. Aquilina J. Maltese – English dictionary (in two volumes). Malta : Midsea books Ltd., 1987.
20. Марянчева Т.А. Мотив алкогольного опьянения в творчестве В.С. Высоцкого // Вестник Московского университета. 2013. Сер. 9. Филология. № 3. С. 168–178.
21. Agius A.W. it-Teżauru, ġabra ta' sinonimi u antonimi (it-tieni edizzjoni). Malta : BDL publishing, 2010.
22. Фененко Н.А. Лингвокультурная адаптпция текста при переводе: пределы возможного и допустимого. URL: http://www.km.ru/ referats/2541A30460D74E5088C5B91918409B5B (дата обращения: 23.01. 2018).

Статья представлена научной редакцией «Филология» 16 августа 2018 г.

Features of Linguocultural Adaptation of Vladimir Vysotsky's Poetry When Translating It into Maltese

Vestnik Tomskogo gosudarstvennogo universiteta – Tomsk State University Journal, 2019, 445, 39–47.
DOI: 10.17223/15617793/445/5

Yana V. Psaila, Tomsk State University (Tomsk, Russian Federation). E-mail: yana.psaila@hotmail.com

Keywords: Vladimir Vysotsky's poetry; linguocultural adaptation; Maltese language; adaptation strategy; idiolect; linguocultural milieu.

The aim of the article is to present an approach to solving the problem of linguocultural adaptation of Vladimir Vysotsky's poems during the transfer of texts from one cultural milieu to another with the requirement of achieving an emotional impact on the

target text recipient corresponding to the one produced on the source text reader. The research material is the corpus of the first translations of Vysotsky's poetry into Maltese as part of an international project on translation of Vysotsky's poems into different languages of the world, carried out under the auspices of the museum named after him in Poland (Koszalin). The corpus of the poems includes 18 texts selected by the following criteria: (1) all the four periods of the poet's creative work were presented, reflecting certain tendencies in the direction of his thought; (2) the frequency of reception of these texts in foreign languages was taken into account; (3) the accessibility of the reception of their meaning to Maltese people was assessed and taken into account as well, both in terms of concepts and in terms of their expression in the Maltese language. Other considerations were the syntactic and lexical differences between Russian and Maltese, which, in turn, determines the degree of adequacy of the translated text and its perception in a different linguocultural environment. Using the example of the translation analysis of nine poems of this corpus containing culture-saturated concepts, an analysis was carried out regarding the adequacy of the adaptation strategy of works to the linguistic and cultural milieu of Malta. In the context of global strategies of translation – domestication and foreignization – a method was used that provides for the targeted application of translation techniques, including word-for-word translation, calque, synonymic substitution, contextual substitution, concretization, generalization, explication, and image substitution. The presentation of the translation process of each poem demonstrates the use of translation techniques related to one or another global strategy, with a statement of the dominance of the "image substitution" technique as a way of conveying the author's metaphorical speech. It reflects the presence of bright cultural specificity in the works that requires the translator to carefully adapt the target text to the mental picture of the recipient world. The main conclusion is that the target texts preserve the metaphorical figurativeness of the idioms Vysotsky used by means of their expression by phraseological units that exist in the Maltese language. Despite the difference between the images that embody them, which represent the mental picture of the world of the Maltese, they are impressive equivalents of stable phrases in Russian. Thus, a balance was reached between loyalty to the culture of the source and target texts, taking into account a number of linguistic and extralinguistic factors to produce an equal aesthetic impact on the recipient of the translated text belonging to another linguocultural milieu with its own peculiarities of figurative and associative thinking. This suggests that an adequate understanding of Vysotsky's mental picture of the world and idiostyle in Maltese reception was provided.

REFERENCES

1. Eynaud, J. (2013) *Il-letteratura fit-traduzzjoni*. Faraxa Publishing House.
2. Parevskaya, I.S. (2015) "Untranslatable in translation" or on notion and specificity of realia. *Filologicheskie nauki. Voprosy teorii i praktiki – Philological Sciences. Issues of Theory and Practice.* 2 (44): 2. pp. 151–154. (In Russian).
3. Bassnett, S. & Lefevere, A. (1992) *Translation, History and Culture*. London; New York: Routledge. pp. 1–13.
4. Adzieva, Z.Kh. & Yarova, Ya.R. (2011) Kul'turologicheskiy aspekt khudozhestvennogo perevoda [Culturological aspect of literary translation]. *Izvestiya Dagestanskogo gosudarstvennogo pedagogicheskogo universiteta. Obshchestvennye i gumanitarnye nauki – Dagestan State Pedagogical University Journal. Social and Humanitarian Sciences*. 4. pp. 82–85.
5. Komissarov, V.N. (1990) *Teoriya perevoda* [Translation Theory]. Moscow: Vysshaya shkola. [Online] Available from: https://studfiles.net/preview/2063337/page:11/. (Accessed: 06.01.2018).
6. Andreenko, M.A. *Prostorechnaya leksika v poezii V.S. Vysotskogo* [Colloquial Vocabulary in V.S. Vysotsky's Poetry]. [Online] Available from: http://vysotskiy-lit.ru/vysotskiy/kritika/evtyugina-razgovornaya-rech-v-poezii-vysockogo.htm (Accessed: 15.04.2018).
7. Kukushkina, O.A. (2016) [Expressive function of colloquial vocabulary in the poetry of V.S. Vysotsky]. *Nauka segodnya: teoriya, praktika, innovatsii* [Science Today: Theory, Practice, Innovation]. Proceedings of the 9th International Conference. Moscow. 1 May 2016. Moscow: Olimp. pp. 485–492. (In Russian).
8. Sheptunovskaya, V.S. (2017) [Genre-stylistic features of the American and Russian author's songs in a comparative aspect]. *Aktual'nye issledovaniya XXI veka* [Actual Research of the 21st Century]. Proceedings of the International Conference. Dushanbe. 19 September 2017. Dushanbe: Mir nauki. pp. 72–77. (In Russian).
9. Nozdryakova, E.S. & Spiridonova, M.Yu. (2015) [Colloquial vocabulary in letters of V.S. Vysotsky]. *XIII Korolevskie chteniya* [13th Korolev Readings]. Proceedings of the International Conference. Samara. 6–8 October 2015. Samara: Samara National Research University. pp. 223–224. (In Russian).
10. Mitina, A.A. (2012) Stilisticheskoe ispol'zovanie frazeologicheskikh oborotov v avtorskoy obrabotke V.S. Vysotskogo [The stylistic use of phraseological units in the author's processing of V.S. Vysotsky]. *Vestnik Cherepovetskogo gosudarstvennogo universiteta – Cherepovets State University Bulletin*. 3 (4). pp. 65–68.
11. Sidorkova, L.R. (2015) Aktualizatsiya stilisticheski okrashennykh frazeologicheskikh edinits v poezii V.S. Vysotskogo [Actualization of stylistically marked phraseological units in poetry of V.S. Vysotsky]. *Vestnik Tambovskogo gosudarstvennogo universiteta – Tambov University Review*. 2 (2). pp. 68–71.
12. Egorova, A.O. (2017) Metaphor specifics in the early works of V.S. Vysotsky (as exemplified in some English and French translations). *Vestnik TvGTU. Nauki ob obshchestve i gumanitarnye nauki*. 2. pp. 117–124.
13. Ryazanskaya, O.S. (2012) About the vocabulary of the language of Vysotsky's poetry. *Uchenye zapiski Orlovskogo gosudarstvennogo universiteta – Scientific Notes of Orel State University.* 2012. 4. pp. 305–309. (In Russian).
14. Zimna, M. (2014) Mezhdunarodnyy poeticheskiy proekt: Vladimir Vysotskiy. Novye perevody [International Poetic Project: Vladimir Vysotskiy. New Translations]. *Muzeum Włodzimierza Wysockiego w Koszalinie.* [Online] Available from: http://wysotsky.com/koszalin/12-02.htm. (Accessed: 07.05.2018).
15. Zimna, M. (2014) *Vladimir Vysotsky in New Translations: International Poetic Project*. Scotts Valley: CreateSpace Independent Publishing Platform.
16. Zimna, M. (2015) *Vladimir Vysotsky in Various Languages: International Poetic Project.* Scotts Valley: CreateSpace Independent Publishing Platform.
17. Fomina, O.A. (2005) *Stikhoslozhenie V.S. Vysotskogo i problema ego konteksta* [Versification of V.S. Vysotsky and the Problem of Its Context]. Philology Cand. Diss. Orenburg. pp. 83–84.
18. Psayla, Ya.V. (2017) Vladimir Vysotsky's poetry in the imagological context: the tendencies of the translation perception. *Tekst. Kniga. Knigoizdanie – Text. Book. Publishing.* 15. pp. 56–71. (In Russian). DOI: 10.17223/23062061/15/4
19. Aquilina, J. (1987) *Maltese – English dictionary*. Malta: Midsea books Ltd.
20. Maryanicheva, T.A. (2013) The Motif of Alcoholic Intoxication in V.S. Vysotsky's Creative Work. *Vestnik Moskovskogo universiteta. Seriya 9. Filologiya – Moscow State University Bulletin. Series 9. Philology*. 3. pp. 168–178. (In Russian).
21. Agius, A.W. (2010) *it-Teżauru, ġabra ta'd sinonimi u antonimi (it-tieni edizzjoni).* Malta: BDL publishing.
22. Fenenko, N.A. (2007) Lingvokul'turnaya adaptptsiya teksta pri perevode: predely vozmozhnogo i dopustimogo [Linguocultural adaptation of the text in translation: the limits of the possible and permissible]. *KM.RU.* [Online] Available from: http://www.km.ru/referats/2541A30460D74E5088C5B91918409B5B. (Accessed: 23.01. 2018).

Received: 16 August 2018

Вестник Томского государственного университета. 2019. № 445. С. 48–57. DOI: 10.17223/15617793/445/6

ФИЛОСОФИЯ

УДК 316.624:323.28

Т.В. Излученко, В.И. Кудашов

РЕЛИГИОЗНЫЙ ЭКСТРЕМИЗМ КАК ФОРМА ДЕВИАНТНОГО ПОВЕДЕНИЯ: СОЦИАЛЬНО-ФИЛОСОФСКИЙ АНАЛИЗ

Обосновывается эффективность исследования религиозного экстремизма как формы негативного девиантного поведения, классифицируемой в качестве противоправной деятельности. Социально-философская интерпретация экстремизма как социокультурного и политического конструкта позволяет выявить принципы его формирования и механизмы функционирования. Анализируются общее и особенное религиозных групп и религиозных экстремистских организаций, социальных отклонений и проявлений экстремизма.

Ключевые слова: девиантность; девиантное поведение; религиозный экстремизм; радикализация; насильственный экстремизм; социальная девиация.

Введение

В современном мире актуализируется изучение социокультурных феноменов, вызывающих дискуссию относительно оценки их влияния на общественные и политические процессы, факторов возникновения и мер противодействия при наличии их негативного воздействия. Приоритетным направлением работы по укреплению гражданского единства, достижению межнационального и межконфессионального согласия провозглашается формирование «в обществе обстановки нетерпимости к экстремистской деятельности и распространению экстремистских идей» [1]. Экстремизм определяется деструктивным социокультурным феноменом и исследуется как правонарушение. Однако при этом сущность экстремизма остается нераскрытой. Что же понимается под экстремизмом? И почему экстремисты себя таковыми не считают? Наоборот, они позиционируют свою деятельность логически обоснованной не только священными текстами и авторитетными мнениями, но и стремлением способствовать благосостоянию всего общества, борьбе с негативными социальными процессами. Государство разрабатывает антиэкстремистское законодательство, в соответствии с которым одни объединения и действия признаются экстремизмом, а другие нет. При этом иное государство может диаметрально противоположно относиться к этим же объединениям и действиям. В основе этого находятся степень потенциальной и реальной угрозы конкретному существующему социально-политическому устройству и исторически сложившееся отношение к проявлениям такого рода в конкретном обществе (степень девиантности).

Возникающие межрелигиозные противоречия и трудности в религиозно-государственных отношениях, обусловленные политическим и социально-экономическим состоянием, способствуют развитию групп экстремистской направленности, основывающих свою деятельность на религиозных идеях, что порождает ряд научно-исследовательских проблем. Во-первых, наличие религиозных составляющих требует проведения анализа организованных форм совместной деятельности, культа и философско-богословского содержания идеологии. Его результаты необходимо сопоставлять с практикой реализации права на свободу совести для разграничения законных и противоправных действий людей, ссылающихся на религиозную принадлежность, а также для демаркации деятельности религиозных групп и религиозных экстремистских организаций. Во-вторых, политическая и правовая оценка явлениям дается относительно исторического контекста и действий, зафиксированных на определенной территории, при сопоставлении с действующим законодательством и пониманием девиантности. Интерпретация действий происходит в социально-правовом контексте, поскольку только в нем оно имеет смысл, с указанием формы девиантности и характера правонарушений. Во многом сложности в минимизации деструктивного влияния и эффективного противодействия экстремизму заключаются в отсутствии концептуально осмысленного и комплексного подхода к данному феномену.

Целью нашей работы является исследование религиозного экстремизма в качестве формы девиантного поведения методами девиантологии и социологии отклонений. Для этого необходимо проанализировать существующие подходы к девиантности и ее возникновению, определить философское и правовое содержание понятия «религиозный экстремизм» и охарактеризовать его особенности как формы негативного девиантного поведения. Этимология и семантика понятий «экстремизм» (лат. extremum – крайний) и «девиация» (лат. deviatio – отклонение) указывают на то, что их проявления имеют схожие черты и являются удалениями от нормы. Однако они обладают рядом сущностных отличий, вызванных спецификой мышления и поведения, факторами возникновения, целями деятельности и характером обоснования. В дальнейшем полученные нами результаты позволят интерпретировать действия экстремистов, обусловленные социально-политическим, историческим и философско-богословским контекстом, и оптимизировать противодействие методами, применимыми к иным правонарушениям.

Методология

Исследование экстремизма как девиантного поведения основывается на классификации его в качестве действий против основ конституционного строя и безопасности государства, предусмотренных статьями 280, 280.1, 282, 282.1, 282.2 и 282.3 Уголовного кодекса Российской Федерации. Методологическая основа является интегративной. Она разработана в рамках постмодернистского подхода, который акцентирует внимание на девиациях как на социальных и культурных конструктах. Основными принципами исследования являются специальные социологические приемы Я. Гилинского: а) девиантные практики не являются уникальными; б) знание о них всегда неполное и ограниченное; в) интерпретация социальных норм и отклонений изменчива; г) изучение в рамках социального контекста, которые дополняются статистическими и качественными методами при учете социальных ситуаций и мотиваций. Анализ девиантности и взаимодействия всех участников конструирования осуществляется на основе исследований диффузных реалий Ю. Комлева. Правонарушители, представители правоохранительных органов и эксперты с помощью языковых средств конструируют как сам феномен, так и формы его социального контроля. Характеристика происхождения экстремистской идеологии и мотивация людей к участию в противоправной деятельности объясняются функциональным подходом. Проявления экстремизма представляют значимость для жизнедеятельности определенной категории людей, отвечая их внутренним запросам и формируя специфические стили мышления и поведения, а также выполняя некие социальные функции. Психологические и когнитивные особенности сознания, выступающие основой для девиации и экстремизма, рассматриваются концепциями Е. Смолевой и Л. Агнати, а детерминированность – Е. Ярошевич. Установление взаимосвязи религиозной традиции и экстремистской идеологии происходит на основе идей М. Юргенсмайера, Дж. Беллера. Социально-философ-ский анализ позволяет выявить общее и особенное религиозной экстремистской деятельности и девиантного поведения, способствует интерпретации поведения экстремистов как специфической модели поведения.

Подходы к исследованию девиантности

Девиантность является объектом исследования девиантологии – науки о различных формах отклоняющегося поведения и механизмах социального контроля; социологии девиантности и социального контроля [2]. Выделяются следующие принципы изучения девиантного поведения. Первый заключается в признании его социальным феноменом, присущим всем без исключения социальным системам. Второй указывает на важность изучения применительно к определенному обществу в конкретный исторический период, что отражает релятивный, конвенциональный характер девиации как социального конструкта. Третий – все девиации функциональны и неустранимы. Все, что не является функциональным и, следовательно, не способствует пользе социума, исключается в процессе исторического развития. Социальный контроль необходимо направлять на минимизацию негативных последствий формальными и неформальными средствами в рамках гуманизации при сокращении репрессивных мер. Он должен корректировать виды отклонений, а не стремиться к их полному уничтожению. Р. Прус под девиацией понимает ситуации, интерпретируемые социумом как угрозы, оскорбления культуры и традиции, аморальность, наличие которых его дискредитирует [3. P. 60–65]. Однако люди создают свои представления об объективной действительности посредством взаимодействия с окружающими в процессе коммуникации. Исследовательский интерес будет представлять, по мнению Ю.Ю. Комлева, человек с отклонениями как продукт определенного общества, его нормативно-ролевой структуры, культуры и дискурсивных практик. Девиантность может иметь положительные (творчество) или негативные (преступления) последствия [4]. Н. Кристи отмечает, что конструирование феномена преступности зависит от воли властей. Действие становится таковым после придания ему должной оценки, оглашения позиции специалистами и подтверждения судом [5].

В классификации того или иного действия в качестве девиантного необходимо определение границ социальных норм, являющихся результатами отражения в сознании и поступках людей объективных закономерностей общественного развития. Любые социальные нормы относительны, как и отклонения от них. В зависимости от исторического периода отклонения могут рассматриваться как позитивные или негативные, так как они представляют собой социальные конструкты, которые являются изменчивыми и разумными и которые выполняют социальные функции. Они позволяют разграничивать дозволенное и недозволенное, поддерживают интегративные тенденции внутри социума, способствуя консолидации нормопослушных граждан и противопоставлению их девиантам. Это может выразиться в составлении специализированных списков. Например, в России существует «Перечень экстремистов и террористов (действующие)», опубликованный на официальном интернет-ресурсе Росфинмониторинга [6].

Девиантность характеризует действия, отклоняющиеся от установленных в определенном обществе моральных и правовых норм. Под девиантным поведением понимаются конкретные поступки в рамках субъект-объектных отношений, в которых задействованы люди, непосредственно их совершающие, и люди, воспринимающие их таковыми. Девиантность проявляется в способности формировать, планировать, принимать решения и совершать противоправные действия, которые приводят к общественно-негативным последствиям [7. С. 42]. Социально-негативными девиантными действиями являются правонарушения и аморальные поступки. Социальная неопределенность и характер социальных отношений обусловливает закономерное, устойчивое и массовое распространение во времени девиантных форм поведения. В этой связи девиантное поведение есть мотивированное деяние, которое сопровождается несоот-

ветствием общепринятым культурным и социальным нормам, причинением вреда окружающим и приводит к общественной оценке и осуждению. Формами его проявления являются индивидуальный социальный акт, последовательность актов и социальное явление, включающее множество поведенческих актов при их устойчивости в течение исторического периода и территориальной распространенности. В случае правонарушений механизмы социального контроля активируют правовые регуляторы, поэтому девиантное поведение необходимо рассматривать как антрополого-культурно-нормативный социальный феномен [8].

В отечественной науке сложилось несколько подходов к изучению девиаций. Е. Ярошевич, отмечая значимость детерминационного анализа генезиса и развития девиаций (этиологию), указывает на наличие сложных индивидуальных и социальных взаимосвязей, динамического отношения человека и объективной действительности. Отклонения детерминированы социальной средой и характером коммуникаций (интеракций), совокупностью биологических, психических и социальных свойств человека, а также обстоятельствами совершения. В основе девиантного поведения находятся диспозиции, которые определяют предрасположенность к восприятию определенных условий и готовность к совершению поведенческого акта, последовательности поступков. В этом выражаются отношение человека к социуму, имеющийся социальный опыт и субъективные интересы, а также характеризуется его жизненная позиция [9].

Психологический подход к происхождению девиантности развивает Е. Смолева, особо отмечая социально-психологическую дезадаптацию и взаимосвязь с виктимностью. Предпосылкой данного поведения она считает возникновение проблемной ситуации с виктимной личностью, вызывающей фрустрацию в результате противоречия «между желаемым и допустимым, при конфликте – межличностным или внутриличностным противоречием, при стрессе – сильным нестандартным воздействием, при кризисе – резкой сменой жизненных обстоятельств» [10]. Девиантное поведение выступает ответной реакцией на проблемную ситуацию, позволяя переложить ответственность с себя на окружение. Когда человек ощущает себя полноправным субъектом значимой для него социальной коммуникации, разрешение сложных ситуаций осуществляется в рамках действующих норм. Девиантность представляется социально-психологическим феноменом, характеризующимся нарушением социальной адаптации, снижением активности при усвоении общественных ценностей, доминированием индивидуальности и устойчивой направленностью на отклонения.

Интеракционистский подход предполагает, что конструирование социальных проблем осуществляется обществом в лице власти, общественного мнения и средств массовой информации (СМИ). Они определяют соответствующие маркеры, признаки и границы отклонений. Любые социальные феномены, конструируясь интерпретирующими их людьми, становятся реальными. Они выступают символическими массово воспроизводимыми интеракциями, а также действиями и представлениями конкретных людей, имеют знаковые формы и ментальные образы, постоянно изменяются, будучи незавершенными и переосмысляющимися трансформациями, и являются результатом предшествующего опыта. Девиантное поведение, в том числе и преступление, есть релятивное и конвенциональное понятие, обозначающее социальный и языковой конструкт, продукт культурных, социальных и ментальных процессов [11. С. 65]. Правовой статус действия обусловливается государством, в котором они совершаются, а также мерами социального контроля. Не существует действия, сущностно являющегося преступным – девиантным.

Девиантные проявления создаются в процессе реагирования на нежелательные виды деятельности. Я. Гилинский определяет девиантность как социальное явление, выражающееся в относительно массовых, статистически устойчивых формах деятельности, не соответствующих официально установленным (праву) или фактически сложившимся (обычаям и традициям) в данном обществе (культуре) нормам и отношениям [Там же. С. 7]. Процесс конструирования девиантности включает в себя множество однородных актов, их проблематизирование, легитимизацию проблем и их последствия, выработку социального контроля. Значимая роль в актуализации проблемы экстремизма для широких масс населения отводится СМИ, которые позиционируют ее как угрозу национальной безопасности. При увеличении упоминаний и акцентировании внимания СМИ на каких-либо социальных проблемах общество ощущает их рост и воспринимает в качестве угрозы. Так, отмечается рост «исламской угрозы» в России. Однако ислам выступает фактором идентификации и создания благоприятных условий для продуктивного межрелигиозного диалога [12].

Социальный конструктивизм рассматривает девиантность в качестве результата повседневных практик социального взаимодействия. Объективная действительность понимается как конкретность физического мира, опосредованная социально сконструированными смыслами, которые люди сами создают и воспроизводят как вариации и трансформации того, что уже существует. Поведение людей определяется как равное и значимое, отрицательное и негативное относительно других. С. Генри обосновывает необходимость существования социологии отклонений и социального контроля как самостоятельной науки, исследующей индивидуальное и коллективное поведение, девиантность социальных движений (субкультур), последствия маркировки (клеймирование) – символического оформления обществом девиантного поведения, а также как науки, разрабатывающей способы морального осуждения, наказания или оправдания. Эффективность реинтеграции девиантов обусловливается мерами сглаживания и минимизации последствий. Целью социологии девиантности и социального контроля должно стать создание общей основы объективных знаний для исследования девиантного поведения [13].

Оценка девиантного характера действий осуществляется по критериям: а) функциональности или дисфункциональности социальных ролей; 2) наличия и уровня воспринимаемой угрозы социальному порядку, т.е. причин и последствий на индивидуальном и коллективном уровнях. С. Стауфер, подчеркивая роль уголовного законодательства в определении девиантности, указывает на невозможность при сложившейся уголовно-исправительной системе нарушителю самостоятельно принять ответственность, проявить раскаяние и возместить ущерб, так как отрицается возможность личностных трансформаций. Действующее законодательство выступает официальным санкционированным государством институтом, осуществляющим процесс маркировки (клеймирования), результат которого будет сохраняться в течение всей жизни нарушителя. При вынесении решения, классификации отклонений как правонарушений не учитываются особенности исторического, социально-экономического контекста, временные рамки и жизненные условия. Это не позволяет переинтерпретировать совершенные поступки, воспринимать намерения девиантов в качестве конструктивных и создавать возможности для искупления, исцеления и реконструкции [14].

Итак, под девиантностью понимаются любые идеи или поступки, которые воспринимаются конкретным обществом в определенное время аморальными и дискредитирующими его элементами. Экстремизм представляется социокультурным и политическим явлением, следствие которого – разжигание социальных конфликтов и дестабилизация существующего политического положения. Экстремистами именуются люди, сознательно противопоставляющие себя обществу дихотомической позицией «Мы – Они» в ее крайнем проявлении – пропаганде исключительности одних и неполноценности других, негативно относящиеся к представителям иных мировоззренческих установок, отвергающие социокультурные и правовые нормы, совершающие соответствующие действия, включая применение насилия.

Социокультурная и политическая составляющая религиозного экстремизма

Девиантный характер действий определяется общественными представлениями и нормами, а противоправный – действующим законодательством. При этом мнение широкой общественности зачастую не совпадает с позицией правоохранителей. Законодательство России характеризует экстремистскую деятельность, обозначая следующие ее проявления: насильственное изменение основ конституционного строя; нарушение территориальной целостности; терроризм; возбуждение розни и пропаганда исключительности, превосходства по какому-либо признаку и др. [15]. Экстремизм включает: а) идеологию как мировоззренческую систему координат; б) специфические модели мышления и поведения; в) организованную совместную деятельность; г) способы вовлечения и д) систему обучения. Виды экстремистской деятельности определяются исследователями по политическим, националистическим, религиозным, экологическим компонентам, а также при указании возрастного фактора (молодежный). Религиозные, национальные или иные компоненты выступают идеологическим содержанием, придающим смысл и обосновывающим достижение конкретных политических целей. При определении сущности экстремизма отмечается ряд характеристик: а) применение насилия; б) осуществление противоправной деятельности, направленной на изменение существующего политического режима; в) пропаганда нетерпимости и практика реализации подобных убеждений в политической сфере; г) антидемократизм; д) антиплюрализм; е) отрицание прав и свобод человека [16. С. 179].

Религия определяет характер социальных отношений и разрабатывает философско-богословскую основу для совместной деятельности верующих. Любая религия интегрирует своих последователей в единое сообщество, доказывает мессианское значение и убеждает в истинности своего вероучения. Интолерантное отношение к иным мировоззренческим убеждениям объясняется исторической сущностью и предназначением религии как социально-экономического, культурного и политического феномена, осуществляющего консолидацию людей [17. С. 30–31]. Однако когда убежденность в исключительности направляется на разжигание ненависти и стимуляцию социальных конфликтов с применением насилия, тогда деятельность становится противоправной. Религиозные убеждения усиливают возможность применения насилия, обосновывая исполнение воли священного. Экстремизм преобразует религиозную традицию в соответствии с политическими целями, используя мировоззренческие, манипулятивные и компенсаторные свойства религии.

Любые религиозные группы являются склонными к поляризации и разграничению людей на своих и чужих. С богословской позиции они подходят к разрешению повседневных вопросов, определению коммуникационных контактов и установлению распорядка дня участников. М. Юргенсмайер утверждает, что основой применения насилия религиозными организациями выступает путаница между ценностями и моралью. В насильственном противопоставлении «Мы – Они» участники экстремистских организаций выражают свое участие в космической борьбе (cosmic war) – в противостоянии между Добром и Злом, которое, по их мнению, в настоящее время находится в точке кризиса и требует максимальной отдачи от всех [18]. Данные эсхатологические мотивы также обосновывают насильственные действия, целью которых провозглашается установление всеобщего мирового порядка. Апокалипсические настроения и активность харизматичного лидера увеличивают вероятность проявлений насильственного экстремизма. К. Рамакришна характеризует следующие предпосылки возникновения насильственного экстремизма. Первая – формирование на определенной территории идеологической экосистемы, состоящей из отдельных религиозных проповедников (духовных лидеров), культовых мест и системы обучения, основой которой являются школы-интернаты. Вторая – политические и со-

циально-экономические трудности, которые не разрешаются правительством. Религиозные экстремистские организации предлагают действенное их решение в кротчайшие сроки. Третья – популярность ваххабитских идей, которая приводит к отказу от местных традиций в пользу арабской культуры [19].

Насильственный экстремизм усиливается совместной религиозной деятельностью при наличии внешней угрозы для группы и ее ценностей, а индивидуальная религиозность способствует ослаблению. Дж. Беллер и С. Крогер провели соответствующее исследование, в котором учитывались: а) степень религиозности – личное знание религии, частота молитв, посещаемость религиозных сооружений, чтение священных текстов; б) уровень воспринимаемой угрозы – исторически сложившаяся напряженность, межрелигиозная враждебность; в) демографические переменные – пол, возраст, образование, уровень урбанизации. Более склонными к насилию оказались мужчины, часто посещающие религиозные сооружения (мечети, церкви, места собраний), при наличии высокого уровня потенциальной угрозы, а менее – женщины с высоким уровнем образования и разделяющие традиционные идеи. Возраст, личное отношение к религии, частота чтения религиозных текстов значения не имеют [20]. Кроме того, предрасположенными к насилию являются люди более замкнутые и не имеющие широких внешних контактов. С. Эвертон отмечает определенную тенденцию – в любой замкнутой группе мировоззренческие установки из всех имеющихся стремятся в сторону наиболее крайних версий. Внешнее давление на группу со стороны государства, отмечающего противоправный характер действий, и общества, подчеркивающего наличие отклонений в поведении участников, усиливает радикализацию. Это приводит к сакрализации «Мы» – «Свои» и демонизации «Они» – «Чужие», сведению внешних контактов к минимуму и увеличению интенсивности взаимодействия между своими, вовлечению новых участников только посредством доверительных связей и личных знакомств [21].

Религиозные экстремистские организации являются строго стратифицированными по критериям доступа к информации и исполняемым статус-ролям. Лидеры разрабатывают альтернативные интерпретации социально-политических и духовных процессов на основе идеологических положений и собственных потребностей и интересов. Рядовые участники, принимая требования руководства в качестве религиозных обязательств, совершают противоправные действия, являясь искренне убежденными в следовании религиозной традиции. Участие в совместной деятельности мотивируется возможностью достижения индивидуальных целей. Для поддержания целостности данные организации предоставляют участникам свободу создания индивидуальных смыслов, возможности для самореализации и коллективную поддержку и заботу. Когда человек осознает свою значимость, удовлетворяет свои потребности в доверии, надежности и развитии в конкретной организации, то он начинает идентифицировать себя с ней. Внутри экстремистских организаций существует своя система социальных норм и социального контроля, что приводит к формированию специфического понимания девиантности. Понимание отклонений и девиантного поведения применимо и относительно них. Общество и государство воспринимают поступки религиозных экстремистов девиациями. В свою очередь религиозные экстремисты также относятся к поведению иных людей, которые не желают, по их мнению, следовать логичному и разумному пути развития, предлагаемому их идеологией. Отвечая на вопросы, заданные в начале статьи, мы отмечаем сложность выявления сущности экстремизма по причине относительности девиантности, ее применения как маркера к различным социальным проявлениям, а также необходимости учета действующего законодательства, социально-политического и исторического контекста. В социально-философском анализе религиозного экстремизма продуктивным представляется обозначение девиантности как одного из аспекта исследования анализа наряду с психическими особенностями, работой когнитивной системы и отношением действующего законодательства.

Противодействие экстремизму как негативному социокультурному и политическому явлению должно учитывать девиантный характер действий, особенности когнитивной системы и психики участников экстремистских организаций, а также действующее законодательство. Из предлагаемых мер стоит отметить несколько вариантов. Первый – составление «карт зараженных районов» посредством оперативно-розыскных мероприятий и социальных исследований для последующей концентрации ресурсов на проблемных территориях [19]. Второй – использование математической модели для вычисления критического уровня экстремистов в обществе при учете социальной динамики, скорости реабилитации и среднего срока уголовного наказания, а также выделение в обществе категорий восприимчивых, экстремистов, вербовщиков и реабилитирующихся [22]. Третий – рассмотрение конкретных действий в культурном контексте как отход от гармонии и благополучия общества, в решении которого необходимо осуществлять поиск правды при последующем извинении, прощении и примирении. Материальное возмещение является показателем принятия ответственности и стремления исправлять совершенные ошибки [14]. На наш взгляд, интеграция указанных предложений в существующую антиэкстремистскую систему может способствовать оптимизации материально-финансовых затрат и повышению эффективности, а демаркация социальных девиаций и противоправных действий экстремистской направленности – конкретизации законодательства в этой области.

Девиантность религиозного экстремизма как социокультурного и политического конструкта

Девиации могут иметь и конструктивный аспект, выражающийся в акцентировании внимания на определенных нормах, повышении личной самобытности и даже пропаганде некоторых здоровых культурных традиций. Именно социокультурный и политический

контекст формирует характер отклонений. Религиозные экстремисты организуют свою совместную деятельность и функционируют в качестве социальных групп. Они используют свойственные всем объединениям людей характеристики, которые реализуются в специфических проявлениях. Отметим несколько.

Первая – создание психологического комфорта и формирование ощущения индивидуальной значимости. Любая организация стремиться создать благоприятный климат, подкрепляемый одинаковым восприятием действительности и единообразной моделью мышления и поведения. Организованное взаимодействие при наличии общего психологического состояния, общей цели, согласно которой участники организуют свои статус-роли, и мировоззренческих убеждений, а также при участии в совместных ритуальных практиках создает общую интенциональность и институциональную реальность. Каждый участник принимает потребности других и в соответствии с этим строит свою иерархию потребностей. Формирование единых смыслов событий и конструирование реальности происходит посредством нарративов. При этом участники воспринимают свою повседневную жизнь в качестве подлинного существования [23].

Социальная идентичность отражает социально-психологический контекст отклонений. Люди инстинктивно стремятся к тем социальным группам, которые обладают положительными качествами, проявляют заботу, предоставляют душевную теплоту и поддержку, а также сложившимися четкой нормативной системой и путями удовлетворения потребностей в самореализации [24]. Религия используется для формирования коллективной идентичности. Критерием адаптации человека выступает интеллектуальная и психологическая сопричастность коллективу, а не его предшествующие социальные роли [25. С. 48]. Религиозные экстремистские организации предлагают систему норм и ценностей, характеристикой которой является четкая мировоззренческая дихотомия, разграничение добра и зла. При наличии таких девиантных групп общество стремится от них дистанцироваться, создавая и поддерживая свой позитивный образ при сопоставлении с ними. Так, мусульмане во всем мире отказываются признавать исламских террористов мусульманами, указывая на совершение ими девиантных действий относительно исламской традиции.

Религиозные экстремистские организации направляют своих участников на достижение общей цели, формируя у них соответствующие мировоззренческие установки и подкрепляя ощущением подлинности существования. Формирование единых представлений о коллективной деятельности и функциональных обязанностях, интерпретация действий происходят в процессе социального конструирования. Все пропагандируемые идеи религиозными экстремистами являются порочными, так как не реагируют на рациональную критику и провоцируют негативные процессы в мышлении [26. P. 712]. При этом религия не только придает смысл их жизни, но и способствует конструированию альтернативной реальности, опирающейся на идею установления мирового порядка. Противопоставление себя окружающему миру основывается на отказе принять существующий порядок, что вызывает психологическое возмущение и провоцирует стремление создать лучший мир, который будет соответствовать их представлениям и идеологическим положениям [27. P. 169–170]. Деятельность террористической организации «Хизб ут-Тахрир аль-Ислами» направлена на установление идеального государства – халифата, которое будет функционировать на принципах справедливости ко всем людям [28].

Вторая характеристика заключается в наличии идеологии, состоящей из социально-философских положений, обосновывающих характер совместной деятельности и разделяемых всеми участниками. Идеология культивирует чувство преданности, усиливает его фактором священного и обосновывает исполнением «великой» миссии, подкрепляя социальными и религиозными ритуалами, для достижения цели. Этим обеспечивается организованная форма совместной деятельности, осуществляется поощрение и побуждение участников к противоправным действиям. Коллективные представления определяют индивидуальные подходы на объективную действительность, формируют соответствующий образ мышления и поведенческие паттерны. Их соответствие социально-философским положениям идеологии регулируется механизмами внутриорганизационного социального контроля. Идеология религиозных экстремистских организаций представляет собой совокупность социально-философских положений, конструирующих альтернативную реальность и обосновывающих специфические стили мышления и поведения. Они представляются в виде нарративов, создаются лидерами на основе авторитетных священных текстов и подкрепляют уникальность группы [29. С. 131]. Религиозные экстремисты, стремясь доказать истинность своих убеждений, получают сходство с фанатизмом, интенсивным чувством идеологического пыла, сопровождающимся высококонцентрированным и устойчивым набором действий, в которых выражается преданность к определенной системе мировоззренческих установок [3. С. 49].

Третья характеристика – интуитивное противодействие процессуальной несправедливости в группе и поиск путей самореализации. Стабильное функционирование и психологическое благополучие людей зависят от уровня личностной независимости – наличия возможностей проявить свободу воли, и социально ответственного взаимодействия с другими. Отклонения становятся результатом неудовлетворенности социальных потребностей в существующей психологической среде. Процессуальная несправедливость, при которой единые правила не соблюдаются всеми участниками в зависимости от их статус-ролей, отсутствие возможностей повлиять на общественную и политическую жизнь, неточность предоставляемой информации и отсутствие моральных стандартов, общих для исполнения всеми, проводят к угнетению взглядов и чувств, психологическому расстройству рядовых участников и, как следствие, к девиантным проявлениям. Дж. Мишель и М. Харгис отметили, что мотивация девиантных действий опосредуется наблюдаемой процессуальной несправедливостью

[30]. Религиозные экстремистские организации учитывают данную мотивацию и стремление людей к процессуальной справедливости, декларируют равенство всех участников перед священным и относительно друг друга. Ими отрицается структурная иерархия. Однако провозглашаемое социальное равенство не соответствует действительности, а выступает конспиративным механизмом. Оно затрудняет сотрудникам правоохранительных органов выявлять структуру и доказывать наличие организованной деятельности, так как каждый участник декларирует их отсутствие.

Кроме того, обоснованием девиантного поведения религиозных экстремистов можно рассматривать их отношение к существующему обществу как неинновационному, которому недостает подлинности и которое ограничивает их личностный рост. Мотивацией выступает стремление выйти из него и стать членом другого, инновационного, общества, позволяющего и поощряющего индивидуальность, наделяющего рациональным смыслом события, который отвечает субъективным запросам человека. Они начинают поиск своего «Я», что приводит к нарушению правил, контрпродуктивному и дисфункциональному поведению [23]. Участие в деятельности экстремистской организации представляется одним из вариантов реализации данного стремления к подлинному существованию. При этом участниками игнорируется, что данные организации обладают собственными социальными нормами и системой их контроля, а поддержание совместной интенциональности осуществляется нарративами, закрепленными в идеологии. В результате они из одной повседневности переходят в другую, которая предъявляет свои требования и предоставляет, как правило, значительно меньше альтернатив решения проблем и возможностей для самореализации.

Справедливости ради стоит отметить, что указанные организационные свойства не являются уникальными для религиозных экстремистских организаций. Они имеют место быть в любом религиозном объединении, в том числе и в тех, которые осуществляют противоправную деятельность. Статус «экстремистская организация» обусловливается действующим законодательством в данной области, целью деятельности, отличной от религиозной традиции и обладающей политической направленностью, а также деструктивными последствиями для социума. Государство определяет противоправный характер деятельности и отделяет данные социальные группы, внося их в перечень экстремистских организаций [31]. Именно наличие тех же качеств, механизм работы и формирования религиозного мировоззрения, что и у любых религиозных объединений, позволяет экстремистским организациям эффективно функционировать. Во-первых, ими используются тысячелетиями проверенные и отобранные способы прозелитизма, вовлечения и обучения, а также когнитивные состояния сознания и особенности психики для включения идеологических положений в уже существующие представления об окружающем мире, обществе и самом себе. Во-вторых, обладая внешними свойствами религиозных объединений и преобразуя религиозные идеи, они позиционируют свои действия в рамках религиозной традиции, а соответствующие действия правоохранительных органов – как посягательство на осуществление ими своего права на свободу совести и притеснения религии. Если деятельность религиозной экстремистской организации не имеет ярко выраженного девиантного характера, то нередко в их защиту выступает широкая общественность. Например, уголовное наказание участников международного религиозного объединения «Нурджулар» [32], деятельность которого позиционируется исполнением норм исламского вероучения и основывается на специфическом толковании Корана, представляется многими правозащитниками необоснованным и превышающим полномочия правоохранителей.

Заключение

Религиозный экстремизм как социокультурный и политический конструкт современности можно рассматривать в качестве формы негативной девиантности. Совершаемые поступки классифицируются государством как преступления экстремисткой направленности. Возникающая социальная напряженность свидетельствует о восприятии общественностью данных действий девиациями. Девиантный характер религиозного экстремизма обосновывается отклонением от естественного состояния когнитивной системы и психики человека. Причинами этого могут быть нестандартные реакции на внешние раздражители, провоцирующие возникновение устойчивых, эмоционально насыщенных образов. Это вызывает чувство ненависти и агрессию в отношении иных людей по какому-либо признаку. Уникальные интеллектуальные способности получают расстройства в функционировании сознания, которые приводят к возникновению идей и поведенческих паттернов, отклоняющихся от общественной нормы [33]. Принуждение со стороны государства и негативная оценка обществом способствуют замкнутости группы, ее дистанцированности, сакрализации «Мы» и демонизации «Они», что приводит к сокращению внешних коммуникативных контактов, к радикализации мировоззренческих установок и, как следствие, насильственному экстремизму.

Религиозный экстремизм представляется результатом преобразования религиозной традиции в соответствии с политическими целями организации при участии духовных авторитетов, преследующих собственные интересы. Религиозные экстремистские организации функционируют в качестве социальных групп, позиционируя себя религиозными объединениями. Понимание действий экстремистами определяется отношением государства к социальным феноменам, противоречащим социально-политическому положению и конституционному строю, представляющим угрозу для его существования на данном историческом этапе. Следовательно, не все девиантные действия, обусловленные религиозным фактором, должны квалифицироваться в качестве экстремизма. Например, крайние формы религиозного рвения и аскетизм. При этом можно утверждать, что все экстремистские действия обусловливаются девиантно-

стью. Исследование специфики религиозного экстремизма, механизмов функционирования экстремистских идей, их демаркация с религиозной традицией представляется актуальным для повышения эффективности мер по противодействию и оптимизации государственно-религиозных отношений.

ЛИТЕРАТУРА

1. Стратегия противодействия экстремизму в Российской Федерации до 2025 года // Законы, кодексы и нормативно-правовые акты РФ. URL: http://legalacts.ru/doc/strategija-protivodeistvija-ekstremizmu-v-rossiiskoi-federatsii-do/ (дата обращения: 28.02.2019).
2. Гилинский Я.И. Советская социология девиантности // Вестник Казанского юридического института МВД России. 2010. № 1. С. 7–19.
3. Prus R. Terrorism, tyranny, and religious extremism as collective activity: Beyond the deviant, psychological, and power mystiques // The American Sociologist. 2005. Vol. 36, is. 1. P. 47–74.
4. Комлев Ю.Ю. Теории девиантного поведения. От классических построений к модернистско-посмодернистскому синтезу // Вестник Казанского юридического института МВД России. 2011. № 4. С. 4–11.
5. Кристи Н. Приемлемое количество преступлений / под общ. ред. Я.И. Гилинского; пер. с англ. Е. Матерновской. 2-е изд. СПб. : Алетейя, 2011. 176 с.
6. Перечень экстремистов и террористов (действующие) // Сайт Росфинмониторинга РФ. URL: http://www.fedsfm.ru/documents/terrorists-catalog-portal-act (дата обращения: 28.02.2019).
7. Барановский Н.А. Антидевиантная политика. Теория и социальная практика. Минск : Белоруская навука, 2011. 271 с.
8. Барановский Н.А. Социально-негативные девиации и стратегии антидевиантной политики // Социологический альманах. 2010. № 1. С. 68–76.
9. Ярошевич Е.А. Девиантность и виктимность личности в генезисе и развитии девиантного поведения // Веснік Магілёўскага дзяржаўнага ўніверсітэта імя А.А.Куляшова. Сер. D, Эканоміка, сацыялогія, права. 2016. № 2. С. 53–59.
10. Смолева Е.О. Формирование девиантного поведения несовершеннолетних // Гуманитарные научные исследования. 2014. № 9. URL: http://human.snauka.ru/2014/09/7741 (дата обращения: 10.12.2018).
11. Конструирование девиантности / сост. Я.И. Гилинский. СПб. : ДЕАН, 2011. 224 с.
12. Tolmacheva S.M., Reshetnikova I.G., Stashkovskaya N.V., Melnik V.V., Samoylova Y.V. The influence of the Islamic factor on the formation of religious identity // European Journal of Science and Theology. 2018. Vol. 14, is. 6. P. 77–86.
13. Henry S. Deviance and Social Control sociology of // Rune hov A.L., Oviedo L. Encyclopedia of Sciences and Religions. Dordrecht : Springer, 2013.
14. Stauffer C. Transitional Justice // Bruinsma G., Weisburg D. Encyclopedia of Criminology and Criminal Justice. New York ; Heidelberg ; Dordrecht ; London : Springer, 2014.
15. О противодействии экстремистской деятельности : федеральный закон от 25 июля 2002 г. № 114-ФЗ // Информационно-правовой портал. URL: http://base.garant.ru/12127578/ (дата обращения: 30.01.2019).
16. Рязанов Д.С. Религиозный экстремизм, религиозно-политический экстремизм и религиозный фундаментализм: общее, особенное, единичное // Известия Иркутского государственного университета. Сер. Политология. Религиоведение. 2014. № 1. С. 177–184.
17. Оганесян С.С., Михайлов В.К. Проблемы правового содержания права на свободу совести и вероисповедания, а также определение религиозного экстремизма // Право и современные государства. 2015. № 3. С. 27–36.
18. Turpin J. Terror in the Mind of God: The Global Rise of Religious Violence. By Mark Juergensmeyer. Berkeley ; Los Angeles : Univercity of California Press, 2000. P. 316 // American Journal of Sociology. 2001. P. 234–235.
19. Ramakrishna K. The Radicalization of Abu Ham die: Wider Lesson for the Ongoing Struggle Against Violent, Extremism in Post-Marawi Mindanao // Journal of Asian Security and international Affairs. 2018. Vol. 5, is. 2. P. 111–128.
20. Beller Joh., Kroger C. Religiosity, Religious Fundamentalism, and Penaceived Threat as Predictors of Muslim Support For Extremist violence // Psychology of Religion and Spirituality. 2018. Vol. 4, is. 10. P. 345–355.
21. Everton S. Social Networks and Religious Violence // Review of Religious Research. 2016. Vol. 58, is. 2. P. 191–217.
22. Santoprete M. Global Stability in a mathematical model of de-radicalization // Physica A: Statistical Mechanics and its Applications. 2018. Vol. 509. P. 151–161.
23. Zare M. Deviance as Inauthenticity: an Ontological Perspective // Philosophy of Management. 2016. Vol. 15, is. 2. P. 151–159.
24. Hornsey M. Dissent and deviance in intergroup context // Current Opinion in Psychology. 2016. Vol. 11. P. 1–5.
25. Хаустова Н.А. Идеологические и психологические аспекты изучения религиозного экстремизма // Вестник Полесского государственного университета. Сер. Общественные и гуманитарные науки. 2018. № 1. С. 47–50.
26. Leeuwen N. Religious credence is not factual belief // Cognition. 2014. Vol. 133 (3). P. 698–715.
27. Harrington N. Irrational Beliefs and Socio-Political Extremism // Journal of Rational-Emotive & Cognitive-Behavior Therapy. 2013. Vol. 31 (3). P. 167–178.
28. Решение Верховного Суда РФ от 14 февраля 2003 г. № ГКПИ 03-116 о признании террористическими организациями:… «Партия исламского освобождения» («Хизб ут-Тахрир аль-Ислами»)… и запрете их деятельности // Национальный антитеррористический комитет. URL: http://nac.gov.ru/zakonodatelstvo/sudebnye-resheniya/reshenie-verhovnogo-suda-rf-ot-14-fevralya.html (дата обращения: 01.03.2019).
29. Cohen R. The Evolution of Extremism. N.-Y. : Palgrave Macmillan, 2013. P. 131.
30. Michel J., Hargis M. What motivates deviant behavior in the workplace? An examination of the mechanisms by which procedural injustice affects deviance // Motivation and Emotion. 2017. Vol. 41, is. 1. P. 51–68.
31. Перечень некоммерческих организаций, в отношении которых принято вступившее в законную силу решение о ликвидации или запрете деятельности по основаниям, предусмотренным ФЗ «О противодействии экстремистской деятельности» // Министерство юстиций РФ. URL: https://minjust.ru/ru/nko/perechen_zapret (дата обращения: 05.03.2019).
32. Решение Верховного Суда Российской Федерации от 10.04.2008 № ГКПИ08 – о признании международного религиозного объединения «Нурджулар» экстремистским и запрете его деятельности на территории России // Генеральная прокуратура РФ. URL: http://genproc.gov.ru/special/smi/news/news-63034/ (дата обращения: 01.03.2019).
33. Agnati L., Marcoli M., Agnati U., Ferraro L., Guidolin D., Maura G. The mis-exaptation of the prediction capability of humans and emergence of intolerant religious beliefs // Neurology, Psychiatry and Brain Research. 2017. Vol. 23. P. 43–53.

Статья представлена научной редакцией «Философия» 14 мая 2019 г.

Religious Extremism as a Form of Deviant Behavior: A Socio-Philosophical Analysis

Vestnik Tomskogo gosudarstvennogo universiteta – Tomsk State University Journal, 2019, 445, 48–57.
DOI: 10.17223/15617793/445/6

Tatyana V. Izluchenko, Siberian Federal University (Krasnoyarsk, Russian Federation). E-mail: izluchenko@mail.ru
Vyacheslav I. Kudashov, Siberian Federal University (Krasnoyarsk, Russian Federation). E-mail: vkudashov@mail.ru

Keywords: deviance; deviant behavior; religious extremism; radicalization; violent extremism; social deviation.

The article substantiates the effectiveness of the study of the religious extremism essence by deviantology approaches to the offenses and immoral acts study. The results can contribute to the optimization of countermeasures. The aim of the study is to consider religious extremism as a form of negative deviant behavior. The research methodology is based on the postmodern approach (Ya. Gilinsky, Yu. Komlev) of deviance as a social and cultural construct. The causes of extremism are considered within the framework of the functional approach, the cognitive and psychological prerequisites are conceived by the concepts of E. Smoleva and L. Agnati, and the determinism of extremism by social conditions by the concept of E. Yaroshevich. The analysis of the relationship of religious tradition and extremist manifestations is carried out on the basis of the ideas of M. Juergensmeyer and J. Beller. Extremism is a relative and conventional concept, expressing cultural, social and mental processes in a symbolic form; such processes are interpreted by society as causes of destructuration. Deviance is caused by cognitive systems' work, by mental states of people who are susceptible to certain ideas. Deviance is expressed in behavior that deviates from the prevailing social standards. The performed actions are perceived by society as a threat to their internal stability. Extremists' actions cause social tensions and lead to repressive measures of coercion by the state. This contributes to the radicalization of thinking, the group opposition to society and the external restriction of communication, which are intensified by the religious factor. The dichotomous position "We–They" acquires the extreme form "Friend–Foe". "We" are sacralized, and "They" are demonized. The socially negative consequences of religious extremists' behavior are determined by the attitude of the social environment, the system of interactions and the personal qualities of charismatic leaders. Violent religious extremism is understood as the result of the radicalization of a closed group, the ideology of which includes apocalyptic sentiments and the conviction of their direct participation in the space struggle, the opposition of good and evil. By referring to the sacred, extremists use violence in the fight against chaos. Extremist ideology includes eschatological sentiments and conviction in direct participation in the "cosmic war" of Good and Evil, the purpose of which is to establish the world order and resolve sociopolitical and economic problems as soon as possible. Declarations of exclusivity, references to the sacred, the integration of followers and other organizational features are not unique to religious extremist organizations. They are peculiar to any religious associations. The status of an "extremist organization" is determined by the current laws, by the purpose of activities that are different from the religious tradition and have a political orientation, and by destructive consequences for society.

REFERENCES

1. Laws, codes and regulatory legal acts of the Russian Federation. (2014) *Strategiya protivodeystviya ekstremizmu v Rossiyskoy Federatsii do 2025 goda* [Strategy to combat extremism in the Russian Federation until 2025]. [Online] Available from: http://legalacts.ru/doc/strategija-protivodeistvija-ekstremizmu-v-rossiiskoi-federatsii-do/. (Accessed: 28.02.2019).
2. Gilinskiy, Ya.I. (2010) Sovetskaya sotsiologiya deviantnosti [Soviet sociology of deviance]. *Vestnik Kazanskogo yuridicheskogo instituta MVD Rossii – Bulletin of the Kazan Law Institute of MIA Russia*. 1. pp. 7–19.
3. Prus, R. (2005) Terrorism, tyranny, and religious extremism as collective activity: Beyond the deviant, psychological, and power mystiques. *The American Sociologist*. 36 (1). pp. 47–74. DOI: 10.1007/s12108-005-1009-x
4. Komlev, Yu.Yu. (2011) Teorii deviantnogo povedeniya. Ot klassicheskikh postroeniy k modernistsko-posmodernistskomu sintezu [Theories of deviant behavior. From classical constructions to modernist-postmodernist synthesis]. *Vestnik Kazanskogo yuridicheskogo instituta MVD Rossii – Bulletin of the Kazan Law Institute of MIA Russia*. 4. pp. 4–11.
5. Christie, N. (2011) *Priemlemoe kolichestvo prestupleniy* [A suitable number of crime]. Translated from English by E. Maternovskaya. 2nd ed. St. Petersburg: Aleteyya.
6. Federal Financial Monitoring Service of the Russian Federation. (c. 2019) *Perechen' ekstremistov i terroristov (deystvuyushchie)* [The list of extremists and terrorists (current)]. [Online] Available from: http://www.fedsfm.ru/documents/terrorists-catalog-portal-act. (Accessed: 28.02.2019).
7. Baranovskiy, N.A. (2011) *Antideviantnaya politika. Teoriya i sotsial'naya praktika* [Anti-deviant policy. Theory and social practice]. Minsk: Beloruskaya navuka.
8. Baranovskiy, N.A. (2010) Negative social deviations and strategies of antideviant policy. *Sotsiologicheskiy al'manakh*. 1. pp. 68–76. (In Russian).
9. Yaroshevich, E.A. (2016) Deviance and victimization of personality in genesis and development of deviant behavior. *Vesnik Magilevskaga dzyarzhavnaga universiteta imya A.A.Kulyashova. Ser. D, Ekanomika, satsyyalogiya, prava*. 2. pp. 53–59. (In Russian).
10. Smoleva, E.O. (2014) The formation of deviant behavior of minors. *Gumanitarnye nauchnye issledovaniya – Humanities scientific researches*. 9. [Online] Available from: http://human.snauka.ru/2014/09/7741. (Accessed: 10.12.2018). (In Russian).
11. Gilinskiy, Ya.I. (2011) *Konstruirovanie deviantnosti* [The construction of deviance]. St. Petersburg: DEAN.
12. Tolmacheva, S.M. et al. (2018) The influence of the Islamic factor on the formation of religious identity. *European Journal of Science and Theology*. 14 (6). pp. 77–86.
13. Henry, S. (2013) The Sociology of Deviance and Social Control. In: Runehov, A.L. & Oviedo, L. (eds) *Encyclopedia of Sciences and Religions*. Dordrecht: Springer.
14. Stauffer, C. (2014) Transitional Justice. In: Bruinsma, G. & Weisburg, D. (eds) *Encyclopedia of Criminology and Criminal Justice*. New York; Heidelberg; Dordrecht; London: Springer.
15. Garant.ru. (2002) *O protivodeystvii ekstremistskoy deyatel'nosti: federal'nyy zakon ot 25 iyulya 2002 g. № 114-FZ* [On countering extremist activity: Federal Law No. 114-FZ of July 25, 2002]. [Online] Available from: http://base.garant.ru/12127578/. (Accessed: 30.01.2019).
16. Ryazanov, D.S. (2014) Religious Extremism, Religious Political Extremism and Religious Fundamentalism: General, Particular, Individual. *Izvestiya Irkutskogo gosudarstvennogo universiteta. Ser. Politologiya. Religiovedenie – Bulletin of Irkutsk State University*. Political Science *and* Religion Studies. 1. pp. 177–184. (In Russian).
17. Oganesyan, S.S. & Mikhaylov, V.K. (2015) Problemy pravovogo soderzhaniya prava na svobodu sovesti i veroispovedaniya, a takzhe opredelenie religioznogo ekstremizma [Problems of the legal content of the right to freedom of conscience and religion, as well as the definition of religious extremism]. *Pravo i sovremennye gosudarstva – Law and Modern States*. 3. pp. 27–36.
18. Turpin, J. (2001) Terror in the Mind of God: The Global Rise of Religious Violence. By Mark Juergensmeyer. Berkeley; Los Angeles: University of California Press, 2000. *American Journal of Sociology*. 107(1). pp. 234–235. DOI: 10.1086/338521
19. Ramakrishna, K. (2018) The Radicalization of Abu Ham die: Wider Lesson for the Ongoing Struggle Against Violent, Extremism in Post-Marawi Mindanao. *Journal of Asian Security and international Affairs*. 5 (2). pp. 111–128. DOI: 10.1177/2347797018783117
20. Beller, J. & Kroger, C. (2018) Religiosity, Religious Fundamentalism, and Perceived Threat as Predictors of Muslim Support for Extremist Violence. *Psychology of Religion and Spirituality*. 4 (10). pp. 345–355. DOI: 10.1177/0886260513504646
21. Everton, S. (2016) Social Networks and Religious Violence. *Review of Religious Research*. 58 (2). pp. 191–217.
22. Santoprete, M. (2018) Global stability in a mathematical model of de-radicalization. *Physica A: Statistical Mechanics and its Applications*. 509. pp. 151–161. DOI: 10.1016/j.physa.2018.06.027
23. Zare, M. (2016) Deviance as Inauthenticity: an Ontological Perspective. *Philosophy of Management*. 15 (2). pp. 151–159. DOI: 10.1007/s40926-016-0034-x
24. Hornsey, M. (2016) Dissent and deviance in intergroup context. *Current Opinion in Psychology*. 11. pp. 1–5. DOI: 10.1016/j.copsyc.2016.03.006

25. Khaustova, N.A. (2018) Ideological and psychological aspects of the study of religious extremism. *Vestnik Polesskogo gosudarstvennogo universiteta. Ser. Obshchestvennye i gumanitarnye nauki*. 1. pp. 47–50. (In Russian).
26. Leeuwen, N. (2014) Religious credence is not factual belief. *Cognition*. 133 (3). pp. 698–715. DOI: 10.1016/j.cognition.2014.08.015
27. Harrington, N. (2013) Irrational Beliefs and Socio-Political Extremism. *Journal of Rational-Emotive & Cognitive-Behavior Therapy*. 31 (3). pp. 167–178. DOI: 10.1007/s10942-013-0168-x
28. National Anti-Terrorism Committee. (2003) *Reshenie Verkhovnogo Suda RF ot 14 fevralya 2003 g. № GKPI 03-116 o priznanii terroristicheskimi organizatsiyami:… "Partiya islamskogo osvobozhdeniya" ("Khizb ut-Takhrir al'-Islami")… i zaprete ikh deyatel'nosti* [Decision of the Supreme Court of the Russian Federation No. GKPI 03-116 of February 14, 2003, on recognition of organizations as terrorist: < . . .> The Islamic Liberation Party (Hizb ut-Tahrir al-Islami) < . . .> and on the prohibition of their activities]. [Online] Available from: http://nac.gov.ru/zakonodatelstvo/sudebnye-resheniya/reshenie-verhovnogo-suda-rf-ot-14-fevralya.html. (Accessed: 01.03.2019).
29. Cohen, R. (2013) *The Evolution of Extremism*. N.Y.: Palgrave Macmillan.
30. Michel, J. & Hargis, M. (2017) What motivates deviant behavior in the workplace? An examination of the mechanisms by which procedural injustice affects deviance. *Motivation and Emotion*. 41 (1). pp. 51–68.
31. Ministry of Justice of the Russian Federation. (c. 2019) *Perechen' nekommercheskikh organizatsiy, v otnoshenii kotorykh prinyato vstupivshee v zakonnuyu silu reshenie o likvidatsii ili zaprete deyatel'nosti po osnovaniyam, predusmotrennym FZ "O protivodeystvii ekstremistskoy deyatel'nosti"* [The list of non-profit organizations in respect of which a decision has come into force on the liquidation or prohibition of activities on the grounds provided for by the Federal Law "On Countering Extremist Activities"]. [Online] Available from: https://minjust.ru/ru/nko/perechen_zapret. (Accessed: 05.03.2019).
32. Prosecutor General's Office of the Russian Federation. (2008) *Reshenie Verkhovnogo Suda Rossiyskoy Federatsii ot 10.04.2008 № GKPI08 – o priznanii mezhdunarodnogo religioznogo ob"edineniya "Nurdzhular" ekstremistskim i zaprete ego deyatel'nosti na territorii Rossii* [Decision of the Supreme Court of the Russian Federation No. GKPI08 of April 10, 2008, on the recognition of the international religious association "Nurjular" as extremist and the prohibition of its activities in Russia]. [Online] Available from: http://genproc.gov.ru/special/smi/news/news-63034/. (Accessed: 01.03.2019).
33. Agnati, L. et al. (2017) The mis-exaptation of the prediction capability of humans and emergence of intolerant religious beliefs. *Neurology, Psychiatry and Brain Research*. 23. pp. 43–53. DOI: 10.1016/j.npbr.2016.12.002

Received: 14 May 2019

Вестник Томского государственного университета. 2019. № 445. С. 58–66. DOI: 10.17223/15617793/445/7

УДК 141.7/316.453

Е.В. Ореховская

ОРГАНИЗАЦИЯ КАК СООБЩЕСТВО: ПЕРСПЕКТИВЫ РАЗВИТИЯ В ПОСТИНДУСТРИАЛИЗМЕ

Обсуждается идея о том, что современная организация отражает социальные особенности постиндустриализма. Теоретический анализ в области философии организационного развития показал эволюцию понимания организации как формы бытия и роли человека в ней. В постиндустриальном обществе человек включен в организацию на основе доверия и солидарности, что трансформирует ее в сообщество. Функционирование организаций как сообществ отражает процесс целостного взаимодействия человека с миром.

Ключевые слова: локальное сообщество; организация; постиндустриализм; communityship; сообщество добавленной стоимости.

> Ничто по своей сути не является редуцируемым или нередуцируемым к чему бы то ни было. Два объекта могут быть соединены в более масштабную машину, если проделана надлежащая работа по их сближению и найдены способы их соединения. Рассказы Кафки могут быть связаны с Фомой Аквинским или музыкой «Нирваны», хотя может понадобиться изрядная изобретательность, чтобы удержать связь.
>
> *Грэм Хартман. [1. С. 22].*

Устойчивое развитие общества находится в прямой зависимости от состояния всех звеньев, его составляющих. Сообщества и организации представляют собой части общества и входят в его структуру, взаимопроникая друг в друга. Успешное существование организаций, а также их развитие в значительной степени зависят от того, насколько комфортно ощущает себя в этот структуре каждый член организации. Но поскольку лишь в сообществе имеются близкие связи, теплая дружеская атмосфера, то и успешная деятельность организации может сильно зависеть от того, насколько она приближена к структуре сообщества и является носителем качеств, которыми характеризуется истинное сообщество. Классическое определение сообщества приписывают Нисбету, который определил коммюнити как заключающую в себе «все формы взаимоотношений, которые характеризуют высокий градус персональной близости, эмоциональной глубины, моральных обязательств, социальной сплоченности и продолжительности во времени» [2. P. 9]. Это определение может быть использовано для обозначения «чувства общей идентификации, прочных связей принадлежности и гармоничной основы на личном знании друг друга» [Ibid.].

Жесткие условия в существующих организациях, конкуренция часто делают невозможным всякое проявления участия, солидарности и тесных связей, характерных для локальных сообществ. Тем не менее такие условия, которые дают индивидам участие в сообществе, являются оптимальными для развития личностного потенциала. Развитие сети локальных сообществ также является необходимым условием развития гражданского общества, поскольку увеличивает социальный капитал.

Цель работы – рассмотрение тенденции движения структуры и функционирования организаций к локальному сообществу. Особое внимание уделено вопросу переноса признаков сообщества в деятельность организаций. Наиболее вероятная реализация этих тенденций в массовом масштабе предположительно будет наблюдаться при становлении постиндустриального общества.

Перестройка и функционирование организаций по принципу сообществ в первую очередь, на наш взгляд, принесут выгоды каждому его члену: создание теплой дружеской обстановки, тесных связей, усиление коммуникаций и укрепление доверия как основного корня в создании сообществ улучшат атмосферу в коллективе и приведут к большему раскрытию творческого потенциала его членов. В свою очередь, такие преобразования отразятся и на самой организации – улучшится микроклимат, что ведет к бóльшей отдаче каждого члена во имя общего дела, и в итоге улучшится производительность труда.

Задачи нашего исследования: изучить современные методологические подходы к созданию локальных сообществ путем исследования теоретических основ, представленных в новой социальной философии и неоклассической теории организаций; раскрыть идею образования сообществ в организациях в историческом контексте; выявить передовые мнения о возможном практическом применении трансформации организации в сообщества и определить основные факторы, влияющие на такую трансформацию; уточнить терминологию процесса формирования сообщества и выявить перспективы преобразования организаций в локальное сообщество в постиндустриальном периоде развития.

Сообщества как сборки. Перспективы общественного развития прогнозируются из текущего состояния общества и тенденций, в направлении которых происходит движения. Будущее развитие общества рассматривается такими направлениями науки и литературы, как социальное прогнозирование (включая утопизм), футурология и синергетика, где с помощью творческого похода выстраиваются линии развития. Применив интегральный подход, сделаем попытку совместить основные направляющие этих идей и изложить наше видение перспектив.

Наряду с традиционным видением общества в социально-философской мысли существуют взгляды так называемой новой социальной философии, которые рассматривают сообщества не как социальные объекты, а как сборки. К этому вопросу обращались многие философы, в том числе М. Деланда и П. Бурдье, которые анализировали взаимопроникновение сообществ как акторов. Мануэль Деланда в своей работе «Новая философия общества», используя концептуальный аппарат Ж. Делеза, делает попытку проанализировать объекты реальности «через взаимодействие различных видов (акторов), их взаимную дифференциацию и совместную, а не параллельную эволюцию» [3. С. 86]. Локальные сообщества и формальные организации можно представить как сборки, созданные из пересечения экономических, политических, культурных сетей:

«Государственные и частные организации представляют собой похожие сборки, в которых формальная организация и организация индивидов пересекаются и подменяют друг друга в реальных отношениях» [Там же. С. 94].

«Понятие сборки (ассамбляжа), введенное, но не объясненное Делезом, было заимствовано им из дифференциальной топологии. <…> Сборкой называется способ образования множественных процессов и самоорганизующихся систем. Это морфогенез, представляющий собой схождение и последующую стабилизацию конкурирующих режимов существования, которые конституируют свойства систем. В процессе сборки происходит совпадение изменения формы объекта с эволюцией системы (среды), в которой он находится, т.е. осуществляется экстериорная организация отношений объекта» [Там же. С. 83].

Для исследования темы нашей статьи такое видение открывает новые возможности и проливает свет на некоторые перспективы существования организаций через образование в них сообществ в том смысле, который вкладывал в него Нисбет, сообществ как коммюнити.

Историческое развитие идеи появления сообществ в организациях. Истоки идеи создания локальных сообществ в организациях можно отнести к 20-м гг. XX в. Теоретическое обоснование такой трансформации лежит в неоклассической теории организаций, которые были исследованы учеными А.П. Слоан, М. Хаммер, Дж. Чэмпи и получили дальнейшее развитие в работах П.Ф. Друкера, О. Желинье, Б. Люссато, Г. Минцберга и др.

По мнению представителя неоклассической школы организации П. Друкера, в посткапиталистическом обществе, которое, по сути, является современным аналогом постиндустриализма, «главную роль будут играть *знания* и *управление*» (здесь и далее выделено мной. – *Е.О.*), а традиционные принципы организаций и компаний будут совершенно отличны от существовавших прежде в обществе капиталистическом. «Обычные представления о хорошем предприятии (фирме) как о *монолитной, устойчивой и централизованно управляемой организации* уступают место идеям о *самоорганизации…*» [4. С. 44]. Такие преобразования будут происходить на основе реинжиниринга, суть которого можно выразить как «переход от функциональных подразделений к автономным междисциплинарным рабочим группам», при этом структура предприятия станет более «плоской» [4. С. 45]. В исследованиях В.Б. Тарасова показано, что механизм реинжиниринга был описан еще русским ученым А.А. Богдановым [4]. При этом происходит вертикальное сжатие процессов с передачей властных полномочий на нижнее звено, в результате которого наблюдается ***контролируемая децентрализация***, что, по сути, является новым, более совершенным этапом в развитии организаций. Уже на этом этапе мы можем отметить начало реструктуризации организации в сообщество. Далее Г. Саймоном создается «поведенческая теория фирмы» (*behavioral theory of the firm*), понимаемая как объединение лиц с различными целями», и вводится понятие ***локальной рациональности*** [Там же. С. 45].

Итак, это был решительный шаг вперед от тейлоризма к приданию большего веса человеку, который перестает быть винтиком в машине, а члены организации начинают воспринимаются как «*узлы сети*, осознающие цели системы и развивающие интеллектуальные взаимодействия с другими узлами сети» [Там же].

Тенденции преобразования организаций в сообщества. Следующий этап в развитии организаций в направлении сообществ мы можем увидеть в примерах недалекого прошлого, где указанные выше принципы находят свое практическое применение в деятельности крупных компаний. Внедрение этики сообществ в отдельных корпорациях дало неплохой результат в организации производства. Для нас здесь важны два факта: по времени это совпадает с развитием в указанных точках постиндустриального общества, и авторы, которые приводили подобные примеры, в своих трудах акцентировали внимание на появлении нового, постиндустриального общества. Эти примеры хорошо описаны такими авторами, как Д. Белл, Р. Патнем, Ф. Фукуяма, которых можно назвать классиками постиндустриальной теории, кроме того, они приводятся Генри Минцбергом (Henry Mintzberg) в его статье «Перестраивая компании как сообщества» [5][1]. Он сравнивает сообщества с «социальным клеем», который связывает людей во имя всеобщего блага.

Известны примеры деятельности таких крупных компаний, как «Тойота», «Мондрагон», Pixar и другие, где отмечалось сильное чувство общности, что делало эти компании своеобразным магнитом для талантливых людей.

«Впереди и в центре – мощное чувство сообщества. <…> Эффективными организациями являются сообщества людей, а не коллекции человеческих ресурсов» [6].

«Нам пора открыть, что лучшая из наших организаций живет своей *общиной* всю жизнь» [Ibid.].

«Молодые, успешные компании обычно имеют такое чувство общности. Они растут, заряжены энергией, преданы своему народу, почти семье. <…> Общину иногда легче сохранить в социальном секторе – с НПО, некоммерческими организациями и кооперативами. Миссия может быть более привлекательной, а люди более вовлеченными» [6].

Одним из приверженцев направления преобразования организаций в сообщества является д-р философии Брук Манвил (Brook Manville). Будучи консультантом и вицепрезидентом одной из крупных благотворительных организаций США, он ориентируется в своих теориях на организационное развитие и лидерство. Он преобразовал сети членов с помощью новой стратегии «воздействия сообществом» (*community impact*) и глобальной филантропии.

«Когда сети развиваются в сообщества, результаты могут быть значительными».

«Высокая производительность приходит, когда они способны превратить тонкую, не обязательную, эфемерную Сеть в нечто большее – реальное сообщество. Создание сообщества означает, что участники должны мыслить и действовать коллективно, откладывать или находить способы согласования своих собственных интересов в пользу общей цели и принимать определенную степень ответственности» [7].

Такой взгляд приближен к формулировке сообщества в его классическом определении.

Движение к проявлению в организациях лучших черт сообществ делает их членов ответственными перед более широким сообществом. Впоследствии это дает значительно выгоду в социальном плане, поскольку «сотрудники компании, которая едва функционирует как сообщество, вряд ли могут заботиться о любом другом сообществе. Но члены компании, которые имеют сильное чувство сообщества, понимают, насколько устойчивый успех их организации зависит от конструктивного взаимодействия с сообществами вокруг него» [6]. Поэтому Минцберг считает, что движение в сторону сообщества желательно укреплять во многих организациях. Гармоничное сочетание лидерства, гражданственности и движения в направлении созидания сообществ будет гарантией здорового общества.

Введение новых понятий в описании процессов создания сообществ. К третьему тысячелетию сформировались новые теоретические предпосылки практического внедрения сообществ в организациях. Кроме того, новые теории требовали новых определительных. Это повлекло внедрение новой терминологии. К ним можно отнести такие понятия, как стратегия «воздействия сообщества» (*community impact*), сообщество добавленной стоимости СДС (*value added communities*), а так же *communityship*.

Один из разработчиков теории создания сообществ в организациях Генри Минцберг достаточно часто в своих статьях использует понятия «leadership», «communityship». Если с первым все достаточно понятно, то второе словосочетание является скорее новоизобретенным, авторским. Понятие *communityship* было впервые применено Г. Минцбергом в 2006 г. Взятые по отдельности, они могут быть определены как «лидерство», «направляющий», «первая скрипка» в сочетании с «кораблем» и его экипажем, а также перевозящим груз. Дословно *communityship* можно перевести как «общинство», но по смыслу это будет сообщество в более глубоком его понимании, приверженность общине, общинность, коммунитарность. Таким образом, *communityship* приближено по смыслу к словосочетанию «общинный корабль», т.е. то, что создает или является переносом признака сообщества, а по аналогии с лидерством – определяет ведущую роль сообщества, то, что ведет. В переводах обычно этой особенности не придается значение, а применяется простое обозначение – как «сообщество». Выбор данного термина был сделан исходя из того опыта, который человек получает просто проживая в группах и сообществах, не как гражданин, владелец собственности или лидер. *Communityship* – это способность быть вместе, чтобы действовать в наших личных отношениях.

Кроме Генри Минцберга этот аспект создания сообществ серьезно проработал Майкл Джонс – учитель-лидер, автор и пианист-композитор: «…мы созданы для сообщества. Но для многих чувство бытия в братстве друг с другом было утрачено». В своих комментариях этого термина он утверждает, что *communityship* не является словом в английском языке, но оно должно быть [8].

Такое определение понятия *communityship* по смыслу близко к локалистике. По крайней мере, то видение, которое развивают его авторы. Если в локалистике присутствуют скорее дезинтегративные тенденции, то в *communityship*, напротив, предполагается движение от простого к сложному, от улучшений на местах – к глобальным улучшениям.

Градация организаций по степени приближения к сообществу. В модели внедрения ведущих признаков сообщества внутри ячейки организации, разработанной в настоящее время, включены такие проявления, как общая цель, доверительные близкие отношения, отсутствие иерархии подчинения, демократизм, принцип принятия решений «всеми и обо всем». В зависимости от проявления нравственных качеств и целеполагания определены различные стадии, которые проходят сообщества в своем развитии. Таким образом, меняется и принцип взаимодействия между членами сообществ. В развитии идей эволюционирования организации в сообщество важным фактором является соблюдение нравственного аспекта.

Такие авторы, как Фредерик Лалу (Frederic Laloux) в своем труде «Открывая организации будущего» и Клинт Фус (Clint Fuhs) в «Развитии перспектив и присутствия через развитие стадий структур и стадий состояний», разделяют организации в зависимости от степени демократичности и раскрытия потенциала каждого участника на разные уровни, придавая им яркую, «цветовую» окраску. В нашей работе важны не определения конкретных этапов, а тенденции развития и перспектива, которую рисуют эти авторы. К. Фус рассмотрел в своей работе развитие перспектив сообществ через рост стадий структур, представляя различные уровни, а Ф. Лалу перенес эти уровни на методику управления. Оба автора разделяют общее понимание процесса развития организаций в сообщество и применяют уровневый подход.

Существующие сейчас формальные организации обозначены Ф. Лалу «оранжевым» и занимают один из невысоких уровней, который рефлектирует описание. В нем прослеживаются такие негативные в целом

для общества и для каждого человека проявления, как повышенное внимание к материальным ценностям, социальное неравенство, утрата понятий добрососедства и сотрудничества. На этой ступени развития мировоззрения человеку необходимо самостоятельно налаживать отношения со всеми.

В следующей по уровню «зеленой» организации, по мнению автора, присутствуют такие основные признаки, как поддержание членами организаций определенной культуры и духовных ценностей, разделяемых всеми сотрудниками, увеличение числа заинтересованных сторон. Автор отождествляет ее с семьей. Справедливость, равенство, добрососедство, кооперация – далеко не все качества, характеризующие организацию этого уровня. Стремление к интеграции добавит важную особенность этой стадии развития. Все это говорит о восстановлении тесных связей внутри коллектива, преображающих его в сообщество. Ценностный аспект здесь – получение реальной выгоды, но не для отдельных лиц – для всего человечества. Уровень, который максимально приближен к структуре и целеполаганию современных локальных сообществ, получает название «бирюзовой» организации и занимает более высокое положение [9. С. 48].

Характеризуя эту стадию, авторы придерживаются мнения, что «процессы принятия решений должны идти снизу вверх: учитывается мнение каждого, противоречащие точки зрения приводятся к консенсусу» – именно так, как это происходит в коммунах.

Здесь вновь прослеживается временна́я связь. Эти принципы были руководящими в распространенном кооперативном движении в конце XIX – начале XX в., что являлось ответной реакцией на сильнейшее неравенство, царившее в промышленности. Подобное явление наблюдалось и в коммунах 1960-х гг., которые создавались на основе оригинальных движений контркультуры [Там же]. Из этого прогрессивного взгляда следует, что локальные сообщества, в том числе коммуны, общины, колхозы, образованные по инициативе снизу и существовавшие в России массово в 20-е гг. XX в. вплоть до 1931 г., были только застрельщиками более прогрессивного опыта [10]. По всей видимости, именно сейчас уже в неограниченных пределах сложились новые условия, которые могут распространить опыт передовых общин начала XX в. для реализации его в социальных и коммерческих организациях. Таким образом, доверие, доброжелательность, солидарность и братские отношения войдут в жизнь и дадут начало образованию все большего числа сообществ.

Немаловажным аспектом развития сообществ, указанных автором как движущая сила в его концепции, являются *высокие этические и духовные способности* его членов.

«В Зеленых организациях, где лидеры действительно следуют общепризнанным духовным ценностям, вы неожиданно встречаетесь с невероятно живой культурой, внутри которой сотрудники чувствуют: их действительно ценят, у них есть возможность внести вклад в общее дело. Результаты часто впечатляют. Данные исследований, похоже, свидетельствуют, что организации, работающие на основе духовных ценностей, способны с большим отрывом опередить похожие организации» [9. С. 50].

Таким образом, мы приходим к выводу, что локальные сообщества, возникающие именно на основе общих духовных ценностей, являют собой наиболее перспективный вариант развития общества. И, как мы уже определили, развитие сообществ будет связано с совершенствованием этических качеств и опираться на такие проявления, как альтруизм, стремление помочь людям. Нашим ожиданиям в будущем могут отвечать и следующие предположения, характеризующие целый спектр высших уровней:

«В Конкурентной Оранжевой парадигме решения принимаются исходя из *эффективности и успеха*. В Плюралистической Зеленой судят исходя из таких критериев, как *ощущение духовной близости и гармонии*. В Эволюционной Бирюзовой парадигме, принимая решения, мы поднимаемся от *внешних* стимулов к внутренним» [9. С. 64].

Происходит актуализация таких базовых вопросов, как справедливость в отношении решений, «Верен ли я себе? Смогу ли я исполнить свое предназначение? Послужу ли я миру?» [Там же]. Мы не беремся утверждать, что достижение подобных стадий состояния является проявлением постиндустриального общества. Но такое состояние, несомненно, должно будет достигнуто в будущем. Будет ли оно постиндустриальным или ноосферным, это уже вопрос частный. В любом случае мы присоединяемся к мнению, что будущее общество состоит для наиболее перспективных сообществ в реализации этой нравственной парадигмы.

По сути, эти тенденции можно назвать слиянием, конвергенцией, взаимопроникновением характеристик сообщества и основных принципов организации. В будущем видится исчезновение границы между сообществом и организацией либо переход организаций на уровень самых доверительных локальных сообществ. И то и другое является чрезвычайно выгодным для общества, поскольку может поднять социальный капитал до абсолютных величин.

Метафоры, которые автор предлагает в качестве характеристики организации того или иного этапа, варьируются от «машины» и «семьи» до «живого организма» как высшего проявления сплоченности сообщества. В структуре такого сообщества определена оптимальная численность: предполагается выстраивание ячейки в пределах 12 человек. Таким образом, теоретическое обоснование переноса лучших признаков сущности и целеполагания сообществ в более крупные организационные структуры, представленные Ф. Лалу, являют собой один из немногих примеров в теоретическом обосновании необходимости сообществ.

Схожим образом, через трансформацию в сообщество, рассматривает развитие формальных организаций Клинт Фус. Его теория развития стадий структур исследует вертикально направленные аспекты: «(1) как структуры или организующие модели развития регулируют понимание человеком себя и мира, и (2) как эти структуры изменяются с течением времени» [11]. К числу основных положений, которые под-

держивают указанные аспекты, относятся активное конституирование индивидуумом своего понимания себя и мира; определенную последовательность развития, «без скачков»; при переходе на новый, превосходящий уровень возникают новые способности, в том числе интегрируются те, которые были приобретены на низших уровнях; также важное положение о том, что субъект одного уровня становится объектом следующего уровня.

«Описание каждого уровня развития в этой главе составлено на основе данных шести различных линий развития: (1) когнитивной линии в интерпретации Жана Пиаже, Кена Уилбера, Майкла Коммонса, Френсиса Ричардза и Шри Ауробиндо; (2) линии самоидентичности или развития эго в интерпретации Джейн Левинджер и Сьюзен Кук-Гройтер; (3) линии развития ценностей в интерпретации Клэра Грейвза, Дона Бека, Криса Кована и Дженни Уэйд; (4) линии развития морали в интерпретации Лоуренса Кольберга; (5) порядков сознания в интерпретации Роберта Кигана и (6) линии развития веры в интерпретации Джеймса Фаулера» [Там же].

В итоге после исследования ответов на вопросы, которые менялись с течением времени, были обнаружена усложняющаяся динамика, выявлены перспективные тенденции развития.

«Это и есть суть вертикального развития по направлению ко все большему осознаванию, восприятию все более комплексных *перспектив* и возрастающему порядку сознания» [Там же].

Ведущее утверждение заключается в том, что характер и уровень сообществ, в которые входит индивид или образует его вокруг себя, напрямую зависят от развития его личных качеств. Это такие базовые категории, как осознавание человеком себя и понятия «кто он?»; определение необходимых для него действий; то, что для него считается ценным и является самым важным, т.е. во что он верит.

Подытоживая этот раздел, можно только приветствовать тех теоретиков, которые, наблюдая современные тенденции, берут лучшее от сообществ и внедряют в массовое управление организаций. Таким образом, благодаря созданию условий для образования прочных связей внутри и созданию благожелательной к человеку среды, помогающей развивать его индивидуальность, уменьшается и даже совсем ликвидируется разрыв между рабочей организацией и сообществом. Практическая реализация данных принципов требует достаточно высокого уровня развития личностных и моральных качеств всех членов «круга», чтобы соответствовать указанным перспективам.

Таким образом, мы показали тенденцию, которая будет наблюдаться как в отношении развития локальных сообществ, так и захватит неминуемо передовые организации в ближайшем будущем[2]. Диффузия признаков сообществ и организаций, которая уменьшает дистанцию между ними, определенно будут происходить при развитии общества в постиндустриальной фазе. Зависимость этих изменений и скорость их протекания напрямую зависят от эволюции индивидуумов, изменения их ценностей и веры, осознания ими себя и цели своих действий. Несомненно, по мере дальнейшей информатизации общества и повышения доступности образования будет возрастать и уровень сознания человечества. Социальный капитал при этом будет возрастать.

«Малые формы социальной организации являются основанием как для эффективной политики, так и для конкурентной экономики. «Пересборка» социального, установление и налаживание устойчивых и доверительных связей каждого человека со своими ближними является залогом возрождения и развития всего остального, в том числе и политического, как в локальном, так и в глобальном масштабе» [12].

Укрепление коммунитарных структур, которые являются основным условием развития гражданского общества, как мы показали, будет требовать определенных усилий как от индивидов, так и от руководителей всех звеньев организаций.

Таким образом, в будущей организации осуществится смычка между организацией и сообществом в функциональном аспекте. Фактически это означает накопление потенциала, создание условий и рождение в недрах организации новой структуры – локального сообщества, общины. Даже процесс приема на работу в такую организацию происходит подобно вступлению в сообщество: с одобрения коллектива.

В преддверии постиндустриального общества. Если исследовать ситуацию с учетом характеристик постиндустриального, или информационного, общества, мы увидим вместе с ускоряющимся темпом жизни повышающиеся сложность и динамизм процессов. В современной теории управления считается, что в условиях частого возникновения ситуаций высокой неопределенности, при появлении многих несхожих факторов, которые постоянно меняются, характерных для организаций, использующих высокие технологии либо передачу данных, наиболее эффективной является групповая работа, сопряженная со значительной интеграцией. Из-за частого возникновения значительных препятствий, сопротивления и сильных влияний со стороны внешней среды устойчивая работа организаций может оказаться под угрозой, в управлении возникнут значительные трудности. При таких условиях создание органической структуры с большой степенью децентрализации будет наиболее эффективной для организации. Фактически эти качества и выводят организацию на уровень сообщества. Таким образом, усиливающиеся сложность и динамика ситуаций, которые все чаще возникают в обществе, становящемся постиндустриальным, одновременно будут мотивировать менеджмент к созданию более приемлемых условий в коллективах, приближая их к уровню локальных сообществ.

Известно, что в условиях глобализации и информатизации основой конкурентного преимущества становятся именно нематериальные активы. При стратегии постепенного совершенствования основной целью бизнеса считается повышение эффективности вложенных средств [13. С. 97]. Из четырех групп финансовых и нефинансовых показателей, разработанных Нортоном и Капланом для оценки эффективности бизнеса и, соответственно, стратегии, перечислим те,

которые, на наш взгляд, будут усилены благодаря трансформации организации в сообщество и связанного с ним улучшения межличностного взаимодействия:

– показатели отношений с покупателями: уменьшены срок разработки новых продуктов и доля брака, претензий; своевременность обслуживания повышена;

– показатели внутрифирменной деятельности: увеличена производительность труда; время создания нового продукта, услуги может быть сокращено;

– показатели по обучению и развитию персонала: повышена удовлетворенность сотрудников, а следовательно, уменьшена и текучесть кадров.

Эволюция организации в сообщество на примере создания сообществ добавленной стоимости. Для лучшего функционирования общества желательно уравновесить баланс между горизонтальными и вертикальными тенденциями. В этом мы присоединимся к мнению М. Деланда, который утверждал: «Чем быстрее происходит организация отношений и настройка управляющих институтов, тем большего могущества добивается государство. Множество сообществ, взаимосвязанных непрерывными условиями жизни и прерывистыми возможностями взаимодействия (торговля, война, общение), создают локальные, региональные и глобальные ”миры-экономики”» [3. С. 95].

Трансформация организации в сообщество может протекать в двух направлениях: вглубь, опускаясь на микроуровень, и расходиться вовне, образуя более крупные сообщества. Сетевая структура, рассмотренная М. Кастельсом как новая черта информационного общества, стала успешно применяться для ведения бизнеса. Позже ведущими бизнес-стратегами компании PricewaterhouseCoopers Грейди Минсом и Дэвидом Шнайдером была сформулирована модель новой экономической конструкции, получившей название «метакапитализм». В ней также прослеживается сетевая структура, в результате которой создаются сообщества, получившие название сообществ добавленной стоимости (*value added communities*), а членами сообщества становятся сами организации [14. С. 146]. СДС-сообщества являются вторым ключевым «игроком» наравне с основным владельцем бренда или технологии. Они группируются вокруг центра[3] для осуществления функций по производству продукта, образуя сеть внешних структур. Этот феномен сообщества является новой формой организации конгломерата компаний [15. С. 131].

Вместе в тем нельзя утверждать, что человек как составная часть сообщества макроуровня исчезает навсегда: «…участником “сообщества” может стать как организация, так и любое ***частное лицо*** – исследователь, разработчик, ученый, словом − независимый специалист» [14. С. 150]. Едва зародившись, такие организации, основанные на принципах сообществ добавленной стоимости, приобретают значительный вес и влияние.

«Коллективные усилия множества сетевых игроков, анализирующих потребности и возможности рынка, совместно работающих <…> создают коллективный интеллект, у которого скорость реакции и чувствительность к запросам конечных потребителей значительно превосходят прежние уровни. Большим преимуществом модели СДС служит также ее либеральность» [14. С. 149–150].

На микроуровне внутренней структуры сообществ добавленной стоимости также выделяется отдельное сообщество или сообщества. «Из сотрудников организации составляются команды, которые выполняют различные проекты. В одном проекте могут работать несколько команд, каждая из которых выполняет свою функцию» [16. С. 163]. Время их существования ограничено временем выполнения определенного проекта. Если оптимальное количество единиц, входящих в сообщество организации, по мнению Ф. Лалу, 12, то в сообществах добавленной стоимости с помощью методов регрессионного анализа, например, для организации в IT-сфере, определено наименее эффективное количество функциональных элементов – 19 [Там же].

А что в действительности? Все эти качества, а так же скорость, с которой новые сообщества внедряют инновации, являются качествами *постиндустриального общества*. Вместе с тем представим критические замечания такого положения. Основной целью СДС (*value added communities*) является все же максимизация прибыли [15. С. 163]. Несмотря на якобы творческий подход (проектная деятельность), такие сообщества имеют мало общего с теплой дружеской атмосферой, тесными связями, поддержкой и истинной коммунитарностью, т.е. теми качествами, которые присущи настоящей коммюнити. На наш взгляд, перестройка организации в структуру сообществ зачастую имеет лишь внешнее выражение. Несмотря на привлекательность указанных выше теорий, практическое преобразование организаций в структуру сообществ на макроуровне сопряжено с деформацией высоких нравственных идеалов общины и низведения их до уровня, в котором на первом, и единственном, месте стоит получение прибыли.

«Все типы элит сравнительно успешно управляли сообществами и направляли институциональную структуру на выполнение необходимых действий, если коммуникативная среда подталкивала их к этому. И так же успешно, независимо от рода занятий и убеждений, они присваивали себе, формально и по факту, максимум общественных активов и деформировали институциональную структуру сообщества» [17. С. 84].

Рассматривая эти тенденции применительно к российской действительности, можно заметить, что у нас исторически сложилось так, что при социализме все организации должны были являть собой подобие локального сообщества. И даже если это не фиксировалось официально, на практике часто так и выходило. Отсутствие жесткой конкуренции как характерной черты капитализма и, наоборот, проявление солидарности трудящихся способствовали формированию разных сообществ внутри коллектива организации. В настоящее же время в связи с жесткими условиями, в которых приходится выживать организациям, практически ликвидируются остатки существующих сообществ, что мучительно переживается творческими, научными и педагогическими коллективами, в кото-

рых существовали такие традиции. Трудно назвать это проявлением постиндустриальных тенденций. Скорее, таким образом форсированно протекает постсоциалистическая, капиталистическая фаза развития, но с дальнейшим развитием общества сообщества в организациях будут развиваться целенаправленно.

Можно видеть, что в современной России массово присутствуют скорее антагонистические тенденции в области создания сообществ, *anticommunityship*, что свидетельствует либо об отсутствии передовых знаний у руководителей в области управления, либо об эгоизме руководителей и сознательном разрушении уже сложившихся сообществ в организациях, что не всегда способствует улучшению их работы. На основе опыта включенного наблюдения можно утверждать, что особенно разрушительными эти тенденции оказываются в силовых структурах и научных сообществах, т.е. там, где многое или почти все зависит от слаженности коллектива, особенно при выполнении нестандартных задач. Такие предположения можно найти у П. Кропоткина [18. С. 361]. Для создания видимости благополучия жесткая вертикаль и авторитарный стиль управления, характерный для организаций низших уровней развития, вполне оправданы, но там, где дело касается практического, творческого выражения, выживания либо максимальной отдачи в выполнении важных проектов более перспективными будут трансформация в сообщество и расширение горизонтальной структуры.

Реализация тенденций развития сообществ на микроуровне может легко происходить в ряде организаций, имеющих короткие цепочки создания конечного продукта, таких как школы, ретейл, сфера обслуживания и др. Этот опыт уже с успехом применен, например, в Берлинской евангелической школе (ESBZ).

«Большие учебные заведения могут быть разделены на более мелкие самоуправляющиеся команды. В идеале они располагают собственными классами и учительскими, чтобы создать ощущение сообщества внутри такой мини-школы…» [9].

На макроуровне в настоящее время можно найти упоминание о развития сообществ в автомобильной сфере и IT-отрасли [16].

Мы надеемся, что результаты нашего исследования и рассмотренные нами формы социальной организации станут основой как для эффективной политики, так и для конкурентной экономики.

Выводы. Организации в постиндустриальном обществе развиваются в двух направлениях, и оба направления – вовне и вовнутрь – сопряжены с созданием сообществ. На микроуровне для организаций выявлена тенденция создания в своей структуре общества всеобщего участия, горизонтальной иерархии, и как максимум – локальных сообществ, характеризующихся солидарностью, взаимоподдержкой, общим мировидением, в основе которого будет лежать сотрудничество. На макроуровне выявлена тенденция укрупнения узлов сети: образованию объединений организаций и уникальных индивидуальностей в глобальные сообщества, получивших устойчивое название сообществ добавленной стоимости. Таким образом, в нашем исследовании показано, что процесс перехода организации на уровень сообщества является естественным и прогрессивным по отношению к индивидам, а также из-за экономической выгоды самой организации. Этот переход является следствием исторического развития самой структуры организации. Таким образом, определены значительные перспективы для преобразования организаций в сообщества. Наиболее высокие перспективы для такой трансформации выявляются в IT-отрасли; в организациях, использующих новые технологии либо передачу данных; при возникновении в рабочем процессе организации частых ситуаций высокой неопределенности либо появлении многих несхожих факторов, а также там, где важна совместная работа в коллективе.

ПРИМЕЧАНИЯ

[1] Другой вариант перевода: «Реконструкция организации в общину».

[2] Известно, что подобным образом перестраивает работу своих отделений такая крупная организация, как Сбербанк, а также некоторые другие организации. Выявление масштаба перемен не входит в задачи нашего исследования.

[3] Вокруг центральной компании – владельца брэнда либо технологии.

ЛИТЕРАТУРА

1. Хартман Г. Сети и ассамбляжи: возрождение вещей у Латура и Деланда // Логос. 2017. Т. 27, № 3. С. 1–34.
2. Day G. Community and everyday life. New York : Routledge, 2006. 275 p.
3. Бурбулис Ю.В. Современная социальная философия : учеб. пособие / под общ. ред. Т.Х. Керимова. Екатеринбург : Изд-во Урал. ун-та, 2015. 156 с.
4. Тарасов В.Б. Тектология А.А. Богданова и неоклассическая теория организаций – предвестники эры реинжиниринга // Программные продукты и системы. 1998. № 2. С. 43–48.
5. Mintzberg H. Rebuilding Companies as Communities // Harvard Business Review. Electronic data. [S. l.]. 2018. URL: https://hbr.org/2009/07/rebuilding-companies-as-communities (дата обращения: 04.12.2018).
6. Enough Leadership. Time for Communityship // Henry Mintzberg. Electronic data. [S. l.]. 2015. URL: http://www.min tzberg.org/blog/communityship (дата обращения: 04.12.2018).
7. Manville B. You Need a Community, Not a Network // Harvard Business Review. Electronic data. [S. l.]. 2018. URL: https://hbr.org/2014/09/you-need-a-community-not-a-network (дата обращения: 04.12.2018).
8. Jones M. From leadership to 'communityship' // Management. Issues. Electronic data. [S. l.], 2000–2017. URL: http://www.management-issues.com/opinion/7179/from-leadership-to-communityship/ (дата обращения: 04.12.2018).
9. Лалу Ф. Открывая организации будущего / пер. с англ. В. Кулябиной. М., 2016. 432 с.
10. Ореховская Е.В. Община: прошлое или будущее? Кемерово, 2014. 420 с.
11. Фус К. Развитие перспектив и присутствия через развитие стадий структур и стадий состояний. Ч. 3: Развитие перспектив и присутствия через развитие стадий структур и стадий состояний. URL: https://sites.google.com/site/integralblog/home/fuhsstructuresstates (дата обращения: 04.12.2018).

12. Давыдов О. От одиночества к совместности // Гефтер. 2016. 25 апр. URL: http://gefter.ru/archive/18319 (дата обращения: 04.12.2018).
13. Соколова Н.Н. Формирование стратегии развития предприятий – основа бизнес-успеха в долгосрочной перспективе // Экономические и гуманитарные науки. 2009. № 8. С. 92–100.
14. Кононов Н. Метакапитализм – новая модель ведения бизнеса в постиндустриальной экономике // Труды Вольного экономического общества России. М., 2007. Т. 86. С. 146–150.
15. Пономаренко М.О. Разработка модели и механизма создания Сообщества Добавленной Стоимости (СДС) // Вестник финансового университета. 2014. № 4. С. 131–135.
16. Пономаренко М.О. Модель развития сообществ добавленной стоимости в IT // Вестник финансового университета. 2015. № 5. С. 161–166.
17. Красавин И.В. Типы организаций и алгоритмы эволюции сообщества // Социальная философия и социология. 2013. Т. 8, № 1. С. 73–86.
18. Кропоткин П.А. Записки революционера. М. : Моск. рабочий, 1988. 554 с.

Статья представлена научной редакцией «Философия» 22 апреля 2019 г.

Organization as a Community: Prospects in Post-Industrialism

Vestnik Tomskogo gosudarstvennogo universiteta – Tomsk State University Journal, 2019, 445, 58–66.
DOI: 10.17223/15617793/445/7

Evgeniya V. Orekhovskaya, Tomsk State University (Tomsk, Russian Federation); Kemerovo State University (Kemerovo, Russian Federation). E-mail: yamantaka.j@yandex.ru

Keywords: community; organization; postindustrialism; communityship; value added community.

The article provides a sociophilosophical analysis of the development of a modern organization as a community. The aim of the article is to identify the prospects for the development of the community as a form of social life in the era of post-industrialism. Research methods used in the study were: theoretical analysis of approaches to the study of the formation of local communities and network social entities; historical and philosophical analysis of the ideas of the formation of social communities; method of social and philosophical forecasting. The materials for the analysis were the theories and approaches in the new social philosophy and neoclassical theory of organizations. The study of organizations in the new social philosophy is based on their consideration as an assembly. Assembly means the interpenetration of communities as actors (M. Delanda and P. Bourdieu). Local and network communities are created at the intersection of economic, political, cultural networks (J. Deleuze). The idea of transforming organizations into communities is most vividly represented in the neoclassical theory of organizations (A.P. Sloan, M. Hammer, P.F. Drucker, and others). G. Mintzberg uses the concept of "community feeling"; the term is an analogue of collective will, solidarity, which strengthen social relations. B. Manvil predicts growth in the productivity of organizations developing as network communities. In the new millennium, the conceptual apparatus of social sciences is being updated in the field of the study of communities as forms of social life. Newly introduced concepts (*strategy of "community impact", "value added communities", communityship*) have a pronounced "resource" approach, that is, they reflect both the economic and social effects of the development of organizations as communities. The separation of these processes into stages is important for a social and philosophical understanding of the problems of the evolution of organizations into communities. This allows viewing the degree of approximation of a post-industrial society to a self-organized community (F. Laloux, K. Fuhs). In Laloux, a similar evolution is expressed through the creation of a color scale: the movement from orange to green and further to turquoise symbolizes progress in the transformation of organizations into communities. Based on the analysis carried out, the author concluded that the value component dominates in building local communities, in transforming organizations. Communities based on common spiritual values are the most promising way for new forms of social life to function. Such communities can serve as a micromodel of future societies based on trust and solidarity. Reducing the distance between organizations as rigid structures, on the one hand, and communities as flexible social practices, on the other, in the period of post-industrialism is inevitable. This is due to the increasing nonlinearity of social processes and social uncertainty that require synergy and solidarity of community members. In general, these processes will contribute to the strengthening of civil society, the main condition and prerequisite of which is the development of community structures.

REFERENCES

1. Harman, G. (2017) Networks and Assemblages: The Rebirth of Things in Latour and DeLanda. Translated from English. *Logos*. 27 (3). pp. 1–34. (In Russian).
2. Day, G. (2006) *Community and everyday life*. New York: Routledge.
3. Burbulis, Yu.V. (2015) *Sovremennaya sotsial'naya filosofiya* [Modern social philosophy]. Yekaterinburg: Ural State University.
4. Tarasov, V.B. (1998) Tektologiya A.A. Bogdanova i neoklassicheskaya teoriya organizatsiy – predvestniki ery reinzhiniringa [Tectology of A.A. Bogdanov and the neoclassical theory of organizations – the forerunners of the era of reengineering]. *Programmnye produkty i sistemy*. 2. pp. 43–48.
5. Mintzberg, H. (2018) *Rebuilding Companies as Communities*. [Online] Available from: https://hbr.org/2009/07/rebuilding-companies-as-communities. (Accessed: 04.12.2018).
6. Mintzberg, H. (2015) *Enough Leadership. Time for Communityship*. [Online] Available from: http://www.mintzberg.org/ blog/communityship. (Accessed: 04.12.2018).
7. Manville, B. (2018) *You Need a Community, Not a Network.* [Online] Available from: https://hbr.org/2014/09/you-need-a-community-not-a-network. (Accessed: 04.12.2018).
8. Jones, M. (2016) *From leadership to 'communityship'*. [Online] Available from: http://www.management-issues.com/opinion/7179/from-leadership-to-communityship/. (Accessed: 04.12.2018).
9. Laloux, F. (2016) *Otkryvaya organizatsii budushchego* [Reinventing organizations]. Translated from English by V. Kulyabina. Moscow: Mann, Ivanov i Ferber.
10. Orekhovskaya, E.V. (2014) *Obshchina: proshloe ili budushchee?* [Community: past or future?]. Kemerovo: Poligraf.
11. Fuhs, C. (c. 2012) *Razvitie perspektiv i prisutstviya cherez razvitie stadiy struktur i stadiy sostoyaniy* [Developing Perspective and Presence Through Structure-Stage and State-Stage Growth]. Pt. 3. [Online] Available from: https://sites.google.com/site/integralblog/home/fuhsstructuresstates. (Accessed: 04.12.2018).
12. Davydov, O. (2016) Ot odinochestva k sovmestnosti [From loneliness to community]. *Gefter*. 25 April. [Online] Available from: http://gefter.ru/archive/18319. (Accessed: 04.12.2018).
13. Sokolova, N.N. (2009) Formirovanie strategii razvitiya predpriyatiy – osnova biznes-uspekha v dolgosrochnoy perspektive [Formation of enterprise development strategies – the basis of long-term business success]. *Ekonomicheskie i gumanitarnye nauki*. 8. pp. 92–100.

14. Kononov, N. (2007) Metakapitalizm – novaya model' vedeniya biznesa v postindustrial'noy ekonomike [Metacapitalism as a new model of doing business in the post-industrial economy]. *Trudy Vol'nogo ekonomicheskogo obshchestva Rossii*. 86. pp. 146–150.
15. Ponomarenko, M.O. (2014) Model and mechanism developing for creating value added communities. *Vestnik finansovogo universiteta – Bulletin of the Financial University*. 4. pp. 131–135. (In Russian).
16. Ponomarenko, M.O. (2015) Model' razvitiya soobshchestv dobavlennoy stoimosti v IT [Model for value added communities' development in IT]. *Vestnik finansovogo universiteta – Bulletin of the Financial University*. 5. pp. 161–166.
17. Krasavin, I.V. (2013) Types of organization and evolutionary patterns of community. *Izvestiya UrFU. Ser. 3. – Izvestiya Ural Federal University. Series 3*. 8 (1). pp. 73–86. (In Russian).
18. Kropotkin, P.A. (1988) *Zapiski revolyutsionera* [Notes of a revolutionary]. Moscow: Mosk. rabochiy.

Received: 22 April 2019

Вестник Томского государственного университета. 2019. № 445. С. 67–71. DOI: 10.17223/15617793/445/8

УДК 303

Е.А. Тюгашев, Ю.В. Попков

СОЦИОКУЛЬТУРНАЯ ПАРАДИГМА: БАЗОВЫЕ ИНТЕРПРЕТАЦИИ

Эксплицируются базовые интерпретации социокультурной парадигмы, получившей широкую популярность в социогуманитарных исследованиях. Показано, что П.А. Сорокин и его последователи выступают сторонниками многофакторной трактовки данной парадигмы, сфокусированной на описании социокультурной динамики отдельных объектов. Обосновывается выделение рефлексивной интерпретации социокультурной парадигмы. Ее истоки усматриваются в творчестве К. Леви-Стросса, который развитие общества представлял как продукт взаимодействия культур.

Ключевые слова: социокультурная динамика; социокультурный подход; социокультурная парадигма; П.А. Сорокин; К. Леви-Стросс.

Если сравнить современный социогуманитарный дискурс с обществоведческими исследованиями начала XX в., то можно констатировать его существенное усложнение. Уходят в прошлое линейный прогрессизм, механистическое, моно- и полифакторное объяснения социальной динамики. Учитываются циклизм и возвратно-поступательные процессы в общественном развитии, его нелинейность и вариативность, многоплановая детерминация, сохранение пластов архаической и традиционной культуры в социальных организмах. Усложнению методологической культуры социогуманитарного исследования мы обязаны достижениям школы «Анналов», мир-системного анализа, социальной и культурной антропологии, цивилизационистики, семиотики и структурного анализа, социальной феноменологии, религиоведения и др.

Одной из парадигм исследования глобального развития, возникшей во второй половине XX в. и получившей популярность в начале XXI в., является социокультурная парадигма. Она существенно обогатила анализ социокультурной динамики науки, хотя зачастую сводилась к выявлению разнообразных социальных и культурных факторов ее развития, а также к экстернализму [1–3].

Сегодня социокультурная парадигма, с одной стороны, – это междисциплинарная научно-философская парадигма, в рамках которой конституировались социокультурная антропология, социокультурная психология, социокультурная педагогика, социокультурная лингвистика и пр. [4. С. 10]. С другой стороны, это парадигма разнообразных практик социокультурной деятельности, организационными формами которых выступают социокультурные центры и всевозможные проекты. В этой связи стоит отметить обсуждавшийся в свое время масштабный проект, основанный на идее П.А. Сорокина о конвергенции США и СССР в смешанный социокультурный тип [5].

Будучи довольно популярной в гуманитарном сообществе, социокультурная парадигма, как правило, не эксплицируется исследователями содержательно [6–8]. Чаще всего она связывается с именем П.А. Сорокина [9]. Нередко социокультурная парадигма интерпретируется как реальная социокультурная система (европейская, китайская, российская и т.п.) [10–12]. В последнем случае понятие социокультурной парадигмы подменяется понятием социокультурной системы (модели, типа). С учетом существующей проблемной ситуации в статье ставится цель на основе анализа социокультурной парадигмы как совокупности идей и представлений, нормирующих реальные исследовательские практики путем реализации социокультурного подхода, осуществить экспликацию базовых интерпретаций социокультурной парадигмы.

По мнению А.П. Афонова, в понятие социокультурной парадигмы входят экономические, социальные, политические и духовные факторы [13. С. 168]. С нашей точки зрения, данная экспликация социокультурной парадигмы сводит ее к многофакторному подходу, характерному для модели классической науки. Акцентируя плюралистичность своего мировоззрения, по сути, многофакторного подхода придерживался П.А. Сорокин. И в редуцированной версии – с различением социальности (общественных отношений) и культуры как самостоятельных факторов – его сторонниками выступают А.С. Ахиезер и Н.И. Лапин, наиболее авторитетные представители социокультурной парадигмы в постсоветском обществознании.

Данная интерпретация социокультурного подхода исходит из аксиологической (информационно-семиотической) концепции культуры. Последняя определяется как совокупность ценностей (норм, образцов, программ и т.п.) и рассматривается как внешнее условие развитие социальных отношений. Указанная интерпретация социокультурного подхода может быть идентифицирована как валюативная интерпретация [14].

Эвристика валюативной интерпретации социокультурной парадигмы, на наш взгляд, весьма ограничена. Это определило, в частности, последующий отказ Н.И. Лапина от использования социокультурного подхода и его переход к антропосоциетальному подходу [15].

Ограниченность многофакторной интерпретации социокультурной парадигмы определяется, по-видимому, тем, что она сфокусирована на описании социокультурной динамики отдельных, единичных объектов. Так, например, В.П. Фофанов содержание социокультурного видит в фиксации особенностей реализации закономерностей социальных систем в том или ином историческом процессе, в жизни того или иного отдельного социального организма [16. С. 37]. Фокусировку на отдельном социальном организме несколько расширяет Д.В. Салимгареев, говоря

о том, что «в парадигме социокультурного подхода отдельное сообщество отражается в своей специфической неповторимости, что происходит в процессе разнообразных межкультурных контактов» [17. С. 154].

Однако важно учитывать, что некоторое отдельное всегда сосуществует с другими отдельными, во множестве отдельных, в их соотносительности, взаимосвязи и взаимообусловленности. Социальный организм существует в популяции с себе подобными. Поэтому фиксация специфики отдельного социального организма необходимо осуществляется в сравнении с иным отдельным социальным организмом. Особенное выделяется на основе общего, а это общее является не столько формально (или абстрактно) общим, сколько общностью, сформированной благодаря межкультурным взаимодействиям.

Следовательно, социокультурный подход нацелен на познание специфики реализации закономерностей общественного развития не в отдельном социальном организме самом по себе, а в различных социальных организмах, сосуществующих в структуре сложной социокультурной системы. Это целостный, системный взгляд на всемирно-исторический процесс, учитывающий вариабельность общественного развития и уникальность отдельных культур, эффекты взаимодействий которых имеют глобальные последствия.

Справедливости ради отметим, что В.П. Фофанов описывал бытие социального организма с его специфической культурой как осуществляемое в межкультурных взаимодействиях: «Каждый развивающийся отдельный социальный организм рефлектирует в свое иное, причем этим иным является другой отдельный социальный организма. Без такой внешней рефлексии развитие невозможно» [18. С. 328]. С учетом представления о рефлексии как механизме взаимодействия культур в социуме данную интерпретацию социокультурной парадигмы было предложено называть рефлексивной интерпретацией [14].

Возникает вопрос о концептуальных истоках рефлексивной интерпретации социокультурной парадигмы. Очевидно, что она опирается на представление о человеческом обществе как многообразии взаимодействующих культур и трактовку культуры как специфического варианта общественного развития. Так, по мнению Е.А. Вавилина и В.П. Фофанова, культура – это некоторый конкретно-исторический вариант существования общества, его развития в условиях, модифицирующих общее закономерное развитие, необходимости в единстве со случайностью, т.е. в своеобразии, специфичности, неповторимости: «Таким образом, культура как конкретность данного общества есть конкретный способ реализации тенденции его развития, закономерность в ее конкретном существовании», – заключали исследователи [19. С. 120].

Напомним, что В.М. Межуев специально подчеркивал: «Вопрос о культуре встает всякий раз тогда, когда, стремясь раскрыть особенности и своеобразие жизни отдельных народов, стран или регионов, мы соотносим их с особенностями жизни других народов, пытаемся понять их значение для настоящего и будущего» [20. С. 173]. Подводя итоги разработки категории культуры в отечественном обществознании, В.М. Межуев также заключал: «Использование понятия “культура” для обозначения специфических форм жизни разных стран, народов, социальных групп, прежде всего классов, указывает на то, что они существуют в истории не как самостоятельные и абсолютные величины, а в своей соотнесенности друг с другом… Специфически методологической трудностью при анализе культуры как раз и является необходимость усматривать в ней единство особенного и всеобщего в развертывании исторического процесса» [20. С. 173].

Как можно заметить, наиболее важным в понятии культуры В.М. Межуев считает способность отображать специфику, единство общего и особенного в общественном развитии. При этом развитие общества рассматривается как всемирно-исторический процесс, в котором различные страны и народы соотносительны друг с другом.

На актуальность такого понимания культуры недавно обратил внимание петербургский антрополог В.В. Бочаров. По его мнению, культура есть форма реализации общественного бытия, а общество явлено в виде различных культур, которые уникальны в силу детерминации различными факторами [21. С. 218]. Заслугу в разработке этой трактовки культуры, имеющей, на его взгляд, фундаментальное значение для методологии понимания и изучения социокультурных процессов, он видит в творчестве африканиста Н.М. Гиренко [22. С. 276].

Действительно, Н.М. Гиренко исходил из того факта, что общества рассматриваются этнографами как «культуры» [23. С. 39]. Это ведет, по его мнению, к отождествлению культурного и общественного, что допускал, как он полагает, французский антрополог К. Леви-Стросс. Н.М. Гиренко настаивал на том, что культура социального организма охватывает все его стороны, но не тождественна ему [Там же. С. 40]. Культуру он предлагал рассматривать как форму реализации бытия общества в ее соотнесенности с другими культурами в рамках единого общества [Там же. С. 49].

Как представляется, Н.М. Гиренко не вполне точно характеризовал позицию К. Леви-Стросса по вопросу о соотношении культуры и общества. Обратим внимание на следующие значимые моменты.

Во-первых, французский антрополог различал социум и культуру. В его модели понятие социума выражает отношения людей внутри конкретной цивилизации, а понятие культуры фиксирует внешние отношения цивилизации с окружающим миром [24. С. 94–95].

Во-вторых, по К. Леви-Строссу, культура всегда находится в коалиции с другими самобытными культурами [25. С. 349], в совокупности составляющими мировую цивилизацию.

В-третьих, разнообразие культур существует в недрах каждого общества. В частности, социальную организацию ацтеков и инков французский исследователь характеризовал как «эфемерную коалицию совершенно разных, часто очень древних и разнородных культур» [26. С. 96].

Таким образом, с точки зрения К. Леви-Стросса, социальное видится в его культурном разнообразии,

как общество, существующее через разнообразие культур. Поскольку концепция К. Леви-Стросса определенным образом разрешает проблему соотношения общества и культуры, социального и культурного, то ее обоснованно можно идентифицировать как одну из версий социокультурного подхода.

В интерпретации К. Леви-Стросса человеческое общество представляется как множество отдельных локальных культур, взаимодействующих друг с другом. Взаимодействие культур необходимо ведет к культурному обмену и взаимопроникновению, рефлексии культур. Потому и каждая отдельная культура (или социальный организм) есть ансамбль культур. В этом ансамбле одна из культур является ведущей, снимает в себе контркультуру как внутренний момент и определяет культурную специфику отдельного социального организма.

К. Леви-Стросс формулирует, в частности, следующий закон: всякий культурный прогресс есть функция коалиции культур [25. С. 352]. Благодаря коалиции шансы, которые получает каждая культура в ее историческом развитии, становятся общим достоянием. И чем разнообразнее культуры, составляющие коалицию, тем они плодотворнее.

Учет факта существования и развития отдельных обществ и человечества в целом в рамках процесса рефлексии культур дает основание данную интерпретацию социокультурного подхода обозначить как рефлексивную. В этой интерпретации общество представлено в виде ансамбля культур, а социокультурное – это социальное в его культурном разнообразии. Данный образ общества парадигмален и соответствует широко представленным в философии истории нелинейным моделям общественного развития.

ЛИТЕРАТУРА

1. Косарева Л.М. Социокультурный генезис науки Нового времени (философский аспект проблемы). М. : Наука, 1989. 160 с.
2. Кузнецова Н.И. Социокультурные проблемы формирования науки в России (XVIII – середина XIX в.). М. : Ин-т истории естествознания и техники им. С.И. Вавилова. РАН, 1999. 253 с.
3. Социокультурные факторы развития науки : сб. науч. аналит. обзоров. М. : ИНИОН, 1987. 231 с.
4. Попков Ю.В., Тюгашев Е.А. Питирим Сорокин и социокультурный подход // Наследие. 2013. № 3. С. 10–24.
5. Sorokin P.A. Mutual Convergence of the United States and the USSR to the Mixed Sociocultural Type // International Journal of Comparative Sociology. 1960. № 1. P. 143–176.
6. Меняева М.П., Невелева В.С. Социокультурная парадигма согласия как основа стратегии будущего // Горизонты гуманитарного знания. 2017. № 3. URL: http://journals.mosgu.ru/ggz/article/view/516 (дата обращения: 01.01.2019). DOI: 10.17805/ggz.2017.3.6
7. Орешников И.М. Социокультурная парадигма образования как основа формирования специалистов нефтегазового профиля // Нефтегазовое дело. 2013. Т. 11, № 3. С. 170–177.
8. Сидорина Т.Ю. Социокультурная парадигма труда в условиях модернизации экономики и общества // X Международная научная конференция по проблемам развития экономики и общества : в 3 кн. М. : Изд. дом ГУ-ВШЭ, 2010. Кн. 3. С. 299–305.
9. Китайцева О.В. Особенности символического потребления в современной России с позиций социокультурной парадигмы П.А. Сорокина // Вестник РГГУ. Сер. Философия. Социология. Искусствоведение. 2011. № 3 (65). С. 120–128.
10. Иноземцев В.Л., Кузнецова Е.С. Возвращение Европы. Статья четвертая. В поисках идентичности: европейская социокультурная парадигма // Мировая экономика и международные отношения. 2002. № 6. С. 3–14.
11. Марон А.Е., Закутняя Т.В. Социокультурная парадигма как основание развития личности // Образование: ресурсы развития. Вестник ЛОИРО. 2017. № 1. С. 61–66.
12. Рахманин В.С. Социокультурные парадигмы России // Цивилизационный подход к истории: проблемы и перспективы развития : тез. межвуз. науч.-практ. конф. (Воронеж, март 1994 г.). Воронеж : Воронеж. гос. пед. ун-т; Воронеж. обл. гуманит. фонд «Нестор», 1994. С. 10–12.
13. Афонов А.П. Социокультурная парадигма как основа развития цивилизации // Университетская наука-2018: в 3 т. : тез. докл. междунар. науч.-техн. конф. (Мариуполь, 23–24 мая 2018 г.). Мариуполь : ГВУЗ ПГТУ, 2018. Т. 3. С. 168–169.
14. Тюгашев Е.А. Социокультурная педагогика и социокультурный подход: валюативная и рефлективная интерпретации // Сибирский учитель. 2016. № 4 (107). С. 59–62.
15. Лапин Н.И. Антропосоциокультурный эволюционизм – метатеоретический принцип изучения сообществ людей // Социологические исследования. 2018. № 3. С. 3–14. DOI: 10.7868/S0132162518030017
16. Фофанов В.П. Социальная философия: к новой исследовательской программе // Гуманитарные науки в Сибири. 1997. № 1. С. 35–40.
17. Салимгареев Д.В. Парадигма социокультурного подхода: некоторые особенности концептуального осмысления // Исторические, философские, политические и юридические науки, культурология и искусствоведение. Вопросы теории и практики. Тамбов : Грамота, 2016. Ч. 1, № 3. С. 153–155.
18. Фофанов В.П. Категория «отдельное» и статус гуманитарных наук // Проблемы гуманитарного познания. Новосибирск : Наука, 1986. С. 318–332.
19. Вавилин Е.А., Фофанов В.П. Исторический материализм и категория культуры. Теоретико-методологический аспект. Новосибирск : Наука, 1983. 199 с.
20. Марксистско-ленинская теория исторического процесса. Исторический процесс: целостность, единство и многообразие, формационные ступени. М. : Наука, 1983. 535 с.
21. Бочаров В.В. «Революция» в общественно-политическом развитии Востока // Журнал социологии и социальной антропологии. 2012. Т. 15, № 6. С. 212–221.
22. Бочаров В. Общество и культура в эволюционном процессе // Антропологический форум. 2011. № 14. С. 272–283.
23. Гиренко Н.М. Восточноафриканские культуры в процессе формационных изменений (XIX–XX вв.) // Советская этнография. 1984. № 3. С. 38–50.
24. Леви-Стросс К. Узнавать других. Антропология и проблемы современности. М. : Текст, 2016. 158 с.
25. Леви-Стросс К. Раса и история // Путь масок. М. : Республика, 2000. С. 323–356.
26. Леви-Стросс К. Структурная антропология. М. : Наука, 1985. 399 с.

Статья представлена научной редакцией «Философия» 22 апреля 2019 г.

A Sociocultural Paradigm: Basic Interpretations

Vestnik Tomskogo gosudarstvennogo universiteta – Tomsk State University Journal, 2019, 445, 67–71.
DOI: 10.17223/15617793/445/8

Evgeniy A. Tyugashev, Novosibirsk State University (Novosibirsk, Russian Federation). E-mail: filosof10@yandex.ru
Yuri V. Popkov, Institute of Philosophy and Law, Siberian Branch, Russian Academy of Sciences (Novosibirsk, Russian Federation). E-mail: yuripopkov54@mail.ru

Keyword: sociocultural dynamics; sociocultural approach; sociocultural paradigm; P.A. Sorokin; C. Levi-Strauss.

The authors deal with the unsolved problem of explicating the sociocultural paradigm widely used in social and humanitarian studies in the form of various implementations of the sociocultural approach. The authors summarize the existing descriptions of the content of the sociocultural approach and identify two basic interpretations of a sociocultural paradigm. The founder of the first interpretation is P.A. Sorokin. The approach focuses on the description of various factors (economic, social, political, spiritual) that determine the sociocultural dynamics of separate, individual objects, which is why it is perceived as a non-novelty variation of externalism. The most authoritative representatives of this interpretation of the sociocultural paradigm in post-Soviet social studies are A.S. Akhiezer and N.I. Lapin. This interpretation of the sociocultural approach draws on the axiological (information-semiotic) concept of culture. The authors see the origins of the second basic interpretation of the sociocultural paradigm in the intellectual heritage of C. Levi-Strauss. He solves the problem of correlation between society and culture, the social and the cultural in a different way. In his opinion, human society is a set of separate local cultures interacting with each other. In this case, culture is understood as a specific variant of social development. Interaction of cultures necessarily leads to cultural exchange and interpenetration, reflection of cultures. Therefore, each individual culture (or social organism) is an ensemble of cultures. In this ensemble, one of the cultures is the leading one, sublates the counterculture as an internal moment and determines the cultural specificity of an individual social organism. Thus, the development of society, from this point of view, is a product of interaction, reflection of cultures. Levi-Strauss formulates, in particular, the following law: any cultural progress is a function of the coalition of cultures. Thanks to this coalition, the chances that occur in each culture in its historical development become a common heritage. The more diverse cultures make up the coalition, the more fertile it is. Consideration of the existence and development of individual societies and the whole of humanity in the process of reflection of cultures gives the authors the basis to designate this interpretation of the sociocultural approach as reflective. In this interpretation, society is represented as an ensemble of cultures, and the sociocultural as the social in its cultural diversity. This image of society is paradigmatic and corresponds to the nonlinear models of social development widely represented in the philosophy of history.

REFERENCES

1. Kosareva, L.M. (1989) *Sotsiokul'turnyy genezis nauki Novogo vremeni (filosofskiy aspekt problemy)* [Sociocultural genesis of modern science (the philosophical aspect of the problem)]. Moscow: Nauka.
2. Kuznetsova, N.I. (1999) *Sotsiokul'turnye problemy formirovaniya nauki v Rossii (XVIII – seredina XIX v.)* [Sociocultural problems of the formation of science in Russia (18th – mid-19th centuries)]. Moscow: Institute for the History of Science and Technology, Russian Academy of Sciences.
3. Mikeshina, L.A. (ed.) (1987) *Sotsiokul'turnye faktory razvitiya nauki* [Sociocultural factors in the development of science]. Moscow: INION.
4. Popkov, Yu.V. & Tyugashev, E.A. (2013) Pitirim Sorokin i sotsiokul'turnyy podkhod [Pitirim Sorokin and the sociocultural approach]. *Nasledie*. 3. pp. 10–24.
5. Sorokin, P.A. (1960) Mutual Convergence of the United States and the USSR to the Mixed Sociocultural Type. *International Journal of Comparative Sociology*. 1. pp. 143–176.
6. Menyaeva, M.P. & Neveleva, V.S. (2017) Sociocultural paradigm of consent as a basis of the strategy of the future. *Gorizonty gumanitarnogo znaniya*. 3. (In Russian). DOI: 10.17805/ggz.2017.3.6
7. Oreshnikov, I.M. (2013) Sotsiokul'turnaya paradigma obrazovaniya kak osnova formirovaniya spetsialistov neftegazovogo profilya [Sociocultural education paradigm as the basis for the formation of oil and gas specialists]. *Neftegazovoe delo*. 11 (3). pp. 170–177.
8. Sidorina, T.Yu. (2010) [The sociocultural paradigm of labor in the conditions of modernization of the economy and society]. *X Mezhdunarodnaya nauchnaya konferentsiya po problemam razvitiya ekonomiki i obshchestva: v 3 kn*. [10th International Scientific Conference on the problems of economic and social development: in 3 books]. Book 3. Moscow: HSE. pp. 299–305. (In Russian).
9. Kitaytseva, O.V. (2011) The specific of the symbolic consumption in the conditions of system crisis in modern Russia through a prism of social-cultural paradigm of P.A. Sorokin. *Vestnik RGGU. Ser. Filosofiya. Sotsiologiya. Iskusstvovedenie – RSUH/RGGU Bulletin. Philosophy. Social Studies. Art Studies*. 3 (65). pp. 120–128. (In Russian).
10. Inozemtsev, V.L. & Kuznetsova, E.S. (2002) Vozvrashchenie Evropy. Stat'ya chetvertaya. V poiskakh identichnosti: evropeyskaya sotsiokul'turnaya paradigma [Return of Europe. Article Four. In search of identity: European sociocultural paradigm]. *Mirovaya ekonomika i mezhdunarodnye otnosheniya*. 6. pp. 3–14.
11. Maron, A.E. & Zakutnyaya, T.V. (2017) Sotsiokul'turnaya paradigma kak osnovanie razvitiya lichnosti [Sociocultural paradigm as the basis for personality development]. *Obrazovanie: resursy razvitiya. Vestnik LOIRO*. 1. pp. 61–66.
12. Rakhmanin, V.S. (1994) Sotsiokul'turnye paradigmy Rossii [Sociocultural paradigms of Russia]. *Tsivilizatsionnyy podkhod k istorii: problemy i perspektivy razvitiya* [A civilizational approach to history: problems and development prospects]. Abstracts of the Conference. Voronezh. March 1994. Voronezh: Voronezh State Pedagogical University; Nestor. pp. 10–12. (In Russian).
13. Afonov, A.P. (2018) [Sociocultural paradigm as the basis for the development of civilization]. *Universitetskaya nauka-2018: v 3 t.* [University Science-2018: in 3 volumes]. Abstracts of the International Conference. Mariupol. 23–24 May 2018. Vol. 3. Mariupol: Priazovskyi State Technical University. pp. 168–169. (In Russian).
14. Tyugashev, E.A. (2016) Sotsiokul'turnaya pedagogika i sotsiokul'turnyy podkhod: valyuativnaya i reflektivnaya interpretatsii [Sociocultural pedagogy and sociocultural approach: valuative and reflective interpretations]. *Sibirskiy uchitel'*. 4 (107). pp. 59–62.
15. Lapin, N.I. (2018) Anthroposociocultural evolutionism – a metatheoretical principle of studying human communities. Sotsiologicheskie issledovaniya – Sociological Studies. 3. pp. 3–14. (In Russian). DOI: 10.7868/S0132162518030017
16. Fofanov, V.P. (1997) Sotsial'naya filosofiya: k novoy issledovatel'skoy programme [Social philosophy: toward a new research program]. *Gumanitarnye nauki v Sibiri – Humanitarian Sciences in Siberia*. 1. pp. 35–40.
17. Salimgareev, D.V. (2016) Paradigm of sociocultural approach: specifics of conceptual interpretation. *Istoricheskie, filosofskie, politicheskie i yuridicheskie nauki, kul'turologiya i iskusstvovedenie. Voprosy teorii i praktiki*. 1 (3). pp. 153–155. (In Russian).
18. Fofanov, V.P. (1986) Kategoriya "otdel'noe" i status gumanitarnykh nauk [The category of the "separate" and the status of the humanities]. In: Kochergin, A.N. & Fofanov, V.P. (eds) *Problemy gumanitarnogo poznaniya* [Problems of humanitarian knowledge]. Novosibirsk: Nauka. pp. 318–332.

19. Vavilin, E.A. & Fofanov, V.P. (1983) *Istoricheskiy materializm i kategoriya kul'tury. Teoretiko-metodologicheskiy aspekt* [Historical materialism and the category of culture. A theoretical and methodological aspect]. Novosibirsk: Nauka.
20. Pletnikov, Yu.K. et al. (eds) (1983) *Marksistsko-leninskaya teoriya istoricheskogo protsessa. Istoricheskiy protsess: tselostnost', edinstvo i mnogoobrazie, formatsionnye stupeni* [Marxist-Leninist theory of the historical process. The historical process: integrity, unity and diversity, formational steps]. Moscow: Nauka.
21. Bocharov, V.V. (2012) "Revolution" in the socio-political development of the East. *Zhurnal sotsiologii i sotsial'noy antropologii – Journal of Sociology and Social Anthropology*. 15 (6). pp. 212–221. (In Russian).
22. Bocharov, V. (2011) Obshchestvo i kul'tura v evolyutsionnom protsesse [Society and culture in the evolutionary process]. *Antropologicheskiy forum – Forum for Anthropology and Culture*. 14. pp. 272–283.
23. Girenko, H.M. (1984) Vostochnoafrikanskie kul'tury v protsesse formatsionnykh izmeneniy (XIX–XX vv.) [East African cultures during the formational changes (19th–20th centuries)]. *Sovetskaya etnografiya*. 3. pp. 38–50.
24. Lévi-Strauss, C. (2016) *Uznavat' drugikh. Antropologiya i problemy sovremennosti* [Anthropology Confronts the Problems of the Modern World]. Translated from French by E. Chebucheva. Moscow: Tekst.
25. Lévi-Strauss, C. (2000) *Put' masok* [The way of the masks]. Moscow: Respublika. pp. 323–356.
26. Lévi-Strauss, C. (1985) *Strukturnaya antropologiya* [Structural anthropology]. TFF. Moscow: Nauka.

Received: 22 April 2019

Вестник Томского государственного университета. 2019. № 445. С. 72–77. DOI: 10.17223/15617793/445/9

СОЦИОЛОГИЯ И ПОЛИТОЛОГИЯ

УДК 327.83/321.022/32+33

Н.В. Шафинская

АДАПТИВНОЕ МОДЕЛИРОВАНИЕ КАК ИНСТРУМЕНТ ЭФФЕКТИВНОГО ПРОДВИЖЕНИЯ НАЦИОНАЛЬНЫХ ИНТЕРЕСОВ РОССИИ ВО ВЬЕТНАМЕ

Рассматриваются и подвергаются системному и функциональному анализу управленческие системы и внешнеполитическая деятельность Российской Федерации, Соединенных Штатов Америки и Китайской Народной Республики в отношении Социалистической Республики Вьетнам с целью выделить основные характеристики будущей адаптивной модели реализации внешней политики России в упомянутой стране, а также доказывается эффективность адаптивного подхода при использовании моделирования в реализации внешней политики России в странах Индокитая.

Ключевые слова: Россия; Вьетнам; адаптивное моделирование; политические системы; внешняя политика; управленческие модели.

Введение

В начале XXI в. в условиях формирования многополярного мира и глобализации ведущие мировые державы ведут борьбу за реализацию своих национальных интересов в стратегически важных регионах мира, к числу которых относится Индокитай в общем и Социалистическая Республика Вьетнам (СРВ) в частности. В Концепции внешней политики Российской Федерации от 30 ноября 2016 г. последовательное углубление всеобъемлющего стратегического партнерства с Социалистической Республикой Вьетнам обозначено в качестве одного из приоритетов [1, 2].

Вьетнам занимает особое место в регионе Индокитая (самые быстрые темпы экономического развития) и представляет собой точку столкновения геополитических интересов многих стран, в частности Китая, США, России, Японии, Южной Кореи и других стран мира. Поэтому при определении политики на территории Индокитая «вьетнамский фактор» должен учитываться основными участниками в обязательном порядке. Так, например, Вьетнам демонстрирует один из самых высоких показателей темпов социально-экономического развития в мире, обошел своих ближайших соседей Лаос и Камбоджу. Население страны составляет более 97 миллионов человек, достигнута стопроцентная грамотность [3], а рост внешнеторгового оборота, по данным Вьетнамской таможни, составляет около 480 млрд долларов США [1, 4–7].

Учитывая высокую конкурентную борьбу среди упомянутых выше внешнеполитических акторов за влияние и присутствие в данном регионе в общем и во Вьетнаме в частности, требуется поиск нетривиальных и гибких подходов в планировании и реализации российской внешней политики. В этой связи привлекает внимание такой актуальный на сегодняшний день инструмент теоретического и практического конструирования политических процессов, как моделирование, под которым понимается создание моделей, воспроизведенных на основе комплекса известных свойств оригинала. Однако в связи с «математическим» происхождением данного термина существует проблема его применения в гуманитарном знании, в первую очередь по причине имеющейся сложности подстроить поведение политической системы под строгие критерии модели. При этом целесообразным представляется использование адаптивного подхода, который позволит вновь созданной системе самоорганизовываться и существовать в малопредсказуемой среде, а также в условиях отсутствия четкого целеполагания [5, 8].

Актуальность применения адаптивного моделирования к выстраиванию внешней политики определяется необходимостью планировать содержание и направления реализации национальных интересов России в рассматриваемом регионе, прогнозировать ожидаемый результат, предельно прагматично оценить имеющиеся политические, экономические, информационные, военно-технические и кадровые ресурсы.

Методологической основой для написания данной статьи выступает комплексный подход к изучению современных внешнеполитических процессов в регионе Индокитая в общем и во Вьетнаме в частности, а также сравнительный анализ моделей политики США, КНР и России в отношении СРВ. С целью изучения восприимчивости вьетнамского общества к политике указанных стран было проведено социологическое исследование северной, центральной и южной частей Вьетнама.

Проблематику международных контактов между Вьетнамом и Россией, Вьетнамом и Китаем, а также отношения СРВ с США разрабатывают авторы Е.В. Кобелев, Г.М. Локшин, В.М. Мазырин, В.Н. Колотов, П.Ю. Цветов. В исследованиях упомянутых экспертов содержится богатый фактический и страноведческий материал по политике, истории, науке, экономике, а также современные данные о ситуации в стране, состоянии вьетнамских внешнеполитических и экономических связей, что подтверждает актуальность проводимого исследования и необходимость определения единых подходов к реализации внешней политики России в регионе в целом и в СРВ в частности [1, 9].

Научная новизна исследования заключается в том, что автор, используя понятие «адаптивное моделирование», показывает эффективность его применения при реализации внешней политики России в регионе Индокитая для продвижения ее национальных интересов.

Целями выступают: во-первых, проведение сравнительного анализа подходов к реализации внешней политики США, КНР и РФ в регионе на примере Вьетнама; во-вторых, доказательство эффективности адаптивного подхода при использовании моделирования в реализации внешней политики России в странах Индокитая.

Адаптивное моделирование при реализации внешней политики

В современной российской науке продолжает обсуждаться актуальный вопрос: можно ли автоматически использовать методы точных наук в социально-гуманитарном знании? Пока по этому поводу между «гуманитариями» и «математиками» не утихают споры, методы математического моделирования вполне успешно применяются при решении конкретных управленческих задач, например, в информационном взаимодействии населения и органов государственной власти, проектном управлении административными процессами конкретного региона страны или планировании его международной активности [8].

Потребность в использовании данного метода возникает также в случае имеющихся сложностей в реализации внешней политики конкретного государства, необходимости ее модернизировать, подстроить протекание какого-либо политического процесса под реалии, действующие в исследуемом нами регионе. Так, например, российские гуманитарные программы, реализуемые в настоящее время во Вьетнаме, практически не соотносятся с существующими экономическими и военными проектами нашей страны и, как следствие, не направлены на их качественную поддержку и дальнейшее продвижение. В то время как большинство внешнеполитических акторов, например США и КНР, проводят активную гуманитарную интервенцию, проникая во все сферы общественной жизни и слои населения Вьетнама, и пропагандируют собственную культуру и образ жизни, привязывая при этом оказываемую гуманитарную помощь к конкретным политическим действиям.

В моделировании существуют различные подходы, однако ученые при работе с социальными процессами отдают предпочтение тем, которые позволяют учитывать всех основных участников взаимодействия внутри общественной системы и условия ее функционирования. К числу основных подходов в моделировании относят [10]:

1. Социально-энергетический, или «конфликтный», – рассматривает действия социальных субъектов через призму их соперничества и сотрудничества.

2. Синергетический – берет за основу развитие сложных открытых нелинейных систем через воздействие на них извне каких-либо сил, вызывающих отклонения (флуктуации), которые в свою очередь, могут вызвать определенные изменения в системе, определенные ее внутренними тяготениям к новым формам (аттракторам).

3. Эволюционный подход – воспринимает социум как «биологический вид», проходящий основные стадии эволюции, при нем средой для политической элиты становится общество, которое, оценивая жизнеспособность элиты, сохраняет ее или уничтожает.

4. Когнитивный – использует «карты ситуаций» и связанные с ними причинно-следственные связи.

5. Агентский подход – использует выделение «частного», т.е. субъектов социальных процессов, и следовательно, рассматривает общество как совокупность индивидов.

При этом главным противоречием в построении социальных моделей выступает соотношение двух важных факторов, оказывающих прямое влияние на их работу, – это время и поведение множества субъектов – участников разнообразных общественных отношений, каждый из которых относительно самостоятелен в выборе собственного варианта действий.

Разумеется, подходов в моделировании на сегодняшний день выделяется гораздо больше рассмотренных в рамках настоящей публикации, но представляется важным уделить основное внимание относительно новому подходу в моделировании теоретических и прикладных политических исследований, а именно адаптивному подходу, сформировавшемуся в конце XX в. на основе описанных нами выше теорий использования математических, информационных технологий в исследовании, прогнозировании и формировании моделей политических управленческих систем.

Адаптивный подход предполагает, что принципы работы систем управления должны следовать тем же условиям, которым соответствует поведение живых организмов. От классического подхода к управлению, а также от традиционных разработок в области моделирования указанное направление отличается тем, что создаваемые системы управления направлены на решение нечетко сформулированных задач в малопредсказуемой среде, а именно самоорганизовываться, приспосабливаться под окружающую среду, по возможности изменять ее и эволюционировать, т.е. переходить на новую ступень развития [4, 11, 12].

Исходя из сложности исследуемых нами систем (внешняя политика государства является системой, состоящей из подсистем, которые сами могут характеризоваться как самостоятельные системы), использование адаптивного подхода в моделировании описываемых нами институтов и процессов представляется наиболее адекватным.

На основе обозначенного подхода предполагается определить основные этапы моделирования управленческой системы: постановка проблемы; определение целей и задач, направленных на ее решение; исследование внешней среды, в которой предполагается функционирование моделируемой системы; изучение внешних и внутренних факторов, оказывающих влияние на организуемые процессы; наличие необходимых экономических, силовых, политических, информационно-коммуникационных, культурных и прочих необходимых ресурсов; формирование институтов, принимающих участие в достижении тактических и стратегических целей и определение их функционала; деятельность сформированных институтов; достижение результата; получение, обработка и оценка полученных результатов.

Существует распространенное мнение о том, что ценность любой теории определяется возможностью

ее применения на практике. Рассмотрим модели внешней политики заметных в регионе Индокитая внешнеполитических акторов в лице России, США и КНР на их соответствие определенным выше теоретическим принципам на примере деятельности этих стран в Социалистической Республике Вьетнам.

Подходы к реализации внешней политики США, КНР и России в отношении Вьетнама

Цели внешней политики, проводимой указанными выше странами, можно назвать идентичными: закрепление собственных позиций через установление торговых и культурных связей и дальнейшее продвижение своего политического влияния как во Вьетнаме, так и в Индокитае в целом.

Внешней средой для внешнеполитических систем всех участников выступает вьетнамское общество, которое воспринимает упомянутые страны и их действия далеко не однозначно. Для того чтобы исследовать восприимчивость вьетнамского общества к политике США, КНР и России, проанализировать степень его лояльности к ним, а также выявить, сотрудничество с какой из этих стран (по мнению населения) наиболее привлекательно, автором было проведено социологическое исследование в форме анкетирования в северной (города Ханой, Хайфон, Хоабинь), центральной (города Дананг, Хюэ, Тамки) и южной (Хошимин, Вунгтау, Кантхо) частях СРВ. Всего в опросе приняли участие 1 184 человека в период с января по март 2019 г., большинство из опрошенных имеют среднее профессиональное или высшее образование, все они были условно разделены на 3 возрастные группы: 18–29, 30–50 и старше 50 лет.

Согласно полученным результатам образ Соединенных Штатов Америки отличается в зависимости от региона, возраста участников групп, уровня их образования и профессиональной деятельности. Наиболее позитивно США воспринимают жители городов южного Вьетнама в возрасте 18–29 лет, т.е. студенты университетов, а также люди, занятые в сфере торговли и промышленности. Отношение к США на севере страны уже не отличается таким оптимизмом, тем не менее уровень враждебности вьетнамского общества к Соединенным Штатам Америки значительно снизился (по сравнению с аналогичным исследованием, проведенным автором в 2010 г., 27% респондентов высказывалось в поддержку США и сотрудничества Вьетнама с этой страной, тогда как в 2019 г. – 32%), позитивное восприятие этой страны растет, из чего можно сделать вывод, что несмотря на закончившуюся в 1975 г. американо-вьетнамскую войну, США удалось за короткий срок практически полностью восстановить свой имидж в глазах вьетнамского народа, что стало возможным в том числе благодаря детальному анализу всех предлагаемых проектов и программ на предмет их востребованности во Вьетнаме и концентрации своих ресурсов.

Отношение населения Вьетнама к КНР, несмотря на значительный уровень экономического сотрудничества между этими странами, везде достаточно настороженное (средний показатель положительного восприятия данной страны находится на достаточно низком уровне в 6–9%), что объясняется историческими особенностями двусторонних отношений, территориальными спорами, недавними конфликтами, вызванными загрязнением окружающей среды китайскими предприятиями в прибрежной зоне. Вместе с тем наблюдается «вынужденная нейтральность», демонстрируемая вьетнамцами к Китаю и объясняемая прежде всего выраженной экономической зависимостью СРВ от своего северного соседа.

Восприятие России вьетнамским обществом, с одной стороны, остается на довольно высоком положительном уровне, а с другой – вызывает тревогу, поскольку показатель лояльности населения к США по стране выше, чем к России, и составляет 51 и 42% соответственно. При этом снижению «коэффициента лояльности» продолжает способствовать в том числе отсутствие у населения объективной информации о современной России и увеличившееся в настоящее время количество высказываемой в адрес РФ критики в соцсетях западными средствами массовой информации. Так, большинство вьетнамцев, согласно профильным исследованиям [13], пользуются социальной сетью Facebook, в которой наблюдается довольно высокая активность пользователей, антироссийских и антикитайских настроений. Однако следует отметить, что крупные международные события, проводимые в России в последнее время и получившие широкий общественный резонанс (Чемпионат мира по футболу, Всемирный форум молодежи и студентов и другие), положительно сказались на мнении респондентов, участвовавших в опросе.

Таким образом, для адаптации проходящих процессов и поддержания их актуальности необходимо проводить промежуточную оценку изменений внешней среды – населения страны пребывания на основе постоянного мониторинга и его тщательного анализа. Кроме того, представляется важным подчеркнуть необходимость наличия двух элементов ее управления, один из которых – центр принятия решений, а второй – определенная структура (институт), обеспечивающая коммуникации между участниками сформированного процесса (модели) и выполняющая оценочную, контрольную функции и, соответственно, поддерживающая жизнеспособность всей системы.

Также при построении управленческих моделей внешней политики важна адекватная оценка используемых в конкретном регионе и конкретной стране ресурсов политики. Для анализа упомянутого критерия обратимся к принятой в современной политологии классификации ресурсов в зависимости от применяемых средств.

Экономические ресурсы. Согласно официальным данным, опубликованным Таможней СРВ [3], объем товарооборота Вьетнама с Китаем, Америкой и Россией существенно отличается и составляет 106,7 млрд, 60,3 млрд и 6,1 млрд долларов США соответственно. При этом следует отметить, что США переместились со второй на третью позицию, уступив Южной Корее, тогда как Россия нарастила экономическое сотрудничество с СРВ, в том числе благодаря действующему соглашению о зоне свободной торговле с ЕАЭС, вступившему в силу с 2016 г.

Информационно-коммуникационные ресурсы. В исследовании этого вида ресурсов особое внимание следует уделить распространению иностранных языков в Социалистической Республике Вьетнам как важному средству коммуникации.

В условиях глобализации основным иностранным языком, изучаемым во Вьетнаме, стал английский язык, что, естественно, является важным преимуществом американской внешней политики.

Популярность китайского языка держится на высоком уровне экономического сотрудничества и интеграции КНР и Вьетнама. Этому также способствует наличие полуторамиллионной китайской диаспоры в стране, которая практически не ассимилируется и традиционно является внутренне организованной и ориентированной силой, поддерживающей политику Китая.

Русским языком владеет значительное число вьетнамцев из числа тех, кто учился или работал в СССР, а позже в России или странах СНГ. Наблюдается, что их количество значительно уступает числу жителей Вьетнама, владеющих английским языком, и постепенно уравнивается с теми, кто интересуется языком «Поднебесной». Сегодня «русскоговорящие» вьетнамцы продолжают составлять основу политической, военной и отчасти экономической и культурной элиты страны. Вместе с тем продолжается активная работа по подготовке на базе росвузов высококвалифицированных специалистов для СРВ, российская правительственная квота для которых ежегодно увеличивается и в настоящее время занимает первое место среди аналогичных возможностей, предоставляемых Вьетнаму другими странами: 2017 г. – 953 места, 2018 г. – 958 мест, 2019 г. – 965 мест. Однако, этот вопрос требует постоянного внимания и мониторинга по причине активности других внешнеполитических акторов на этом направлении, а также в связи с достижением многих госчиновников – выпускников советских или российских вузов пенсионного возраста и их плановой заменой на тех, кто получил образование в Европе или Америке.

Проанализировав информационно-коммуникационную среду и ресурсы в СРВ, можно заключить, что решающая роль принадлежит средствам массовой информации, поскольку они являются важными «аттракторами в политической системе» [14]. СМИ во Вьетнаме во многом подконтрольны государству, что выражается в их прямом подчинении государственным структурам, наличии жесткого законодательства, регулирующего их деятельность и т.д. Однако, как отмечалось выше, во Вьетнаме растет роль интернет-ресурсов, прежде всего Facebook, что бесспорно предоставляет определенные преимущества США и создает альтернативные каналы массовой информации и коммуникации. Еще одной особенностью является «экранное» восприятие сведений значительным количеством вьетнамцев, что выражается в популярности у населения различных видеороликов в сети и предопределяет формы и способы информационного воздействия.

Политические и военно-технические ресурсы. В современных условиях в государственной политике Вьетнама четко просматриваются такие черты, как государственный патриотизм и экономический прагматизм, которые проявляются в упорном отстаивании собственных национальных интересов во внешней политике на основе приобретения максимальной пользы, о чем также свидетельствует заключение СРВ договоров и соглашений: о вступлении в ВТО, о взаимной торговле с ЕС, зоне свободной торговли с ЕАЭС, подготовке заключения нового торгового договора с США, после выхода последних из Транстихоокеанского партнерства.

При взаимодействии с силовыми ведомствами Социалистической Республике Вьетнам стоит особенно выделить военно-техническое сотрудничество России и Вьетнама, которое зиждется на прочных исторических основах.

Борьбу за влияние в среде военных пыталась предпринять и администрация президента США Б. Обамы, отменившая эмбарго на поставку во Вьетнам летального оружия и желающая продавать свои истребители в эту страну. Расчет был на сложность этой военной техники (продав самолет, американцы занимались бы подготовкой пилотов, наземных специалистов, поставляли бы запчасти, боеприпасы и т.п.) [13]. Однако данная попытка потерпела неудачу, поскольку в настоящее время вьетнамская армия на 90% укомплектована российской техникой, и быстрый переход от одного к другому виду вооружения невозможен. Также началу тесного американо-вьетнамского сотрудничества в этой сфере препятствует неурегулированная проблема с обвинениями со стороны Америки в адрес вьетнамской стороны в нарушении последними прав человека.

При оценке и анализе моделей внешней политики упомянутых трех стран важную роль занимает исследование институциональной подсистемы.

Так, например, внешнеполитическая институциональная система (ИВС) США широко децентрализована. Органы госвласти представлены в СРВ структурными подразделениями Государственного департамента, которые занимаются координацией и финансированием множества аффилированных с государством общественных организаций, каждая из которых выполняет свою узкоспециализированную функцию. Сильными сторонами такой системы выступают «узкоспециализированность», что позволяет действовать на конкретном направлении на высокопрофессиональном уровне, и возможность интеграции государственных и негосударственных ресурсов, примером чему может служить слаженная деятельность информационных платформ посольства США и различных американских университетов, позволяющая, например, дистанционно изучать английский язык [15]. Слабостью же выступает сложность проведения координационных и контрольных функций со стороны государственных органов, что способствует росту бюрократического аппарата и повышению затратности реализуемых проектов, а в конечном итоге – решению локальных, но не стратегических задач.

Китайская ИВС, напротив, жестко централизована. Так, например, в СРВ контролем Института Конфуция занимается дипмиссия и специальное подразделение Министерства образования КНР «Ханьбань» [16], ответственное за продвижение китайского языка и китай-

ских культурных ценностей по всему миру. Данный подход позволяет мобилизовать все имеющиеся ресурсы на решение конкретной задачи, но вместе с тем централизованная ИВС бюрократизирована, а потому достаточно медленно реагирует на изменяющуюся среду, что приводит к несоответствию принимаемых решений существующим общественным вызовам. Так, деятельность Института Конфуция в США, Канаде и ряде европейских стран в 2018 г. столкнулась с серьезными проблемами, приводящими к закрытию его филиалов в целом ряде городов, тогда как конкретные шаги по решению указанной проблемы китайским правительством так и не были предприняты [7].

Российская ИВС сочетает в себе начала как централизации, так и децентрализации: с одной стороны, налицо концентрация ресурсов, принятие Центром важных решений по всем сферам деятельности, а с другой – относительная самостоятельность представительств госучреждений за рубежом в принятии решений, продиктованная в первую очередь их максимальной приближенностью к объектам, по которым необходимо принимать такие решения. К плюсам такой системы относится возможность действовать в условиях относительной автономии, а следовательно, более гибко реагировать на изменения окружающей политической среды и самостоятельно корректировать свою деятельность в соответствии с проходящими в стране пребывания процессами. Также это позволяет использовать не только государственные ресурсы, привлеченные внешние инвестиции, но и приглашать сторонние организации для реализации тех или иных проектов. К проблемам такой ИВС следует отнести перегруженность функционалом представительств, ограниченность собственных, прежде всего кадровых ресурсов, а также неопределенность полномочий в сфере контроля всех направлений своей деятельности. Следствием этих недостатков являются существующие проблемы в целеполагании, формировании качественных показателей их работы, а также в выполнении прогностической функции, направленной на решение еще не выявившихся проблем.

Заключение

Таким образом, можно заключить, что присутствие и активная деятельность во Вьетнаме США и КНР должны стимулировать Россию к выработке новых подходов к продвижению своих национальных интересов в этой стране и регионе в целом.

Для решения этой задачи следует взять за основу метод адаптивного моделирования, предварительно проанализировав управленческие системы всех основных внешнеполитических оппонентов России, действующих в рассматриваемом регионе, и выявив их слабые стороны. Так, определенное преимущество России перед США и Китаем во влиянии в политической сфере Вьетнама компенсируется слабостью перед упомянутыми странами в использовании ими экономических и информационно-коммуникационных ресурсов. В этой связи России следует обратить внимание на укрепление и дальнейшее развитие политических и военных связей, а также сконцентрироваться на решении задач экономической интеграции наших стран, создании информационных каналов, направленных на расширение диалога и взаимопроникновение российской и вьетнамской культур.

Также для объективной оценки своих действий и, как следствие, получения информации о результативности внедряемой модели необходимо на постоянной основе проводить мониторинг общественного мнения.

Учитывая приведенные недостатки и преимущества российской внешнеполитической управленческой системы, необходимость построения адаптивной управленческой модели ощущается особенно остро, поскольку именно она поможет обеспечить ее эффективное функционирование в непростых на сегодняшний день условиях.

ЛИТЕРАТУРА

1. Аналитика: Вьетнам – много свободных ниш и большой рынок сбыта // Новостной социальный сайт Roem.ru. URL: https://roem.ru/01-10-2015/208911/vietnam-sea/ (дата обращения: 05.03.2019).
2. Концепция внешней политики Российской Федерации от 30.11.2016 г. // Официальный сайт Президента РФ. Документы. URL: http://www.kremlin.ru/acts/bank/41451/page/4 (дата обращения: 5.03.2019).
3. Xuất nhập khẩu hang hya nrm 2018 của Việt Nam: Những nữt nổi bật qua ghi nhận cбc con số thống kк của Tổng cục Hải quan [Товарооборот Вьетнама за 2018 год: характерные черты через призму статистических данных Главного таможенного управления] // Сайт Вьетнамской таможни. URL: https://www.customs.gov.vn/Lists/TinHoatDong/ViewDetails.aspx?ID=28322&Category=Th%E1%BB%91ng%20k%C3%AA %20H%E1%BA%A3i%20quan (дата обращения: 05.03.2019).
4. Витяев Е.Е., Демин А.В. Логическая модель адаптивной системы управления // Нейроинформатика. 2008. Т. 3, № 1. URL: http://www.math.nsc.ru/AP/ScientificDiscovery/PDF/logical_model_neiroinformatica.pdf#1 (дата обращения: 21.03.2019).
5. Евразийская дуга нестабильности и проблемы региональной безопасности от Восточной Азии до Северной Африки: итоги 2016 г. / под ред. В.Н. Колотова. СПб. : ИПК НП-Принт, 2017, 832 с.
6. Статистические данные по Вьетнаму // Сайт Группы Всемирного банка данных. URL: https://data.worldbank.org/ country/vietnam?view=chart (дата обращения: 01.03.2019).
7. Vм sao Viện Khổng tử bị cấm cửa ở nhiều nxi trкn thế giới [Почему Институты Конфуция закрываются в разных странах мира] // VieTtimes. URL: https://viettimes.vn/vi-sao-vien-khong-tu-bi-cam-cua-o-nhieu-noi-tren-the-gioi-295364.html (дата обращения: 15.03.2019).
8. Князева Е.Н., Курдюмов С.П. Основания синергетики: Режимы с обострением, самоорганизация, темпомиры. СПб. : Алетейя, 2002, 414 с.
9. Кобелев Е.В., Ларин В.П., Локшин Г.М., Мазырин В.М. и др. Пути укрепления безопасности и сотрудничества в Восточной Азии. Материалы совместного российско-вьетнамского исследования. М. : ИДВ РАН, 2014. 344 с.
10. Петухов А.Ю. Моделирование социальных и политических процессов. Н. Новгород, 2015. 141 с. URL: http://www.unn.ru/ books/met_files/MCPP.pdf. (дата обращения: 05.03.2019).
11. Байдаков А.Н. Моделирование бизнес-процессов : учеб. пособие. Ставрополь : Ставропольский государственный аграрный университет, 2017, 180 с.
12. Букин Д.Н. Моделирование современных социальных систем и процессов : философский аспект // Общество : философия, история, культура. 2017. № 9. С. 14–15.

13. Вьетнам собирается купить у США истребители и береговые патрульные самолеты // Риа Новости, 26.05.2016. URL: https://ria.ru/20160526/1439536456.html (дата обращения: 19.03.2019).
14. Шевченко А.В. Информационная устойчивость политической системы. М. : Изд-во РАГС, 2004, 250 с.
15. Fulbright English Teaching Assistant Program (ETA) [Программа по изучению английского языка Университета Фулбрайт] // Сайт Посольства США в СРВ. URL: https://vn.usembassy.gov/education-culture/fulbright-program-vietnam/fulbright-english-teaching-assistant-program/ (дата обращения: 20.03.2019).
16. Сайт Института Конфуция в Ханое. URL: http: // english.hanban.org/node_42876.htm (дата обращения: 15.03.2019).

Статья представлена научной редакцией «Социология и политология» 21 июня 2019 г.

Adaptive Modeling as a Tool of Effective Promotion of Russian National Interests in Vietnam

Vestnik Tomskogo gosudarstvennogo universiteta – Tomsk State University Journal, 2019, 445, 72–77.
DOI: 10.17223/15617793/445/9

Natalia V. Shafinskaya, Russian Presidential Academy of National Economy and Public Administration. E-mail: shafinskaya06@gmail.com

Keywords: Russia; Vietnam adaptive modeling; political systems; foreign policy; managerial models.

This article examines and analyzes the systems and foreign policy activities of the Russian Federation, the United States of America and the People's Republic of China in relation to the Socialist Republic of Vietnam (SRV) in order to highlight the main characteristics of the future adaptive model of the implementation of Russian foreign policy in the above mentioned country. The objectives of the article are to conduct a comparative analysis of the approaches to the implementation of the foreign policy of the United States, the People's Republic of China, and the Russian Federation in the region using the SRV as an example and to prove the effectiveness of the adaptive approach when using a modeling technique in the implementation of Russia's foreign policy in the Indochina region. The expediency of using the adaptive modeling in foreign policy is determined by the need to plan the activities and directions for the implementation of the national interests of Russia in the region concerned to predict expected results, to pragmatically evaluate available political, economic, informational, military, technical and personnel resources. A comprehensive approach to the studies of contemporary foreign policy processes in the Indochina region and in the SRV, as well as a comparative analysis of the policy models of the USA, the People's Republic of China and Russia in relation to Vietnam have provided a methodological basis for the article. In order to study the receptivity of Vietnamese society to the policies of the mentioned countries, we conducted social research in the northern, central and southern parts of the SRV. E.V. Kobelev, G.M. Lokshin, V.M. Mazyrin, V.N. Kolotov, and P.Y. Tsvetov are studying the problems of international contacts between the SRV and Russia, between the SRV and China, as well as relations between the SRV and the United States. Their research covers the information about politics, history, science, economics, as well as up-to-date data on the situation in the country and Vietnamese foreign affairs, which confirms the relevance of the present research and the need to identify common approaches to the implementation of Russian foreign policy in Vietnam and in the region in general. The author comes to the conclusion that the method of adaptive modeling can be taken as a basis for developing new approaches to promote their national interests in Vietnam. According to the comparative analysis, Russia has a definite advantage over the United States and China in influencing Vietnam's political sphere. However, Russia has fallen behind these two countries in using economic, information and communication resources. In this regard, Russia should pay more attention to the strengthening and further development of political and military ties and also focus on solving the problems of the economic integration of our countries, creating information channels aimed at expanding the dialogue between Russian and Vietnamese cultures.

REFERENCES

1. Roem.ru. (2015) *Analitika: V'etnam – mnogo svobodnykh nish i bol'shoy rynok sbyta* [Analytics: Vietnam: a lot of free niches and a large market]. [Online] Available from: https://roem.ru/01-10-2015/208911/vietnam-sea/. (Accessed: 05.03.2019).
2. Kremlin.ru. (2016) *Kontseptsiya vneshney politiki Rossiyskoy Federatsii ot 30.11.2016 g.* [The concept of foreign policy of the Russian Federation of November 30, 2016]. [Online] Available from: http://www.kremlin.ru/acts/bank/41451/page/4. (Accessed: 5.03.2019).
3. Vietnam Customs. (2019) *Vietnam Commodity Turnover 2018: Characteristic Features through the prism of the statistics of the Main Customs Office*. [Online] Available from: https://www.customs.gov.vn/Lists/TinHoatDong/ViewDetails.aspx?ID=28322&Category=Th%E1%BB%91ng%20k%C3%AA %20H%E1%BA%A3i%20quan. (Accessed: 05.03.2019). (In Vietnamese).
4. Vityaev, E.E. & Demin, A.V. (2008) Logicheskaya model' adaptivnoy sistemy upravleniya [The logical model of an adaptive control system]. *Neyroinformatika*. 3 (1). [Online] Available from: http://www.math.nsc.ru/AP/ScientificDiscovery/PDF/logical_model_neiroinformatica.pdf#1. (Accessed: 21.03.2019).
5. Kolotov, V.N. (ed.) (2017) *Evraziyskaya duga nestabil'nosti i problemy regional'noy bezopasnosti ot Vostochnoy Azii do Severnoy Afriki: itogi 2016 g.* [The Eurasian arc of instability and regional security problems from East Asia to North Africa: 2016 results]. St. Petersburg: IPK NP-Print.
6. World Bank. (c. 2019) *Statisticheskie dannye po V'etnamu* [Statistical data for Vietnam]. [Online] Available from: https://data.worldbank.org/country/vietnam?view=chart. (Accessed: 01.03.2019).
7. VieTtimes. (2018) *Why Confucius Institutes are closed in different countries of the world.* [Online] Available from: https://viettimes.vn/vi-sao-vien-khong-tu-bi-cam-cua-o-nhieu-noi-tren-the-gioi-295364.html. (Accessed: 15.03.2019). (In Vietnamese).
8. Knyazeva, E.N. & Kurdyumov, S.P. (2002) *Osnovaniya sinergetiki: Rezhimy s obostreniem, samoorganizatsiya, tempomiry* [The bases of synergetics: Modes with exacerbation, self-organization, tempo-worlds]. St. Petersburg: Aleteyy.
9. Kobelev, E.V. et al. (2014) *Puti ukrepleniya bezopasnosti i sotrudnichestva v Vostochnoy Azii. Materialy sovmestnogo rossiysko-v'etnamskogo issledovaniya* [Ways to strengthen security and cooperation in East Asia. Materials of the joint Russian-Vietnamese study]. Moscow: IFES RAS.
10. Petukhov, A.Yu. (2015) *Modelirovanie sotsial'nykh i politicheskikh protsessov* [Modeling of social and political processes]. N. Novgorod: Lobachevsky Nizhny Novgorod State University. [Online] Available from: http://www.unn.ru/ books/met_files/MCPP.pdf. (Accessed: 05.03.2019).
11. Baydakov, A.N. (2017) *Modelirovanie biznes-protsessov* [Modeling of business processes]. Stavropol: Stavropol State Agrarian University.
12. Bukin, D.N. (2017) Modeling of modern social systems and processes: the philosophical aspect. *Obshchestvo: filosofiya, istoriya, kul'tura – Society: Philosophy, History, Culture.* 9. pp. 14–15. (In Russian).
13. Ria Novosti. (2016) *V'etnam sobiraetsya kupit' u SShA istrebiteli i beregovye patrul'nye samolety* [Vietnam is going to buy fighters and coastal patrol aircrafts from the USA]. 26 May. [Online] Available from: https://ria.ru/20160526/1439536456.html. (Accessed: 19.03.2019).
14. Shevchenko, A.V. (2004) *Informatsionnaya ustoychivost' politicheskoy sistemy* [Informational sustainability of the political system]. Moscow: Russian Academy of Civil Service.
15. US Embassy in Vietnam. (n.d.) *Fulbright English Teaching Assistant Program (ETA)*. [Online] Available from: https://vn.usembassy.gov/education-culture/fulbright-program-vietnam/fulbright-english-teaching-assistant-program/. (Accessed: 20.03.2019).
16. *Confucius Institute at Hanoi University*. [Online] Available from: http://english.hanban.org/node_42876.htm. (Accessed: 15.03.2019).

Received: 21 June 2019

Вестник Томского государственного университета. 2019. № 445. С. 78–81. DOI: 10.17223/15617793/445/10

УДК 32.019.51: 321.6

А.И. Щербинин

У ИСТОКОВ ХОЛОДНОЙ ВОЙНЫ: КОНТРОВЕРЗА Ф.М. ДОСТОЕВСКОГО И Х. АРЕНДТ В ВОПРОСЕ О ВСЕМИРНОМ ЗНАЧЕНИИ СЛАВЯНСКОЙ ИДЕИ

Статья подготовлена при финансовой поддержке РФФИ, проект «Геополитическая карта и картина мира Ф.М. Достоевского», № 18-012-90020.

Рассмотрена проблема всемирности славянской идеи и предназначения России, сформулированная Ф.М. Достоевским (очерк «Пушкин» и пояснения к нему в самом последнем выпуске «Дневника писателя»), и ее трактовка как предтечи тоталитаризма Ханной Арендт. Проведены параллели приемов аргументации с аналогичным конструктом К. Поппера. Показаны историко-политический и идеологический контексты появления самой идеи, ее критики в обстановке холодной войны и выход на современность.

Ключевые слова: Достоевский; Арендт; славянская идея; всемирность; тоталитаризм.

Семьдесят лет назад в Нью-Йорке известным политологом и философом Ханной Арендт была закончена работа над рукописью книги «Истоки тоталитаризма» (The Origins of Totalitarianism), посвященной анализу, поиску параллелей и обобщению в конструкте «тоталитаризм» нацистского и советского режимов. Фактически с выходом данной книги сам концепт «тоталитаризм» был поставлен на службу идеологии и породил целые направления в изучении природы данного явления. Методологически представляемая статья на основе сравнения текстов Арендт и Достоевского и подключения других источников данного периода ставит задачей показать, как на службу идеологии были поставлены научные произведения. Игнорирование фактов и редукция текстов критикуемого источника, генерализация выводов, что было общим у Арендт и Поппера, позволили придать видимость науки конструктам (или «антиутопиям»), политические цели которых не утратили значения и поныне.

Мотивы исследователя Арендт – беженки из Третьего Рейха – носили еще и характер личных переживаний. По подсчетам Ханса Кастендика, более трех тысяч ученых-обществоведов бежали от нацизма (см.: [1. С. 109]). Само начало работы над книгой, совпавшее с поражением режима Гитлера в 1945 г., способствовало не только анализу явления нацизма постфактум, но и сравнению его с советским строем. Так что фактически научный (и идеологический) конструкт был готов к первому акту холодной войны между бывшими союзниками по антигитлеровской коалиции. Составными частями данного конструкта в доказательной логике Х. Арендт стали антисемитизм, национализм (национальное государство), империализм. Изначально в поисках «корней» фигурировали такие страны, как Франция и Англия, прошедшие путь от национальных государств до мировых империй. На обочине империалистической экспансии и создания заморских колоний Арендт помещает пандвижения, отличающиеся своими континентальными притязаниями. Это пангерманизм и панславянство. Как видим, нетрудно, зная ответ относительно двух форм тоталитаризма – нацизм и сталинизм, подогнать условия решения задачи или, точнее, подобрать доказательную базу к уже вынесенному вердикту. И глава «Континентальный империализм: пандвижения» открывается следующим предложением: «Нацизм и коммунизм обязаны пангерманизму и панславизму больше, чем любой другой идеологии или политическому движению» [2. С. 307].

И с этого момента мы будем говорить о вольных или невольных искажениях понятия «славянская идея» в работе Х. Арендт. Теология пандвижений, по ее мнению, имевшая в своей основе веру не в божественное происхождение человека, а собственного народа, «сохранила значительное влияние на развитие тоталитарных движений» [2. С. 321]. Это влияние проистекало из того, что национальность, с одной стороны, понималась постоянным качеством, не зависящим от истории, а с другой – такая трактовка национальности снимала социальные, экономические, психологические различия «между членами этого народа».

Здесь возникает ряд вопросов к логике автора. Выступая против иерархии наций, построенной на расистской, дарвинистской или божественной основе, Арендт сама несколькими страницами ранее разделила народы на исторические и неисторические. Историчность первых укладывалась в триединство «народ – территория – государство» [2. С. 319]. Что касается вторых, то сказано было так: «Если эти народы хотели сравниться в национальной гордости с западными нациями, то за невозможностью предъявить ни своей территории, ни государства, ни исторических достижений они могли указывать лишь на самих себя, и это значило в лучшем случае – на свой язык (словно бы язык сам по себе уже был достижением), а в худшем – на свою славянскую, или германскую, или Бог знает какую душу [2. С. 318–319].

В контексте вышеприведенного рассуждения обращение к позиции Достоевского не является случайным шагом. Отсутствие конкретных планов завоевания мира не означало отсутствия притязаний на всемирность влияния. «…Они создавали вездесущее настроение полного превосходства, всепонимания и прикосновенности ко всем делам человеческим, настроение «всечеловека», как однажды выразился Достоевский» [2. С. 311]. Здесь вполне уместно поставить вопрос в духе проводимого сегодня форума о соотношении глобального и тоталитарного, а так-

же о единой системе мер и подходов к идеям и явлениям, что продолжают оставаться актуальнейшими проблемами в условиях новой редакции холодной войны, новых волн экспансии, злободневных вопросов нациестроительства. Имя Достоевского было хорошо известно на Западе, поэтому упоминание его в качестве идейного предтечи сталинизма показалось автору уместным. Вместе с тем сама Арендт высоко ценила талант Достоевского, называя его «великим писателем» [3. С. 191]. Надо заметить, что Арендт была не одинока. Не простым совпадением является выход в 1945 г. также книги Карла Поппера «Открытое общество и его враги», где ответственность за тоталитарную идеологию (и практику) была возложена на древнегреческого философа Платона и его продолжателей Гегеля и Маркса. При этом и Поппер считал Платона великим. Для нас тема Поппера является побочной, поэтому лишь сошлемся на ключевые для интересующихся сопоставлением с концепцией Арендт главы 6 и 10 первого тома «Открытого общества». Однако обратим внимание на пояснение мотивов написания книги, которые в своего рода «пояснительной записке» адресованы Поппером русским читателям в 1992 г. Итак: «Она была направлена против нацизма и коммунизма, против Гитлера и Сталина, которых пакт 1939 г. сделал на время союзниками. Моя неприязнь к этим именам столь велика, что я ни разу не упомянул их в “Открытом обществе”. В этой книге я решил проследить историю, приведшую к возникновению гитлеризма, и обратился к учению великого философа Платона – первого политического идеолога, мыслившего в терминах классов и придумавшего концентрационные лагеря. А фигура Сталина побудила меня обратиться к изучению философии Карла Маркса» [4. С. 7]. В подобном квазиретроспективном исследовании с подгонкой решения под ответ детали только мешают. Это заметно даже по письму к русским читателям. На восьми с половиной страницах автор показывает пренебрежение общеизвестными историческими фактами: предшествующая пакту 1939 г. предательская позиция Англии и Франции в Судетском вопросе («мюнхенский сговор», где, кстати, СССР, выступил на стороне Чехословакии вплоть до обязательства поддержать военным участием в защите ее суверенитета); последующее (в этом же сентябре 1939 г.) подписание соглашение с Гитлером о ненападении (со стороны премьеров Великобритании Чемберлена и Франции Даладье); очевидный трюк по притягиванию Платона к вине за идею концентрационных лагерей с игнорированием исторического факта, что реальные первые концлагеря были созданы для галичан, русинов, буковинцев за их пророссийскую позицию именно на родине Карла Поппера, в Талергофе и Терезине, уже в сентябре 1914 г., в самом начале Первой мировой войны: «…Австро-венгерские власти создали первые в Европе концентрационные лагеря Талергоф в Штирии, Терезин в Северной Чехии и другие. Эти концлагеря были предвестниками нацистских концлагерей Дахау, Освенцима, Треблинки» [5. С. 71]. Однако Платон велик, поэтому и был удобен для Поппера.

Вернемся к собственно конструкту Ханны Арендт с ее логикой становления наций у исторических и «неисторических» народов. Автор «Истоков», с одной стороны, пишет про великий энтузиазм, который «наполнял сердца героев Французской революции, вместе с французской нацией освобождавших все народы всех цветов, кто только находился под французским флагом» [2. С. 233]. Арендт дает характеристику революционной Франции как стране «впервые создавшей национальное государство и любящей все человечество» под лозунгом братства [2. С. 233]. В подобной же ситуации панславизму с центром в России приписывается отношение к славянам (народам «неисторическим») как к «братьям меньшим», отказ во всепонимании и прикосновенности ко всем делам человеческим, обвинение в амбициях «всечеловека». Негативная трактовка образа «всечеловека» является одной из ключевых, как и идея всемирности, в доказательстве протототалитарности, поэтому нуждается в более детальном обращении к источникам.

Поскольку Арендт не пользовалась русскими оригинальными источниками, то нередко смысл последних искажался. В данном случае вывод делался по эссе Ханса Кона «Постоянная миссия: эссе о России» [6]. Анализ статьи Кона показывает, что сама по себе его работа была добротной попыткой системного изложения русских литературных и идейно-политических течений XIX столетия, при этом оставаясь всего лишь эссе, занимающим двадцать с небольшим страниц.

Ф.М. Достоевский фактически единожды (специальный том «Дневника писателя» 1881 г., где автор поясняет идею и основные пункты речи о Пушкине, публикует ответ на критику А.Д. Градовского, нами не учитывается) употребил конструкт «всечеловек», а точнее «вырастил» его из центральной темы всечеловеческого значения гения А.С. Пушкина именно в речи «Пушкин». Обращаясь к ней, посмотрим, вне какого контекста Арендт было взято это слово. Достоевский, выделяя периоды в творчестве великого русского поэта, особо останавливается на последнем, третьем, где гений Пушкина поднимается до проникновения во всемирные проблемы. Эту глобальность Достоевский назвал «способностью к всемирной отзывчивости», определяя в дальнейшем как национальную черту нашего народа. Видя потенциал народа, проникаясь народностью в своем творчестве, Пушкин является не только поэтом, но и пророком: «…Ибо что такое сила духа русской народности как не стремление ее в конечных целях своих ко всемирности и ко всечеловечности? Став вполне народным поэтом, Пушкин тотчас же, как только прикоснулся к силе народной, так уже и предчувствует великое грядущее назначение этой силы. Тут он угадчик, тут он пророк» [7. С. 721].

В продолжение своих рассуждений о всемирности Достоевский дает панораму истории, соединяющей Европу и Россию, поставив в центр этого процесса фигуру Петра Великого. Сделаем отступление от текста речи «Пушкин», чтобы показать, как на деле Достоевский, выступая от имени русской интеллигенции, относился к Французской революции, носителям

идей свободы, равенства и братства, чью позицию Арендт фактически противопоставила панславистам. Проследим за логикой Достоевского, он переходит к той самой формуле глобальности поворота, совершенного не только Царем, но и Поэтом, поворота, принятого народом, как новые горизонты своей судьбы: «Да, назначение русского человека есть бесспорно всеевропейское и всемирное. Стать настоящим русским, стать вполне русским, может быть, и значит только (в конце концов, это подчеркните) стать братом всех людей, всечеловеком, если хотите» [7. С. 722]. Как мы видим, в братстве со всеми людьми нет ни малейшего намека на предтечу тоталитаризма.

На фоне величия этого подвига и величия задач, которые стоят перед народом и ее духовными вождями, имея перед глазами собратьев – единомышленников и оппонентов, – Достоевский снижает тон: «О, всё это славянофильство и западничество наше есть одно только великое у нас недоразумение, хотя исторически и необходимое. Для настоящего русского Европа и удел всего великого арийского племени так же дороги, как и сама Россия, как и удел своей родной земли, потому что наш удел и есть всемирность, и не мечом приобретенная, а силой братства и братского стремления нашего к воссоединению людей» [7. С. 722]. С большой долей вероятности мы можем подтвердить, что тема «Россия и Европа» была адресована Достоевским именно духовным вождям славянофилов и западников. Но и не только. В частности, он повторил свою позицию в беседе с французским дипломатом Мельхиором де Вогюэ (см.: [8. С. 545–557]). Россия не обочина Европы. Здесь Достоевский поднимает проблему истории российско-европейских отношений: «Если захотите вникнуть в нашу историю после петровской реформы, Вы найдете уже следы и указания этой мысли, этого мечтания моего, если хотите, в характере общения нашего с европейскими племенами, даже в государственной политике нашей. Ибо, что делала Россия во все эти два века в своей политике, как не служила Европе, может быть, гораздо более, чем себе самой?» [7. С. 722].

Актуальное звучание в речи Ф.М. Достоевского имеет фактическое обращение к потомкам, к нашей с вами современности: «О, народы Европы и не знают, как они нам дороги! И впоследствии, я верю в это, мы, то есть, конечно, не мы, а будущие грядущие русские люди поймут уже все до единого, что стать настоящим русским и будет именно значить: стремиться внести примирение в европейские противоречия уже окончательно, указать исход европейской тоске в своей русской душе, всечеловечной и воссоединяющей, вместить в нее с братскою любовию всех наших братьев, а в конце концов, может быть, и изречь окончательное слово великой, общей гармонии, братского окончательного согласия всех племен по Христову Евангельскому закону!» [7. С. 722–723]. Специальный выпуск «Дневника писателя», вышедший на второй день после Достоевского [8. С. 555], можно рассматривать как своего рода завещание и как итог тридцатилетней борьбы писателя не просто за имидж, как сказали бы сегодня, не за доброе имя, а за равноправие России в семье европейских народов. Как писал Гришин, Достоевский начал свою борьбу, когда уже существовали «научно обоснованные» теории о неполноценности русских и славян в целом, закончившиеся теорией «унтерменшей» и оправданием необходимости уничтожения миллионов славян [9. С. 91].

В заключение отметим, что в схему Х. Арендт просто обязаны были уложиться «понятия германизированной Центральной Европы и русифицированной Восточной и Южной Европы», которые «послужили отправными точками для планов подчинения мира нацизму или большевизму» [2. С. 311]. «Славянская идея» Ф.М. Достоевского была исключительно авторским конструктом – утопичным в деталях, но пророческим в целом, что и показывает современность [10]. Согласимся с мнением А. Эткинда о работе Х. Арендт: «Утопии не бывают вполне реализованы; антиутопии не бывают объективны. Это не отменяет значения тех и других. “Истоки тоталитаризма” есть антиутопия, одна из многих подобных попыток, известных XX в., и самая развернутая. Как любая антиутопия, книга рассказывает об ужасах осуществления определенного утопического проекта, в данном случае двух; как любая антиутопия, она полна преувеличений; как любая антиутопия, она подлежит суждениям пользы и красоты в большей степени, чем суждениям исторической правды» [11]. В целом же два нравственно-идеологических конструкта не только на литературном, но и на идеологическом фронте определили картину мира целых поколений, воспроизводясь и сегодня в новом витке холодной войны, затронувшей практически все сферы человеческого общежития. Поэтому, показав процедуру редукции и игнорирования фактов как метод научного фундирования идеологий, мы предлагаем ревизовать те положения, которые ныне воспринимаются как постулаты, и критически исследовать «дополненную наукой» реальность.

ЛИТЕРАТУРА

1. Kastendiek H. Political development and political science in West Germany // The development of political science: A comparative survey/ ed. by D. Easton, J.G. Gannel L. Graziano. N.Y. : Routledge, 1991. P. 108–126.
2. Арендт Х. Истоки тоталитаризма. М. : ЦентрКом, 1996. 672 с.
3. Арендт Х. Религия и политика // Политическая концептология. 2017. № 2. С. 189–204.
4. Поппер К. Открытое общество и его враги. Т. 1: Чары Платона. М. : Феникс ; Международный фонд «Культурная инициатива», 1992. 448 с.
5. Суляк С. Талергоф и Терезин: забытый геноцид // Русин. 2008. № 3–4 (13–14). С. 69–75.
6. Kohn H. The Permanent Mission: An Essay on Russia // The Review of Politics. 1948. Vol. 10, № 3. P. 267–289.
7. Достоевский Ф.М. Пушкин (Очерк) // Достоевский Ф.М. Дневник писателя: в 2 т. Т. 2. М. : Книжный клуб 36,6, 2011. С. 434–450.
8. Гус М. Идеи и образы Ф.М. Достоевского. 2-е изд., доп. М. : Худож. лит., 1971. 592 с.
9. Гришин Д.В. Достоевский – человек, писатель и мифы. Достоевский и его «Дневник писателя». Мельбурн : Мельбурнский университет, 1971. 369 с.

10. Щербинин А.И., Щербинина Н.Г. Картирование славянского мира в «Дневнике писателя» Ф.М. Достоевского // Русин. 2018. № 54. С. 292–302.
11. Эткинд А. Из измов в демократию: Айн Ранд и Ханна Арендт. URL: http://magazines .russ.ru/znamia/2000/12/etkin-pr.html (дата обращения: 12.02. 2019).

Статья представлена научной редакцией «Социология и политология» 21 июня 2019 г.

At the Dawn of the Cold War: F.M. Dostoevsky VS H. Arendt in the Question about the World Value of the Slavic Idea

Vestnik Tomskogo gosudarstvennogo universiteta – Tomsk State University Journal, 2019, 445, 78–81.
DOI: 10.17223/15617793/445/10

Alexey I. Shcherbinin, Tomsk State University (Tomsk, Russian Federation). E-mail: shai52@mail.ru

Keywords: Dostoevsky; Arendt; Slavic idea; universality; totalitarianism.

This article was prepared with the financial support of the Russian Foundation for Basic Research, Project No. 18-012-90020.

In order to pose the problem of identifying features of the design of the frame "totalitarianism", the article analyzes one of these cases, namely, how the authoritative philosopher Hannah Arendt used Dostoevsky's statements about the universality of the Slavic idea and views on the purpose of Russia in the changing world to prove Pan-Slavism as the source of totalitarianism in its Russian version, just like she called Pan-Germanism a source of Hitlerism. The present article compares the ideological techniques of Arendt and Karl Popper, since their works became the scientific rationale for fight against totalitarianism and, as a consequence, as a frame, against Russia. The analysis of this frame was conducted based on the comparison of the texts of Arendt's *The Origins of Totalitarianism* and Dostoevsky's essay "Pushkin". In his text, Dostoevsky uses the concept *vsechelovek* ("all-man") and gradually builds it out of the universality (universal significance) of Pushkin's poetry, the European history of Russia beginning with the reforms of Peter the Great, and finally destinations of Russia and the Slavic world in Europe. In her book, Arendt puts forward an artificial division into "historical" (England, France) and "non-historical" (Slavic) peoples, which actually proclaims the moral superiority of the former (Great French Revolution) as the desire for the liberation of humanity and love for it and gives a negative assessment of exactly the same trends in the pan-Slavic movement of the latter. The article reveals the causes for it, both political, i.e. making conditions fit an answer (Soviet totalitarianism is a product of Pan-Slavism), and technical, i.e. ignorance of the original text of the work and taking the phrase "all-man" from a secondary source. The authors made a conclusion about the typicality of the political and ideological conditionality of works of this kind based on a comparison of Arendt's *The Origins of Totalitarianism* and Popper's *The Open Society and Its Enemies*, which were used as one of the reliable, i.e. science-based, argument for dissolution of the USSR and one of the most important elements of the modern anti-Russian frame. Agreeing with D.V. Grishin's research work on *The Diary of a Writer*, the authors show that Dostoevsky's almost thirty-year-long struggle for Russia's place in the family of European nations is still relevant today. A return to the archetypes of first- and second-rank peoples in both the past and the present raises serious concerns due to the stability of the frame and the historical "experience" of using political recommendations built based on constructing theories.

REFERENCES

1. Kastendiek, H. (1991) Political development and political science in West Germany. In: Easton, D., Gannel, J.G. & Graziano, L. (eds) *The development of political science: A comparative survey.* N.Y.: Routledge. pp. 108–126.
2. Arendt, H. (1996) *Istoki totalitarizma* [The origins of totalitarianism]. Translated from English. Moscow: TsentrKom.
3. Arendt, H. (2017) Religion and politics. *Politicheskaya kontseptologiya.* 2. pp. 189–204. (In Russian).
4. Popper, K. (1992) *Otkrytoe obshchestvo i ego vragi* [The open society and its enemies]. Vol. 1. Moscow: Feniks; Mezhdunarodnyy fond "Kul'turnaya initsiativa".
5. Sulyak, S. (2008) Talergof i Terezin: zabytyy genotsid [Thalerhof and Terezin: a forgotten genocide]. *Rusin*. 3–4 (13–14). pp. 69–75.
6. Kohn, H. (1948) The Permanent Mission: An Essay on Russia. *The Review of Politics*. 10 (3). pp. 267–289.
7. Dostoevskiy, F.M. (2011) *Dnevnik pisatelya: v 2 t.* [The Diary of a Writer: in 2 volumes]. Vol. 2. Moscow: Knizhnyy klub 36,6. pp. 434–450.
8. Gus, M. (1971) *Idei i obrazy F.M. Dostoevskogo* [Ideas and images of F.M. Dostoevsky]. 2nd ed. Moscow: Khudozh. lit.
9. Grishin, D.V. (1971) *Dostoevskiy – chelovek, pisatel' i mify. Dostoevskiy i ego "Dnevnik pisatelya"* [Dostoevsky: a man, a writer and myths. Dostoevsky and his "The Diary of a Writer"]. Melbourne: University of Melbourne.
10. Shcherbinin, A.I. & Shcherbinina, N.G. (2018) Mapping the Slavic world in The Diary of a Writer by F.M. Dostoevsky. *Rusin*. 54. pp. 292–302. (In Russian). DOI: 10.17223/18572685/54/17
11. Etkind, A. (2000) *Iz izmov v demokratiyu: Ayn Rand i Khanna Arendt* [From -isms to democracy: Ayn Rand and Hannah Arendt]. [Online] Available from: http://magazines.russ.ru/znamia/2000/12/etkin-pr.html. (Accessed: 12.02.2019).

Received: 21 June 2019

Вестник Томского государственного университета. 2019. № 445. С. 82–87. DOI: 10.17223/15617793/445/11

ИСТОРИЯ

УДК 327

С.П. Артеев, Л.В. Лямцева

МЕЖДУНАРОДНЫЕ СВЯЗИ РОССИЙСКИХ РЕГИОНОВ: ГЕНЕЗИС И ИНСТИТУАЛИЗАЦИЯ (НА ПРИМЕРЕ РЕСПУБЛИКИ КОМИ)

Рассматривается проблема международных связей российских регионов с точки зрения генезиса и институциализации. На основе полидисциплинарного теоретико-методологического синтеза авторы предлагают анализировать эти процессы с помощью интегральной стадиально-периодической схемы. В качестве примера взят кейс Республики Коми. Как обосновывают авторы, становление внутригосударственных регионов в качестве субнациональных акторов связано с транснациональной активностью в доакторный период.

Ключевые слова: субгосударственные / субнациональные акторы; международные связи регионов; генезис; институализация; Болгария; Венгрия.

Кризис государственно-центричной Вестфальской политической системы мира имеет множество проявлений. Помимо прочего, это находит свое отражение и в появлении и повышении значимости новых акторов мировой политики. Такие процессы активизировались во второй половине XX в. Принято считать, что Советский Союз принимал в них минимальное участие. Однако насколько справедливо данное утверждение применительно к акторам субнационального типа? Несмотря на ярко выраженную монополию международных отношений со стороны Центра в СССР, можно говорить о генезисе международных связей внутригосударственных регионов России в советский период, при этом указанные процессы происходили за счет проектов и контактов по интернациональной линии взаимодействия, так как проведенный анализ позволяет доказать наличие отдельных критериев акторности у некоторых регионов Советского Союза. Для доказательства данного тезиса в статье будет предложена схема критериев акторности для субгосударственных акторов, выделены четыре фазы типичного цикла деятельности международного актора субнационального типа, представлены три стадии и четыре периода институализации международных связей субнационального актора мировой политики. Предложенная методологическая интегральная стадиально-периодическая схема применена на примере взаимодействия Республики Коми с Болгарией и Венгрией в советский и постсоветский периоды.

Исследования процессов институализации акторов мировой политики различного типа активно проводятся за рубежом [1, 2] и в России [3–6]. Изучение субнациональных международных акторов на Западе началось существенно раньше, чем в России, в силу причин внеакадемического характера [7, 8]. Однако в постсоветский период российские исследователи также внесли существенный вклад в анализ данной проблематики [9–13].

Теоретико-методологические основы исследования имеют междисциплинарный характер. При подготовке статьи применялись исследовательские инструменты из политической (акторный, факторный, институциональный подходы, кейс-стади) и исторической наук (историко-генетический метод). Акторность является одним из ключевых аспектов темы. В то же время в научном сообществе пока не сформировались общепринятые критерии таких понятий, как «актор» и «акторность». Однако ряд зарубежных и российских исследователей достаточно плодотворно занимаются этой проблематикой и предлагают собственные параметры акторности.

Германский исследователь Т. Риссе в качестве ключевых параметров акторности выделяет возможность влиять на мировую политику и наличие соответствующих ресурсов [14][1]. Один из ведущих российских специалистов-международников П.А. Цыганков подходит к понятию акторности более дифференцированно. По его мнению, актор мировой политики обладает следующими характеристиками: активность; наличие актуальных и потенциальных ресурсов; способность эффективно использовать имеющиеся ресурсы; осознание своих интересов; способность принимать решения и реализовывать свою стратегию; наличие существенного и длительного влияния на международную систему; признание со стороны других участников мировой политики; другие участники мировой политики учитывают «ваш» «акторный статус» при планировании и реализации своих действий на международной арене [4. С. 35].

Переходя на субнациональный уровень, следует обратить внимание на критерии акторности еврорегионов, которые предлагает И.А. Буданова: способность формулировать свои интересы и перспективные стратегии развития; способность влиять на экономические процессы; способность взаимодействовать с другими негосударственными участниками; способность вести переговоры (парадипломатия); способность самопрезентации [15. С. 59].

На основании представленных параметров можно предложить следующие критерии акторности для внутригосударственных регионов (предложенные параметры не являются специфическими только для субнациональных акторов, но фокусируют внимание на обязательных компонентах и в комплексе создают рамки для дальнейшего анализа путем конкретизации и спецификации перечисленных критериев): наличие *ресурсов* (предпосылки) – объективный фактор; осознание своих интересов и выработка *стратегии* (рефлексия, планирование) – субъективный фактор; *активность*: разноплановое взаимодействие с акторами

разных типов в различных сферах (переговоры, самопрезентация и т.д.) – действие, субъективный фактор; *признание и влияние* (другие акторы учитывает Ваш акторный статус) – результат, совокупность объективного и субъективного факторов. Как видно, процесс «акторизации» (становления в качестве актора мировой политики) субнациональных субъектов мировой политики имеет четырехфазную структуру: предпосылки; планирование; действие; результат.

Следует отметить, что такая же схема характерна и для стандартного цикла поведения состоявшегося актора мировой политики при реализации конкретных проектов в рамках различных направлений его деятельности. Как известно, субъекты РФ получили легальную возможность осуществлять самостоятельные международные связи на рубеже 1980–1990-х гг. Однако часто упускается из виду, что процессы, которые привели к появлению российских субнациональных акторов, начались за несколько десятилетий до распада Советского Союза и становления иной модели государственности. Как было показано выше, актором мировой политики внутригосударственный регион может считаться, если присутствует совокупность сразу нескольких критериев. Тем не менее некоторые критерии акторности могут присутствовать задолго до получения акторного статуса. Более того, именно наличие таких характеристик во многом предопределяет, станет ли тот или иной регион актором мировой политики. Иначе говоря, для анализа процессов институализации внутригосударственного региона в качестве актора мировой политики предлагается использовать следующую трехстадийную схему: латентная / инкубационная – вызревание предпосылок: регион приобретает начальный опыт транснационального взаимодействия в ограниченных «технических» формах при отсутствии или фрагментированном характере собственной субъектности; формальная – внутригосударственный регион получает правовые основания для ведения международной деятельности; актуальная – регион в практическом плане начинает действовать по четырехфазной схеме стандартного цикла, но станет ли он актором, зависит от того, удастся ли ему приобрести необходимое влияние, т.е. достичь результирующей фазы.

В соответствии с вышепредставленной трехстадийной схемой институализации при изучении международных связей регионов предлагается выделять три периода: доакторный, предакторный и акторный. Каждому из этих периодов соответствуют свои группы критериев акторности. Латентная стадия соответствует доакторному периоду, формальная стадия – предакторному, но актуальная стадия не обязательно коррелирует с акторным периодом (актор становится актором, когда приобретает *влияние*): доакторный период: наличие *ресурсов* (в том числе способность влиять на экономические процессы национального уровня), *транснациональная активность вспомогательного типа* (способность взаимодействовать с зарубежными государственными и общественными структурами, переговоры, самопрезентация), но при этом регион выступает исключительно как «продолжение» Центра в определенной территориально-пространственной зоне; предакторный: появляется *правовая база* для осуществления самостоятельных международных связей; *ресурсы* приобретают *транснациональный потенциал*; *самостоятельная транснациональная активность* (что не отменяет функций Центра в качестве координатора и контролера); акторный: *ресурсы* через *стратегию* и *транснациональную активность* конвертируются во *влияние*.

В период существования Советского Союза многие регионы РСФСР и других союзных республик обладали некоторыми акторными характеристиками, но в силу отсутствия остальных базовых параметров актора мировой политики субнационального типа не могли претендовать на акторный статус. Одним из таких регионов была Коми АССР / Республика Коми (РК). Процессы международной институализации РК в *латентную стадию, в доакторный период* опирались на взаимодействие с Болгарией.

В период существования биполярной системы международных отношений Советский Союз как лидер одного из противоборствующих лагерей проводил политику широкомасштабной экономической интеграции со странами социалистического содружества. Народная Республика Болгария (НРБ) по праву считалась одним из ближайших союзников / сателлитов СССР. Причем не только на официальном уровне, но и в массовом сознании. Как известно, болгарская экономика в период социализма специализировалась на выпуске агропромышленной продукции. В то же время Болгария нуждалась в лесе, а на ее территории и в сопредельных государствах отсутствовали необходимые лесные ресурсы в достаточных объемах. Между тем лесная промышленность и топливно-энергетический комплекс составляют основу экономики Республики Коми со второй трети XX в. Закономерно, что в регионах Севера, Сибири и Дальнего Востока, богатых лесными ресурсами, стали заготавливать лес на экспорт в страны соцлагеря.

Однако в случае с НРБ и Коми АССР дело не ограничилось только поставкой сырья или готовой лесопромышленной продукции. Учитывая демографическую ситуацию в НРБ и недостаток трудовых ресурсов на Севере, было принято решение направить в Коми болгарских рабочих. В 1967 г. на уровне правительств СССР и НРБ было подписано соответствующее соглашение [16]. В результате в Удорском районе Коми АССР появились совместные советско-болгарские лесозаготовительные предприятия, на которых трудились тысячи болгар. Была создана мощная производственная и транспортная инфраструктура. Около 17 тысяч граждан Болгарии находились постоянно в Коми в период с конца 1960-х до начала 1990-х гг. [17]. Всего в Коми за весь период занимались лесозаготовками в соответствии с советско-болгарским соглашением около 100 тысяч болгар [Там же]. Важно, что сотрудничество быстро вышло за рамки экономики и между Коми и Болгарией стали активно налаживаться культурные связи [18].

Присутствие столь значительного контингента иностранных граждан, пусть и из социалистической страны, поставило вопрос о необходимости оперативного решения множества правовых вопросов. Осо-

бенно с учетом большого количества заключаемых интернациональных браков [17]. В связи с этим вскоре после приезда болгар на лесозаготовки было открыто Консульство НРБ в Сыктывкаре, которое просуществовало вплоть до 2001 г., несмотря на то что болгары прекратили лесозаготовки на территории региона в 1994 г. В 1974 г. для консульского учреждения специально построили отдельное здание [19]. В 1981 г. статус учреждения был повышен, и оно стало Генеральным консульством НРБ в Коми АССР [20]. Коми Обком КПСС и другие республиканские органы власти взаимодействовали с болгарским консульством при решении текущих вопросов. Следует отметить, что болгарское Генконсульство в Сыктывкаре проводило большую работу по налаживанию культурных связей между жителями Коми и Болгарии. Регулярно проводились деловые встречи и приемы, в которых участвовали партийные и советские руководители Коми АССР [21]. Это способствовало формированию международного компонента в деятельности органов власти Коми автономии.

МИД СССР также счел целесообразным организовать свое постоянное присутствие в регионе с большим количеством иностранных граждан. Для этого в 1977 г. в Сыктывкаре было открыто Дипломатическое агентство МИД СССР (позднее переименованное в Представительство с идентичным дипагентству функционалом) [22]. Интересно, что данное Дипагентство МИД СССР являлось одним из первых подобных учреждений на территории Советского Союза. И вряд ли Коми как периферийный регион мог бы рассчитывать на постоянное присутствие подразделения МИД, если бы не болгарский фактор. Естественно, что республиканские власти достаточно активно взаимодействовали с территориальным органом центрального внешнеполитического ведомства в столице региона.

Можно сказать, что в Коми образовалась оперативно-тактическая схема регулирования международного советско-болгарского сотрудничества на территории региона: Генконсультсво Болгарии – Органы власти Коми АССР – Представительство МИД СССР. Взаимодействие в рамках такого треугольника, основанного на наличии ресурсов (лес), способствовало выработке навыков транснациональной активности вспомогательного типа у органов власти Коми АССР в доакторный период. Благодаря этому регион успешно прошел латентную / инкубационную стадию институализации в доакторный период и сформировались предпосылки для перехода в формальную стадию своей международной институализации в предакторный период.

Бурные события конца 1980 – начала 1990-х гг. заложили нормативно-правовые основания под самостоятельную международную деятельность российских регионов. К 1991 г. регионы РСФСР получили легальную возможность осуществлять прямые международные связи с зарубежными партнерами. Наступила формальная стадия институализации международных связей. Период примерно с 1989 по 1995 г. можно считать предакторным периодом, когда в самом общем виде создавалась соответствующая правовая база, а субъекты РФ путем проб и ошибок приобретали первый опыт самостоятельной транснациональной активности.

Республика Коми в этот период стремилась получить у Федерального центра широкие полномочия в международной сфере, а также наладить сотрудничество с большим количеством зарубежных партнеров. И это ей удалось, что было закреплено и на нормативно-правовом уровне [23, 24]. Конституция Республики Коми 1994 г. [25] до внесения в нее правок в начале 2000-х гг. во многом была продуктом своего времени. В пользу этого говорит ряд формулировок. Например, ст. 2 постулировала, что «носителем суверенитета и единственным источником государственной власти Республики Коми является ее многонациональный народ» [25. С. 40]. Кроме того, п. 2 ст. 85 указывал, что Глава РК имеет право «представлять РК в отношениях с Российской Федерацией и ее субъектами», а также фиксировал международные полномочия высшего должностного лица республики: «ведет переговоры и подписывает международные договоры» [Там же. С. 64]. Таким образом, осуществлялось разделение суверенитета между Центром и регионами во внутренних делах и отчасти в международной сфере. Такая интерпретация суверенитета была достаточно распространена и нашла отражение во многих конституциях и уставах субъектов РФ в первой половине 1990-х гг. Это было связано со слабостью Центра и мощной ролью региональных и этноэлит в субъектах РФ в тот период. Этнический фактор финно-угорского родства между коми и венграми сыграл большую роль в налаживании сотрудничества РК и Венгрии. Самое важное в предакторный период, что ресурсный потенциал Республики Коми приобрел транснациональный характер. В практическом плане это выразилось в появлении у республиканских органов власти возможности самостоятельно распоряжаться отдельными природными ресурсами в определенных объемах. Например, РК экспортировала в Венгрию нефть с месторождений компаний, находящихся в собственности РК.

Переход от формальной к актуальной стадии институализации международных связей РК связан с взаимодействием с Венгрией. Именно Венгрия стала тем зарубежным государством, с которым Коми ССР заключила свое первое международное соглашение в качестве полноправного международного партнера [26, 27]. Это стало своеобразной премьерой Республики Коми на международной арене как относительно самостоятельного игрока. Это рамочное соглашение заложило основы для развития взаимодействия сразу в нескольких сферах. Успех был закреплен в 1993 г., когда Президент Венгрии Арпад Гёнц (1990–2000) стал первым лидером зарубежного государства, который посетил Республику Коми с официальными визитом [28]. Далее последовало проведение постоянно действующей универсальной выставки «Коми ЭКСПО» в 1998 г. в Будапеште. Стратегия РК в сфере международных связей в 1990-е гг. заключалась во взаимодействии по двум линиями: финно-угорской (культура, наука и образование) и экономической (поиск и сотрудничество с полезными зарубежными партнерами безотносительно к их этнической принадлежности). При этом линии

зачастую комбинировались, как это было в случае с Венгрией и Финляндией. Таким образом, Венгрия сыграла важнейшую роль в институализации РК как международного актора. Стало возможным говорить об определенном, характерном для субнациональных субъектов влиянии РК на международные дела посредством активного участия в международном финно-угорском движении и наличии внешнеэкономических связей. Следовательно, взаимодействие с Венгрией позволило Коми перейти в актуальную стадию своей акторной институализации. В результате во второй половине 1990-х гг. РК переходит в акторный период развития своей международной деятельности.

Переход от стадии к стадии, от периода к периоду сопровождался расширением сфер, форм и форматов международных связей РК. Основную траекторию этого процесса можно представить как движение от вспомогательной внешнеэкономической транснациональной активности с минимальным уровнем субъектности (взаимодействие с Болгарией в 1960–1980-е гг.) к самостоятельному субъекту международной активности субнационального типа с широким спектром транснациональных компетенций (сотрудничество с Венгрией).

Следует отметить, что кейс Республики Коми не является уникальным. Хотя далеко не каждый регион РСФСР имел на своей территории консульство или представительство МИД, но очень многие автономии и области РСФСР участвовали в реализации проектов с участием зарубежных социалистических стран и государств третьего мира. В связи с этим можно использовать предложенную интегральную стадиально-периодическую схему в качестве методологического инструмента для исследования процессов генезиса международных связей и институализации внутригосударственных регионов в качестве международных акторов. Данная статья призвана стимулировать исследователей международных связей российских регионов к проверке предложенного исследовательского подхода на примере других субъектов РФ. В свою очередь новые кейсы позволят сделать выводы о типологизации данной интегральной стадиально-периодической схемы [29, 30].

Таким образом, институализация международных связей внутригосударственных регионов связана с последовательным прохождением трех стадий и трех периодов. Как продемонстрировано на примере Республики Коми, процессы генезиса международных связей российских регионов обусловлены наличием отдельных критериев акторности в советский, доакторный период. Во многом именно эти параметры предопределили общий уровень, качественные и количественные параметры международной деятельности того или иного региона в предакторный и акторный периоды. Вероятно, внутригосударственный регион имеет больше шансов стать международным актором, если у него есть опыт транснациональной активности в доакторный период.

ПРИМЕЧАНИЕ

[1] Сходной позиции придерживается и М.М. Лебедева (см.: [6]).

ЛИТЕРАТУРА

1. Hooghe L. Subnational mobilisation in the European Union // West European Politics. 1995. Vol. 18, № 3. P. 175–198.
2. Loughlin J. “Europe of the Regions” and the federalization of Europe // Publius: The Journal of Federalism. 1996. Vol. 26, № 4. P. 141–162.
3. Косолапов Н.А. Субъекты мировой политики и международных отношений: явление, критерии, основы типологии // Мировая экономика и международные отношения. 1998. № 12. С. 123–134.
4. Цыганков П.А. Акторы и факторы в международных отношениях и мировой политике // «Приватизация» мировой политики: локальные действия – глобальные результаты / под ред. М.М. Лебедевой. М. : Голден-Би, 2008. С. 30–52.
5. Лебедева М.М. Мировая политика в XX1 веке: акторы, процессы, проблемы. М. : МГИМО (У), 2009. 142 с.
6. Лебедева М.М. Акторы современной мировой политики: тренды развития // Вестник МГИМО. 2013. № 1. С. 38–42.
7. Butler R. Paradiplomacy // Studies in Diplomatic History and Historiography in Honor of G.P. Gooch. London : Longman, 1961. P. 12–25.
8. Friedrich C.J. Trends in federalism in theory and practice. London : Pall Mall Press, 1968. 193 p.
9. Макарычев А.С. Российские регионы как международные акторы: аналитический доклад. Н. Новгород, 2000. 114 с.
10. Сергунин А.А. Международная деятельность субъектов Российской Федерации: правовое регулирование // Вестник Нижегородского университета им. Н.И. Лобачевского. 2001. № 1. С. 276–283.
11. Плотникова О.В. Теория, система и практика международных связей регионов. Новосибирск : Изд-во СО РАН, 2004. 262 с.
12. Толстых В.Л. Международная деятельность субъектов Российской Федерации. М. : Международные отношения, 2004. 176 с.
13. Александров О.Б. Регионы во внешней политике России. Роль Северо-Запада. М. : МГИМО(У) МИД России, 2005. 187 с.
14. Risse Th. Transnational Actors and World Politics // Handbook of International Relations / ed. by W. Carlsnaes, Th. Risse, B.A. Simmons. London : Sage, 2002. P. 255–274.
15. Буданова И.А. «Акторность» еврорегионов // Вестник МГИМО. 2013. № 3. С. 57–63.
16. Соглашение между Правительством Союза Советских Социалистических Республик и Правительством Народной Республики Болгарии о сотрудничестве в заготовке леса на территории Советского Союза для нужд народного хозяйства НРБ. 03.12.1967, Москва // МИД России. URL: http://www.mid.ru/foreign_policy/international_contracts/2_contract/-/storage-viewer/bilateral/page-422/49547 (дата обращения: 19.01.2018).
17. Морохин С. Болгарский след в удорской тайге [дата публикации: 09.12.2012] // Информационный портал «Красное знамя». URL: https://komikz.ru/news/just/8798 (дата обращения: 19.01.2017).
18. Болгария – Коми: дружба длиной в полвека [дата публикации: 28.06.2017] // Республика. URL: http://respublika11.ru/2017/06/28/bolgariya-komi-druzhba-dlinoy-v-polveka/ (дата обращения: 16.01.2018).
19. История в датах // Старый Сыктывкар: фотоистория столицы Коми. URL: http://oldsyktyvkar.ru/?page_id=12 (дата обращения: 23.01.2018).
20. Чупрова Ю. История Коми. 1981–1990 годы: мы ждем перемен! [дата публикации: 24.08.2011] // Информационный портал «Красное знамя». URL: https://komikz.ru/news/history/3890 (дата обращения: 23.01.2018).
21. Сыктывкарцы окунулись в историю коми-болгарской дружбы [дата публикации: 21.10.2017] // Информационное агентство БНК. URL: https://www.bnkomi.ru/data/news/69733/ (дата обращения: 19.01.2018).

22. Почти 30 лет старейшее Представительство МИД России в Сыктывкаре стоит на защите интересов государства [дата публикации: 09.02.2005] // Информационное агентство Комиинформ. URL: https://komiinform.ru/news/28980/ (дата обращения: 19.01.2018).
23. Декларация о государственном суверенитете Коми Советской Социалистической Республики (Принята Верховным Советом Коми АССР на внеочередной второй сессии двенадцатого созыва 29 августа 1990 г.) // Красное знамя. 1990. 5 сентября. № 204 (20701). С. 1.
24. Федеративный договор (Москва, 31 марта 1992 г.) «О разграничении предметов ведения и полномочий между федеральными органами государственной власти Российской Федерации и органами власти суверенных республик в составе Российской Федерации».
25. Коми республикаса Конституция. Конституция Республики Коми (Принята на внеочередной 18 сессии Верховного Совета Республики Коми 12 созыва 17 февраля 1994 г.) / Издание Верховного Совета Республики Коми. Сыктывкар, 1994. 80 с.
26. Соглашение между Правительством Коми Советской Социалистической Республики и Правительством Венгерской Республики о торгово-экономических связях и научно-техническом сотрудничестве, Будапешт, 06 декабря 1991 г. // Национальный архив Республики Коми. Ф. Р-2385. Совет Министров Коми ССР. Оп. 1. Д. 5. На 8 л.
27. A Komi kapcsolat // Magyar Nemzet. 1991. december 7. 9 old.
28. Морохин С. Арпада Гёнца вовлекли в хоровод… [дата публикации: 15.09.2012] // Информационный портал «Красное знамя». URL: https://komikz.ru/news/history/7829 (дата обращения: 23.01.2018).
29. Gerring J. What Is a Case Study and What Is It Good for? // American Political Science Review. 2004. Vol. 98, № 2. P. 341–354.
30. Власова М.Г. Кейс-стади в исследованиях международных отношений: методология и исследовательская практика // Теория и практика общественного развития. 2012. № 11. С. 255–258.

Статья представлена научной редакцией «История» 4 апреля 2019 г.

International Relations of Russian Regions: Genesis and Institutionalization (On the Example of the Komi Republic)

Vestnik Tomskogo gosudarstvennogo universiteta – Tomsk State University Journal, 2019, 445, 82–87.
DOI: 10.17223/15617793/445/11

Sergey P. Arteev, MGIMO University (Moscow, Russian Federation). E-mail: artsp7@yandex.ru
Lyudmila V. Lyamtseva, Pitirim Sorokin Syktyvkar State University (Syktyvkar, Russian Federation). E-mail: 9225834529@yandex.ru

Keywords: sub-state/sub-national actors; international/transnational/external relations of regions; genesis; institutionalization; Bulgaria; Hungary.

The article studies the phenomenon of strengthening the role of domestic regions in international politics. The state-centric Westphalian political system of the world, which has served as the basis for the system of international relations and world order for several centuries, is now meeting challenges from new actors of world politics. That is why there is a problem of identifying the parameters of the ability to be an actor of world politics among new actors. At the same time, the domestic state's regions as international actors begin to play an increasingly active role in international affairs. The authors identify the key actor's criteria for sub-national actors in world politics and represent their authorial integral stadial-periodic pattern of the processes of the genesis and institutionalization of international relations of intra-state regions. These processes began in the West in the 1950s–1960s; other regions of the world, including Russia, joined in in the past two or three decades. Usually, researchers analyze the international relations of constituent entities of the Russian Federation since the beginning of the 1990s. Meanwhile, the authors argue, the processes of the genesis of international relations of the Russian regions started earlier. The authors apply their research approach on the example of the Komi Republic. According to the authors, the domestic regions' acquisition of the status of an actor in world politics goes through three stages: latent/incubation (the region acquires initial experience of transnational cooperation in limited technical forms in the absence of its own subjectivity or with a fragmented nature of the latter), formal (the region receives legal grounds for its international activities), relevant (the region begins to conduct independent international activities, but its becoming an actor depends on whether it can acquire the necessary influence). These stages correspond to three periods: the fore-actor period (availability of resources, including the ability to influence economic processes at the national level; transnational activity of a secondary type (ability to interact with foreign governmental and public structures, negotiations, self-presentation), but the region only acts as a continuation of the centre in a specific space), the pre-actor period (legal framework appears for the implementation of the region's own international relations; resources acquire transnational capacities; the centre acts as a coordinator and controller), the actor period (resources through strategy and transnational activities are converted into influence). This integrated stadial-periodic pattern can be applied to other Russian and foreign domestic regions. This will enhance understanding of the genesis and institutionalization of international relations of sub-national actors in world politics.

REFERENCES

1. Hooghe, L. (1995) Subnational mobilisation in the European Union. *West European Politics*. 18 (3). pp. 175–198.
2. Loughlin, J. (1996) "Europe of the Regions" and the federalization of Europe. *Publius: The Journal of Federalism*. 26 (4). pp. 141–162.
3. Kosolapov, N.A. (1998) Sub"ekty mirovoy politiki i mezhdunarodnykh otnosheniy: yavlenie, kriterii, osnovy tipologii. *Mirovaya ekonomika i mezhdunarodnye otnosheniya*. 12. pp. 123–134.
4. Tsygankov, P.A. (2008) Aktory i faktory v mezhdunarodnykh otnosheniyakh i mirovoy politike [Actors and factors in international relations and world politics]. In: Lebedeva, M.M. (ed.) *"Privatizatsiya" mirovoy politiki: lokal'nye deystviya – global'nye rezul'taty* ["Privatization" of world politics: local actions – global results]. Moscow: Golden-Bi.
5. Lebedeva, M.M. (2009) *Mirovaya politika v XXI veke: aktory, protsessy, problemy* [World politics in the 21st century: actors, processes, problems]. Moscow: MGIMO (U).
6. Lebedeva, M.M. (2013) Aktory sovremennoy mirovoy politiki: trendy razvitiya [Actors of modern world politics: development trends]. *Vestnik MGIMO-Universiteta – MGIMO Review of International Relations*. 1. pp. 38–42.
7. Butler, R. (1961) Paradiplomacy. In: Sarkissian, A.O. (ed.) *Studies in Diplomatic History and Historiography in Honor of G.P. Gooch*. London: Longman, P. 12–25.
8. Friedrich, C.J. (1968) *Trends in federalism in theory and practice*. London: Pall Mall Press.
9. Makarychev, A.S. (2000) *Rossiyskie regiony kak mezhdunarodnye aktory: analiticheskiy doklad* [Russian regions as international actors: an analytical report]. N. Novgorod: Nizhny Novgorod State Linguistic University.
10. Sergunin, A.A. (2001) Mezhdunarodnaya deyatel'nost' sub"ektov Rossiyskoy Federatsii: pravovoe regulirovanie [International activities of the constituent entities of the Russian Federation: legal regulation]. *Vestnik Nizhegorodskogo universiteta im. N.I. Lobachevskogo – Vestnik of Lobachevsky University of Nizhni Novgorod*. 1. pp. 276–283.

11. Plotnikova, O.V. (2004) *Teoriya, sistema i praktika mezhdunarodnykh svyazey regionov* [Theory, system and practice of international relations of regions]. Novosibirsk: SB RAS.
12. Tolstykh, V.L. (2004) *Mezhdunarodnaya deyatel'nost' sub"ektov Rossiyskoy Federatsii* [International activities of the constituent entities of the Russian Federation]. Moscow: Mezhdunarodnye otnosheniya.
13. Aleksandrov, O.B. (2005) *Regiony vo vneshney politike Rossii. Rol' Severo-Zapada* [Regions in the foreign policy of Russia. The role of the Northwest]. Moscow: MGIMO(U) MID Rossii.
14. Risse, Th. (2002) Transnational Actors and World Politics. In: Risse, Th. et al. (eds) *Handbook of International Relations*. London: Sage.
15. Budanova, I.A. (2013) Euroregions as Actors of World Politics. *Vestnik MGIMO-Universiteta – MGIMO Review of International Relations*. 3. pp. 57–63. (In Russian).
16. Ministry of Foreign Affairs of Russia. (1967) *Soglashenie mezhdu Pravitel'stvom Soyuza Sovetskikh Sotsialisticheskikh Respublik i Pravitel'stvom Narodnoy Respubliki Bolgarii o sotrudnichestve v zagotovke lesa na territorii Sovetskogo Soyuza dlya nuzhd narodnogo khozyaystva NRB. 03.12.1967, Moskva* [Agreement between the Government of the Union of Soviet Socialist Republics and the Government of the People's Republic of Bulgaria on cooperation in logging in the territory of the Soviet Union for the needs of the national economy of the People's Republic of *Bulgaria*. 12.03.1967, Moscow]. [Online] Available from: http://www.mid.ru/foreign_policy/international_contracts/2_contract/-/storage-viewer/bilateral/page-422/49547. (Accessed: 19.01.2018).
17. Morokhin, S. (2012) *Bolgarskiy sled v udorskoy tayge* [Bulgarian trace in the udor taiga]. [Online] Available from: https://komikz.ru/news/just/8798. (Accessed: 19.01.2017).
18. Respublika. (2017) *Bolgariya – Komi: druzhba dlinoy v polveka* [Bulgaria – Komi: friendship that is half a century long]. [Online] Available from: http://respublika11.ru/2017/06/28/bolgariya-komi-druzhba-dlinoy-v-polveka/. (Accessed: 16.01.2018).
19. Staryy Syktyvkar. (n.d.) *Istoriya v datakh* [History in dates]. [Online] Available from: http://oldsyktyvkar.ru/?page_id=12. (Accessed: 23.01.2018).
20. Chuprova, Yu. (2011) *Istoriya Komi. 1981–1990 gody: my zhdem peremen!* [History of Komi. 1981–90: we are waiting for change!]. [Online] Available from: https://komikz.ru/news/history/3890. (Accessed: 23.01.2018).
21. BNK. (2017) *Syktyvkartsy okunulis' v istoriyu komi-bolgarskoy druzhby* [Syktyvkar residents plunged into the history of Komi-Bulgarian friendship]. [Online] Available from: https://www.bnkomi.ru/data/news/69733/. (Accessed: 19.01.2018).
22. Komiinform. (2005) *Pochti 30 let stareyshee Predstavitel'stvo MID Rossii v Syktyvkare stoit na zashchite interesov gosudarstva* [For almost 30 years, the oldest Representative Office of the Russian Ministry of Foreign Affairs in Syktyvkar has been defending the interests of the state]. [Online] Available from: https://komiinform.ru/news/28980/. (Accessed: 19.01.2018).
23. *Krasnoe znamya.* (1990) Deklaratsiya o gosudarstvennom suverenitete Komi Sovetskoy Sotsialisticheskoy Respubliki (Prinyata Verkhovnym Sovetom Komi ASSR na vneocherednoy vtoroy sessii dvenadtsatogo sozyva 29 avgusta 1990 g.) [Declaration of State Sovereignty of the Komi Soviet Socialist Republic (Adopted by the Supreme Council of the Komi ASSR at the Extraordinary Second Session of the Twelfth Convocation on August 29, 1990)]. 5 September. 204 (20701). pp. 1.
24. Russian Federation. (1992) *The Federal Treaty (Moscow, March 31, 1992) "On the delimitation of subjects of competence and authority between federal bodies of state power of the Russian Federation and bodies of power of sovereign republics within the Russian Federation"*. [Online] Available from: http://constitution.garant.ru/act/federative/170280/. (In Russian).
25. Komi Republic. (1994) *Komi respublikasa Konstitutsiya. Konstitutsiya Respubliki Komi (Prinyata na vneocherednoy 18 sessii Verkhovnogo Soveta Respubliki Komi 12 sozyva 17 fevralya 1994 g.)* [Constitution of the Komi Republic (Adopted at the extraordinary 18th Session of the Supreme Council of the Komi Republic of the 12th Convocation on February 17, 1994)]. Syktyvkar: Komi respublikanskaya tipografiya.
26. National Archive of the Komi Republic. Fund R-2385. *Sovet Ministrov Komi* SSR [Council of Ministers of the Komi SSR]. List 1. File 5. 8 pages. Agreement between the Government of the Komi Soviet Socialist Republic and the Government of the Republic of Hungary on trade and economic relations and scientific and technical cooperation, Budapest, December 6, 1991. (In Russian).
27. *Magyar Nemzet.* (1991) A Komi kapcsolat. December 7. 9 old.
28. Morokhin, S. (2012) *Arpada Gentsa vovlekli v khorovod…* [Arpad Gönts was invited into a round dance]. [Online] Available from: https://komikz.ru/news/history/7829. (Accessed: 23.01.2018).
29. Gerring, J. (2004) What Is a Case Study and What Is It Good for? *American Political Science Review*. 98 (2). pp. 341–354.
30. Vlasova, M.G. (2012) Case study in international relations research: methodology and research activities. *Teoriya i praktika obshchestvennogo razvitiya – Theory and Practice of Social Development.* 11. pp. 255–258. (In Russian).

Received: 04 April 2019

Вестник Томского государственного университета. 2019. № 445. С. 88–95. DOI: 10.17223/15617793/445/12

УДК 94 (470) «18»

В.П. Бойко

ЗАРОЖДЕНИЕ И ЭВОЛЮЦИЯ РУССКОГО ПРЕДПРИНИМАТЕЛЬСТВА В ТВОРЧЕСТВЕ Д.Н. МАМИНА-СИБИРЯКА

Анализируется эволюция русского предпринимательства в творчестве Д.Н. Мамина-Сибиряка во второй половине XIX в. Рассматривается отношение современников, прежде всего профессиональных критиков, читателей и политических деятелей, к его романам, повестям и очеркам. Отмечены основные периоды в творчестве: сначала писатель отдал дань народническому направлению в русской литературе, потом стал писателем «натуральной школы», последователем Э. Золя, и только в конце XIX в. вступил на путь зрелого реализма. Эта эволюция прослеживается на примере урало-сибирского предпринимательства, формирования и эволюции местного купечества.

Ключевые слова: Россия; горная промышленность; Д.Н. Мамин-Сибиряк; купечество; деятельность; облик.

В последние три десятилетия наблюдается усиление интереса к истории отечественного бизнеса и главным его действующим лицам: торговцам разного уровня, заводчикам и фабрикантам, купцам и их приказчикам. Это продиктовано как коренным изменением политической ситуации в стране, так и логикой развития гуманитарных наук, которые до недавнего времени к купечеству, например, были равнодушны и несправедливы в своих оценках. Между тем региональное купечество было одним из основных сословий (если не главным) формирования местной деловой элиты в традиционном (феодальном) обществе и на начальном этапе капитализма. Важным способом изучения отечественного предпринимательства является расширение источниковой базы исследований, которая должна включать в себя, например, творчество русских писателей. Одним из выдающихся писателей, посвятивших свое творчество истории уральского и сибирского купечества, был Дмитрий Наркисович Мамин, взявший себе псевдоним Д. Сибиряк (1852–1912). Интерес к предпринимательству у него возник еще в раннем детстве, хотя он и происходил из семьи заводского священника. Это было связано с тем, что семья будущего писателя проживала на Урале, там он провел детство и юность, получил свой первый жизненный опыт. Здесь, на Урале, жизнь и благополучие местного населения напрямую зависела от горной промышленности, находившейся в руках государства и местных олигархов, главными из которых были Демидовы и Строгановы.

Д.Н. Мамин-Сибиряк составил себе в литературе имя, рассказав в своих романах, повестях и очерках историю освоения природных богатств Урала, историю борьбы в этих условиях за «место под солнцем», за капиталы в виде денег, золота, земельных угодий и заводов. Главная тема уральских романов писателя – власть капитала над душами отдельных людей и над судьбами целых социальных слоев. «Жажда наживы определяет поведение большинства персонажей, как в верхах, так и в низах общества. Старатели, живущие на грани нищеты, мечтают о внезапном обогащении, но в тех редких случаях, когда им выпадает счастье найти золотоносную жилу, богатство не идет впрок: оно или просачивается сквозь пальцы в беспробудной гульбе, или, попав в руки трезвого человека, крепкого хозяина, разъедает как ржавчина моральные устои семьи», – писали о творчестве Мамина-Сибиряка советские литературоведы [1. Т. 2. С. 10]. Первый из этой серии романов – «Приваловские миллионы» – был напечатан в демократическом журнале «Дело» в 1883 г., затем последовали «Горное гнездо» в прогрессивном журнале «Отечественные записки» в 1884 г. Роман «Жилка» с подзаголовком «Дикое счастье» был опубликован в том же 1884 г. уже в либеральном журнале западнического направления «Вестник Европы», а романы «Золото» и «Хлеб» вышли из печати в 1890-е гг. в журналах «Северный вестник» и «Русская мысль», близких по своему содержанию к охранительному направлению, возглавляемому в тот период М.Н. Катковым. Очевидна эволюция взглядов Мамина-Сибиряка от «левых» революционно-демократи-ческих и народнических к «правым» либеральным и даже реакционным. Однако это движение, во-первых, было для многих писателей и общественных деятелей типичным, а во-вторых, условным, так как они в своем творчестве переходили от критического направления к реалистическому изображению российской жизни, что было для читателей гораздо более интересно и полезно. Обратимся непосредственно к художественным текстам Мамина-Сибиряка, воспоминаниям о нем и его творчестве, исследованиям историков и литературоведов.

Одной из отличительных черт творчества Д.Н. Мамина-Сибиряка является документальный характер его прозы, когда за описываемыми событиями и фактами стояли реальные процессы. Говоря о начале сибирской золотопромышленности, писатель в одной из своих ранних повестей «Пир горой» отмечает: «Слухи о сибирском золоте ходили среди уральских раскольников, особенно тех из них, которые вели крупные дела с Киргизской степью… Там, на степных стойбищах, в киргизских аулах и кибитках, он (герой повести. – *В.Б.*) слышал десятки рассказов о сибирском золоте, скрытом в глубинах непроходимой тайги, как заветный клад. Эти рассказы переходили из рода в род, и никому еще до сих пор не удалось добраться до сокровищ, несмотря на очень смелые попытки, как, например, история знаменитых братьев Поповых, положивших на это дело миллионы» [2. Т. 5. С. 113]. На самом деле, Мамин-Сибиряк очень хорошо, не понаслышке, знал предысторию добычи золота на Урале и в Сибири, о винных откупщиках

Поповых, которые первыми обнаружили на Алтае золото, но только частично им воспользовались, отправившись на его поиски южнее, в Киргизские степи, как тогда называлась территория северного Казахстана.

В романе «Приваловские миллионы» основной сюжет развивается вокруг борьбы за миллионное наследство умершего заводчика, но первоначальный замысел был гораздо шире. Мамин-Сибиряк предполагал в исторической последовательности показать типы заводчиков, посвятив каждому из них по роману. В первом из них фигурирует Тит Привалов, в котором ум и воля соседствуют с самодурством и жестокостью, но начало фамильному капиталу положено именно им. Во втором романе автор собирался показать выродившихся наследников, утопавших в беспримерной роскоши, рассказать о времени чрезмерного мотовства и всяческого безобразия. И только в третьем романе, который был опубликован как первый из романов Д.Н. Мамина-Сибиряка, выведен последний из Приваловых, «человек, который несет в крови тяжелое наследство и который под влиянием образования постоянно борется с унаследованными пороками» [3. Т. 1. С. 584]. Исследователи творчества Д.Н. Мамина-Сибиряка сопоставили сюжетную канву романа с событиями реальной истории Урала и установили, что в основу событий «Приваловских миллионов» положена нашумевшая в свое время история банкротства Сергинских заводов, принадлежавших братьям Губиным. В романе показаны духовные и социальные истоки богатства предков главного героя романа Сергея Привалова. Его дед, Павел Михайлович Гуляев, был из архангельских поморских старообрядцев: «Его предки бежали из разоренных скитов на Урал, где в течение целого столетия скитались по лесным дебрям и раскольничьим притонам, пока не освоились совсем в Шатровских заводах. Приваловы, как и другие заводчики, открыто держали всяких беглых, беспаспортных и бродяг, потому что этот разношерстный гулящий люд составлял для них основную рабочую силу. Раскольникам они покровительствовали в особенности, потому что они сами тоже придерживались старины, и при помощи золота отводили от них всякие беды и напасти. Когда в первой четверти настоящего столетия были открыты прииски в Восточной Сибири, в глубине енисейской тайги, Павел Гуляев был в числе первых рабочих на золотых приисках. В каких-нибудь десять лет он быстро прошел путь от простого рабочего до звания настоящего золотопромышленника, владевшего одним из лучших приисков во всей Сибири. Крепкий был человек Гуляев, и когда он вернулся на Урал, за ним тянулась блестящая слава миллионера» [Там же. С. 69]. В соответствии со своими вкусами он обстроился на новом месте: «Громадный деревянный дом, который выстроил себе Гуляев на Шатровском заводе, представлял из себя и крепость, и монастырь, и богато убранные палаты. Это была полная чаша во вкусе того доброго старого времени, когда произвол, насилия и все темные силы крепостничества уживались рядом с самыми светлыми проявлениями человеческой души и мысли. Жизнь в гуляевских палатах была создана по типу древнего благочестия, в жертву которому здесь приносилось все» [3. Т. 1. С. 69]. После смерти старика Гуляева его гнездо было разорено наследником, зятем Александром Приваловым, и в его палатах «полилась широкой рекой такая жизнь, о которой по настоящее время ходят баснословные слухи… Он слишком долго ждал и слишком много выносил от своего тестя, чтобы не вознаградить себя сторицей… Этот магнат-золотопромышленник, как какой-то французский король, готов был платить десятки тысяч за всякое новое удовольствие, которое могло бы хоть на время оживить притупленные нервы» [Там же. С. 73–74]. В описании истории семьи Приваловых наблюдается определенная перекличка с историей семей заводчиков и золотопромышленников Демидовых, Харитоновых, Рязановых, Зотовых, поэтому, возможно, художественный образ этой семьи показан слишком выпукло, с преувеличением некоторых черт этих легендарных личностей. Мифологизация коснулась и истории золотопромышленности, которая в первой четверти XIX в. только зарождалась в Западной Сибири. В Восточную Сибирь она переместилась позднее и стала приносить свои плоды только во второй четверти этого века, прииски же, приносившие миллионные барыши, возникнут еще позже, и не как результат счастливого случая, а планомерной и упорной многолетней работы хозяина капитала и многочисленных его помощников, которые должны были работать как одна команда. Тем не менее Мамин-Сибиряк показал в своем первом романе необратимость капиталистических перемен в российской горной промышленности и специфику их развития на Урале. Механика обретения богатства в виде капитала, завода или прииска стала основной пружиной повествования, а не метания достаточно слабовольного Сергея Привалова, который в конце концов становится игрушкой в руках местных дельцов. Этим хищникам противопоставлен купец-старообрядец, управляющий заводами и приисками Василий Бахарев, который дает своим детям хорошее столичное образование, не чужд культурных и литературных интересов и вселяет в читателя надежду на появление в России нового типа предпринимателя, который мог совместить старый закал, старую веру с новыми веяниями. Эта цивилизаторская роль буржуазии была раскрыта уже в романах французского писателя Э. Золя, и русский читатель познакомился с ними как в оригинале на французском языке, так и в переводе на русском. Сын Василия Бахарева, Константин, управляющий, наемный менеджер, как бы мы сказали сейчас, дипломированный инженер, ближе других связан с уральскими заводами. Он видит залог процветания страны в промышленном ее развитии, но, подчиняясь правилам игры, он вынужден получать прибыль за счет практического подхода к производству, когда внедрение машин и механизмов не облегчают труд, а только приносят еще более значительную прибыль хозяевам. Найти выход из такой ситуации пытается другой герой романа, разночинец Максим Лоскутов, который предлагает пойти по пути нравственного совершенствования, но его философские искания заканчиваются сумасшествием, что подчеркивает невозможность их реального воплощения.

В романе «Приваловские миллионы» реалистически отражены картины делового мира того времени и показаны риски урало-сибирского предпринимательства, когда при слабом банковско-кредитном обеспечении у дельцов разного масштаба возникали серьезные проблемы. Возникли они и у старика Василия Назаровича Бахарева: «…петля затягивалась, положение с часу на час делалось безвыходнее. Выплывали на свет божий, бог знает откуда, какие-то старые векселя и платежи, о которых старик давно забыл. Приходилось отдавать последние гроши, чтобы поддержать имя в торговом мире. Пока единственным спасением для Бахарева было то, что наступившая зима вместе с приостановкой работ на приисках дала ему передышку в платежах по текущим счетам; но тем страшнее было наступление весны, когда вместе с весенней водой ключом закипит горячая работа на всех приисках. Где добыть денег к тому времени, чтобы по самому последнему зимнему пути уехать на прииск?» [3. Т. 1. С. 289]. Вполне вероятно, что такой вопрос был для золотопромышленников вполне типичным и часто повторяющимся, однако при должной настойчивости и везении он мог быть решен. Решился он и у Василия Бахарева: «Дела на приисках у старика Бахарева поправились с той быстротой, какая возможна только в золотопромышленном деле. В течение весны и лета он заработал крупную деньгу, и его фонды в Узле поднялись на прежнюю высоту. Сделанные за последнее время долги были уплачены, заложенные вещи выкуплены, и прежнее довольство вернулось в старый бахаревский дом, который опять весело и довольно глядел на Нагорную улицу своими светлыми окнами» [Там же. С. 350].

Таким образом, роман «Приваловские миллионы» не только роман о разложении буржуазии, как это было принято считать в советские времена, но книга об утрате новыми поколениями русских деловых людей своей гегемонии в предпринимательстве. Концентрация огромных богатств в частных руках порождает хищников из числа управляющих, юристов, всякого рода помощников и советчиков, которые по своей роли и должности должны были защищать интересы хозяина, а на самом деле расхищали его капиталы, приводили его заводы к банкротству и с помощью различных махинаций продавали их за бесценок подставным лицам якобы для уплаты долгов государству. На наш взгляд, никакой капитал не пойдет на пользу обществу и миллионы никому не принесут пользы, если частнособственнические инстинкты не приобретут духовной и нравственной окраски, не будут направлены на устроение достойной жизни всего общества, а не на удовлетворение чудовищных прихотей новых «хозяев жизни».

Второй роман Мамина-Сибиряка «Горное гнездо» также подтверждает эту мысль и рассказывает о тяжелом положении уральских горных рабочих и окрестных заводских крестьян, которые с нетерпением ждут приезда на заводы своего хозяина Лаптева в надежде, что он улучшит их положение. Управляющий заводами Горемыкин не способен руководить производством и думает только о своем обогащении, окружив себя такими же приказчиками. Торжественно встреченный этой командой Лаптев не только не устраняет недостатки, но еще и увеличивает их. Не приученный и неспособный ни к какому труду, он предается попойкам, всевозможным развлечениям, разврату. У читателей создается впечатление, что «горное гнездо» не символ благополучия и оплот державы, а «рассадник безрассудства и преступлений против совести и элементарного человеческого долга» [4. С. 525]. Во времена Мамина-Сибиряка этот роман не мог быть воспринят в полном объеме как обличение современной ему буржуазии, но в современном обществе, узнавая о светской жизни современных нуворишей, зная источники происхождения их богатств, убеждаемся в новаторстве и проникновенности этого писателя, талант которого раскрылся теперь со всей очевидностью. Вряд ли сейчас найдется писатель или журналист, который бы осмелился со всей гротескностью и иронией показать «забавы» современных олигархов, подхалимство и подлость их окружения, связь с политическими верхами и обслуживание их интересов – весь этот мир, который несовместим с человечностью и гуманностью.

Еще более выпукло и объективно показано влияние богатства на мораль и нравственность в романе Мамина-Сибиряка «Золото». Сюжет романа связан с поисками золота на одном из участков Урала – «Кедровской даче», который находился вблизи казенных золотодобывающих шахт. Служащий с этих шахт по фамилии Кишкин, имея большой опыт и навыки нахождения россыпного золота, организует артель, где главную роль играют мастер Зыков и рабочий Матюшка. Поиски увенчались полным успехом и богатые россыпи золота были ими найдены. Однако золото развращает человека и, по мысли писателя, тяга к нему пересиливает человечность. От этого не застрахованы ни барин, ни заводчик или мастеровой, ни простой мужик. Среди удачливых артельщиков возникает взаимная подозрительность, стремление завладеть большей долей золота, что в конце-концов ведет к самому ужасному из преступлений – убийству. Совершает его рабочий Матюшка, наделенный богатырской силой, но обделенный умом и совестью. Сначала он убивает первооткрывателя золотоносных песков Кишкина, потом соучастников и свидетелей. Происходит чудовищная деформация сознания, когда «золотой телец» заменил все блага жизни, веру, любовь и надежду на спасение своей души. Д.Н. Мамин-Сибиряк делает вывод, что проникновение алчности в душу человеческую, заражение человека «золотой лихорадкой» запускает процесс разрушения личности, остановить который невозможно. Здесь писатель близок к народному суждению о золоте, которое не сулило его владельцам счастья: «Через золото слезы льются»; «Золото и в грязи видать»; «Золото моем, а сами голосом воем» и другие пословицы, которые он хорошо знал и приводил в своем романе наряду с объективным описанием способов разведки и добычи золотого песка [3. Т. 2. С. 575].

Например, многие золотопромышленные компании на Урале возникли «на развалинах упраздненных казенных работ, унаследовав от них всю организа-

цию, штат служащих, рабочих и территорию в пятьдесят квадратных верст. Ограничивающим условием при передаче громадных промыслов в частные руки было одно, именно, чтобы компания главным образом вела разработку жильного золота, покрывая неизбежные убытки в таком рискованном деле доходами с россыпного золота… Бальчуговская дача была усыпана золотом и давала миллионные дивиденды. Пока разведано было меньше половины всего пространства, а остальное служило резервом» [3. Т. 2. С. 49]. Чтобы покрыть убытки от добычи жильного золота из глубоких шахт с применением механизмов, дробящих руду в порошок и извлекающих золото из него с помощью раствора ртути, компании применяли наймы золотничных артелей для добровольного труда на отведенных для этого площадях. Мамин-Сибиряк описывает это так: «Полное безземелье отдавало рабочих в бесконтрольное распоряжение компании, – она могла делать с ними что хотела, тем более что все население рядом поколений выросло специально на золотом деле, а это клало на всех неизгладимую печать. Промысловый человек – совершенно особенный, и, куда вы его не суньте, он везде будет бредить золотом и легкой наживой» [Там же. С. 50]. Писатель рассказывает и о механических работах по добыче золота, которая проходила в примитивных и жалких условиях: «С внешней стороны золотопромывальня представляла собой очень неказистый вид. На месте бывшего каторжного винокуренного завода сейчас стояло всего два деревянных корпуса. В одном работала толчея, а в другом совершалась промывка измельченного кварца на шлюзах, покрытых медными амальгированными ртутью листами. В первом корпусе работала небольшая паровая машина, так как воды в заводском пруде не хватало и на ползимы. Вообще обстановка жалкая, не имевшая в себе ничего импонирующего» [Там же. С. 54].

Однако и в таких условиях формировались колоссальные по своим размерам капиталы, строились замечательные по архитектуре и планировке города, главным из которых на Урале был, конечно, Екатеринбург, носивший в художественных произведениях Мамина-Сибиряка название «Узел». Проезжая по Уралу с запада на восток, писатель отмечает: «Екатеринбург – бойкий промышленный город уже сибирского склада. Здесь нет чиновничества, как в других городах, дворянство не играет никакой роли, зато всем ворочают промышленники. Последнее особенно заметно по характеру построек: на каждом шагу так и лезут в глаза хоромины екатеринбургского “обстоятельного” купечества и целые дворцы разных воротил по части спирта, хлебной торговли. Сала и разной другой благодати. Там и сям подымаются новые постройки, и все в том же неизменно-купеческом духе. Барина совсем не видно, за исключением двух-трех адвокатов да банковских дельцов, но и те начинают жить на купеческую руку, плотно и с расчетом. Сибирь не знала крепостного права, и настоящие “господа” попадают туда только в качестве администраторов на особых основаниях или по независящим обстоятельствам. Во всяком случае, вся Сибирь – промышленная, купеческая сторона, и Екатеринбург является ее первым аванпостом» [5. С. 206–207]. Делать такие выводы впору выдающемуся историку, проведшему за архивными и иными документами не один год, но талант писателя-реалиста позволил прийти к подобным умозаключениям в путевых очерках, наблюдая и сопоставляя. В таких городах были типичны и купцы особого, урало-сибирского склада. Один из них, Флегонт Флегонтович Собакин, был, по мнению Мамина-Сибиряка, «представителем чистого искусства», «…тем настоящим золотопромышленником, который, кроме своего золота, ничего не хочет знать. Такими “настоящими” бывают только картежники да пьяницы… Из купеческой семьи по происхождению, Флегонт Флегонтович выступил на широкое поле золотопромышленности с довольно кругленьким капитальцем, который и закапывал несколько раз и несколько раз возвращал. Образования он никакого не получил, но сильно поошлифовался в пестрой среде золотопромышленников, где немалый процент составляют настоящие образованные люди или люди, видавшие всякие виды» [Там же. С. 208–209].

Кроме убедительной характеристики урало-сибирских дельцов, занимавшихся добычей золота, Мамин-Сибиряк дает яркую картину их образа жизни и профессиональной деятельности. Его герой Ф.Ф. Собакин подвергался самым удивительным превращениям, «…он то не имел гроша за душой, то катался на паре наотлет, что у нас служит самым верным признаком “дикой” копейки. Как умел он вывертываться в крайних случаях – один бог знает, но Флегонт Флегонтович продолжал верить в свою счастливую судьбу и, в случае возникавших сомнений, постоянно указывал на примеры разбогатевших золотопромышленников, которых на Урале не занимать стать. Эта вера в свои силы являлась самой надежной опорой в тревожной жизни Собакина, который на свое настоящее всегда смотрел как-то сверху, как только на переходное состояние, за которым уже должно последовать настоящее житье» [Там же. С. 209]. Д.Н. Мамин-Сибиряк мастерски передает речь своих героев, их образ мыслей и межличностных отношений: «Одно меня удивляет, – философствовал он, пуская струйки табачного дыма, – как только деньги завелись у тебя, пошли дела на лад, откуда народ берется: тот приятель, другой друг, третий еще лучше этого. Некоторые пеняют, зачем к ним за деньгами не обратился, когда нужно было. Один лучше другого… А как пошатнулись делишки, все и отвалят, как от покойника. Ей богу! Меня лишь то удивляет, как это всё успевают люди пронюхать да разузнать: сидишь в лесу, в трущобе, а явишься в город – тут уж все известно, точно они все по духу знают. Я не осуждаю, потому что мы все люди – человеки, а только очень мне это удивительно кажется. И с другими то же самое…» [Там же. С. 210]. Писатель замечает и главные особенности уральской деловой жизни. Например, на больших производственных комплексах, частных и государственных (казенных), многое зависело от главных управляющих заводами, которых на Урале называли самородками, они, эти управляющие, могли быть русскими или иностранцами, но их решения определяли во многом судьбу десятков ты-

сяч людей на огромной территории. Мамин-Сибиряк описывает этот процесс так: «На Урале уже вошло в обычай: плохие дела на заводах поправляются новым главным управляющим и ничем больше. Таким образом, выработался даже тип такого главного управляющего, которого вызывают из-за тридевяти земель со специальной целью поднять на приличную высоту целый заводской округ, спасти веками установленное дело и влить живые силы в умирающего. Конечно, такой чародей может проявлять свои силы только при наличности некоторых экстраординарных условий, то есть увеличенного жалованья… Впрочем, это явление выработалось историческим путем и не должно удивлять неподготовленный ум. Чем богаче заводской округ на Урале, тем хуже его дела – это уже аксиома» [6. С. 311]. Эти главные управляющие доводили округ с двадцатитысячным населением и богатейшими природными ресурсами до полной нищеты и безработицы. А приехавший для поправления дел новый кризисный менеджер шел по пути ужесточения порядков и ухудшения положения заводских рабочих до такой степени, что они со своими семьями, домашним скарбом и скотом вынуждены были бежать с насиженных и родных мест на восток, возможно в Сибирь. Такой путь, когда доходы выбивались с населения за счет разорения их малой родины, когда вырубались и сжигались окрестные леса, не вводилось никаких усовершенствований в производство и не тратились деньги на ремонт оборудования, был в восточных районах России весьма распространен. В исследовании томского историка П.П. Румянцева такой путь выявлен и описан. Автор монографии считает, что экстенсивный путь повышения доходности предприятий без внедрения технических новшеств давал временный и ненадежный рост дивидендов, а при жестоком подавлении массовых выступлений недовольных рабочих (Ленский расстрел), вызванных ухудшением своего материального положения, возникал революционный подъем, приводивший в конечном итоге к революции [7].

В журнале просветительского направления «Мир Божий» за 1894 г. был опубликован очередной роман Мамина-Сибиряка «Без названия», отражающий определенный кризис в его творчестве. В ущерб художественности и глубине проникновения в окружавшую писателя действительность, он пошел по пути публицистики и отчасти заимствования идей из романа Н.Г. Чернышевского «Что делать?», так как в обеих книгах идет речь о более совершенном социальном будущем, основанном на разумных трудовых отношениях. Главный герой романа по фамилии Окоемов, наживший свое состояние в Америке, недоумевает из-за того, что Россия, с ее нетронутыми природными богатствами и плодородными землями, так бедно и скудно живет. В стране нет приложения сил для деловых людей и интеллигенции, и вместо того чтобы заниматься бизнесом и политикой, т.е. приложить руки к настоящему делу, как это происходило в Америке, энергичные люди идут в революцию. Переустройство страны Окоемов видит в освоении восточных районов страны, где открывается широкое поле для деятельности: «Вся Сибирь – в будущем. И даже страшно подумать об этом будущем, настолько оно грандиозно, начиная с неисчерпаемых сибирских сокровищ. Где теперь живут 5–6 миллионов населения с грехом пополам, будут жить сотни миллионов…» [3. Т. 1. С. 23]. Такие прогнозы писателя до сих пор не оправдались, хотя сибирскими богатствами живет и пользуется вся Россия. Вероятно, еще не пришло время просвещенных и щедрых бизнесменов, которых нарисовал Мамин-Сибиряк в образе Окоемова, привлекающего к сотрудничеству интеллигенцию, вкладывающего свои капиталы, заработанные в Америке, в сельское хозяйство, в приисковое дело, в рыбоводство и другие отрасли хозяйства, приносившие ему и здесь немалый доход. Кроме этого, предприниматель нового типа привлекал к сотрудничеству рабочих и служащих своих предприятий, заинтересовывал их в улучшении результатов своего труда, организовывал производство по последнему слову науки и техники. Такая во многом идеализированная деятельность Окоемова сложилась у писателя не только под влиянием Чернышевского, но и под воздействием легального марксизма, модного течения общественной мысли в конце XIX в. Нарисованный Маминым-Сибиряком идеал общественного устройства, конечно, был утопичен, был мечтой, но это было убеждение самого автора, выражавшее его исторический оптимизм.

Следующим крупным романом Д.Н. Мамина-Сибиряка стал роман «Хлеб», которым он продолжил урало-сибирскую летопись об эволюции этого края от обветшалых форм хозяйства к новому машинному производству. Россия все активнее продвигалась к капитализму, который достигал самых глухих окраин Российской империи, в том числе территории Зауралья, где находилась одна из богатых житниц страны. Голод 90-х гг. XIX в. дал мощный толчок к созданию хлебного рынка, вовлечению в него восточных окраин. Замысел своего романа Мамин-Сибиряк излагает в письме редактору журнала «Вестник Европы» А.Н. Пыпину, где предполагал разместить свое произведение: «Зауралье представляет собой хлебное золотое дно, а его разорение последовательно шло с водворением в этом крае капиталистической крупной хлебной торговли, пустившей в оборот миллионные капиталы и выдувшей все запасы у крестьян, которые в форме денег ушли на ситцы, самовары и в кабак, – с водворением целой сети винокуренных заводов, производящих выкурку сотен миллионов ведер спирта, – с проведением железной дороги, открывшей сбыт хлеба в Россию и т.д. Все эти причины действовали совместно и довели золотое дно до периодических голодовок систематически. Интересно проследить, как раньше крестьянин оборачивался всем своим и в деньгах нуждался только для податей; а от этого зависело то, что у него сохранялись хлебные запасы, которыми и покрывались хлебные недороды. Когда запасы были распроданы – все хозяйство держится одним годом. Интересно также проследить операции мелкой хлебной торговли и быстрое разорение среднего купца крупными фирмами, поставившими хлебное дело, как своего рода азартную игру. Одним словом, тема интереснейшая и единственная в своем роде. Материалы я собирал для нее

самым добросовестным образом и изъездил все Зауралье» [8. С. 438–439]. Реализация такого замысла у Мамина-Сибиряка развернулась на страницах его романа вокруг конфликта между кучкой крупных спекулянтов хлебом, которых в Сибири звали «хищниками», и молодым купцом Галактионом Колобовым, который происходил из рода потомственных уральских рабочих и был наделен природным умом, сильным характером и деловой хваткой. На пути к обогащению Колобов смог обойти самых крупных хищников, внедряя новые методы предпринимательства. В позднейшей научной литературе эти методы получили название «диверсификация», т.е. вложение капиталов в различные отрасли экономики одновременно. В данном случае наряду с хлебной торговлей практиковалась обработка сырья (мельницы), транспортировка грузов (пароходство) и реализация готовой продукции через сеть оптовой и розничной торговли. На практике, мастерски отраженной писателем в романе, такая стратегия дала блестящий результат, и Колобов победил конкурентов. Но в российских условиях эта победа принесла не триумф победителя, а внутренний разлад, сознание греховности в получении богатства, что привело его в конце концов к гибели. Злой силой для героя романа стал хлеб, который не только накормил множество людей, но и стал источником приобретения капиталов. В российской действительности капитализм, превративший хлеб в средство наживы, по мнению Мамина-Сибиряка, стал страшной разрушительной силой, который нравственно калечил и убивал людей. Такая позиция была отчасти навеяна народническими настроениями людей, окружавших писателя на Урале, а также в Петербурге, куда он переехал в конце XIX в. и вошел в круг столичных литераторов. Один из них, врач и писатель С.Я. Елпатьевский, охарактеризовал Мамина-Сибиряка как писателя: «Он отразил в своих писаниях все, что внес в его душу Урал, его суровость и поэзию, буйную радость уральской весны и угрюмую печаль окутанных мглою узких долин и темных лесов, и душу уральских людей, хищных и кротких, отчаянных и молитвенных. Он все дал в своем художественном творчестве: И новую жизнь, которая развернулась на Урале за последние сорок-пятьдесят лет, всю ту капиталистическую, духовную и бытовую эволюцию, которую Урал пережил вместе с Россией, и новые типы, и новый уклад жизни, вызванный этой эволюцией» [9. С. 201].

Как плодовитый писатель Д.Н. Мамин-Сибиряк не был чужд и драматургии. Под влиянием А.Н. Островского он написал пьесу «Золотопромышленники», которая в первом варианте называлась «На золотом дне». На первый взгляд эта пьеса выдержана в обличительном тоне, который в большей степени присущ критикам Островского, по-своему объясняющим суть некоторых его произведений. В изображении купечества Островский следовал принципам зрелого реализма, в большей степени присущего русской литературе в 60–70-е гг. XIX в., чем революционно-демократического направления, к которым принадлежали его критики – Добролюбов и Чернышевский [10]. Однако именно в таком духе выдержана критика Мамина-Сибиряка в советском литературоведении: «Это пьеса из семейного быта золотопромышленников, но в ней почти не нашли отражения специфические черты именно этой группы буржуазии, кроме крайнего невежества и деспотизма, связанных со случайностями обогащения в золотопромышленности» [11. С. 118]. История добычи золота как в России, так и в других странах показывает, что счастливая случайность, конечно, в этой отрасли присутствует, но без профессиональных навыков и специальных знаний, без опыта и настойчивости, коммерческого таланта и умения ладить с людьми успеха здесь не достичь. Об этом Мамин-Сибиряк сам рассказывает в своих романах, повестях и очерках. В пьесе же «Золотопромышленники» ради драматического эффекта страсти и пороки доводятся до такого накала, что становятся преступлениями. Посудите сами: один из главных героев пьесы Иван Тимофеевич Засыпкин в молодости служил у богатого золотопромышленника Ширинкина. Когда хозяин умер, то Засыпкин якобы лишил его сыновей наследства и стал главным распорядителем его имущества и капиталов. В купеческой среде такая ситуация была просто невозможна, так как над имуществом умершего купца тут же учреждалась опека из доверенных лиц, которые строго следили за расходами и доходами наследуемого капитала. Корпоративная этика не позволяла бросать на произвол судьбы малолетних сирот, да и вдовы купцов имели возможность постоять за свои семейные интересы. Затем Засыпкин разорил золотопромышленника Молокова и обманным путем захватил его капиталы и прииски. После этого он уже в зрелых годах, дважды вдовец, женился на дочери разоренного им Молокова Анисье Тихоновне, которая оказалась достойной ему парой. Выйдя замуж за богатого старика, молодая и красивая девушка сначала изменяет мужу с его воспитанником (приемным сыном) Васей Воротовым, которого она решила женить на своей падчерице, чтобы жить с любовником в одном доме. Одновременно с этим она задумала извести мужа подобно Катерине Измайловой из повести Н.С. Лескова «Леди Макбет Мценского уезда» [12]. Этот преступный замысел Анисье Тихоновне осуществить не удастся, но погибает дочь Засыпкина и тут-то он прозревает, что был грешен и такая кара ему поделом. Сценой покаяния Засыпкина автор заканчивает пьесу, но драматический конфликт кажется надуманным и не получил окончательного разрешения. Действие пьесы кажется случайно прерванным и незавершенным. Автор пьесы стремился показать сложность и противоречивость человеческого характера, показать борьбу в нем разных человеческих начал, но осуществить это намерение ему не удалось [11. С. 120]. Тем не менее обращение автора к теме российского предпринимательства и истории формирования русского купечества было одним из проявлений усиления общества к этим проблемам, когда обретение богатства разными способами стало «модной» темой.

Таким образом, Д.Н. Мамин-Сибиряк в своем творчестве постоянно обращался к теме развития капитализма в России и показал многие стороны этого процесса. Это коснулось аграрного развития страны в романе «Хлеб», где писателем изображено влияние капиталистических отношений на все стороны про-

винциальной жизни Зауралья, т.е. реально существовавшего Курганского округа. В произведениях, рассказывающих о горной промышленности, о разработке жильного и рассыпного золота, Мамин-Сибиряк вспоминает о временах крепостного права, когда «палка, кнут и застенок» были одним из главных средств добычи золота. В пореформенное время Мамин описывает уже другой тип хозяйствования отдельных лиц и золотопромышленных компаний, которые вынуждены прибегать к разным способам привлечения в отрасль капиталов, и совершенствование методов добычи драгоценного металла. Прослеживается зависимость эффективности производства от его модернизации, использование более гуманных способов эксплуатации рабочей силы. В заключении Д.Н. Мамина-Сибиряка можно назвать не только бытописателем и знатоком истории Урало-Сибирского региона, но и историком предпринимательства в этом регионе, позволяющим во многом дополнить и уточнить историю формирования местного купечества и буржуазии, сделать эту историю более реальной и интересной.

ЛИТЕРАТУРА

1. Русские писатели. Биобиблиографический словарь: в 2 т. / под ред. П.А. Николаева. М. : Просвещение, 1990.
2. Мамин-Сибиряк Д.Н. Полное собрание сочинений: в 12 т. Петроград : Изд-во товарищества А.Ф. Маркс, 1916.
3. Мамин-Сибиряк Д.Н. Собрание сочинений: в 6 т. М. : Худож. лит., 1980.
4. История русской литературы XIX века. 70–80-е годы. М. : Оникс, 2006.
5. Мамин-Сибиряк Д.Н. Золотая ночь. Из рассказов о золоте // Мамин-Сибиряк Д.Н. Избранное. Из рассказов и очерков об Урале и Сибири. М. : Сов. Россия, 1977. С. 204–252.
6. Мамин-Сибиряк Д.Н. Самородок // Мамин-Сибиряк Д.Н. Избранное. Из рассказов и очерков об Урале и Сибири. М. : Сов. Россия, 1977. С. 204–252.
7. Румянцев П.П. Служебный персонал золотопромышленных предприятий Сибири в XIX – начале XX в. / под ред. В.П. Зиновьева. Томск : Издательский Дом ТГУ, 2016.
8. Русская литература XIX в. 1870–1890-е годы. Воспоминания, литературно-критические статьи, письма. М. : Высш. школа, 2005.
9. Елпатьевский С.Я. Дмитрий Наркисович Мамин-Сибиряк // Д.Н. Мамин-Сибиряк в воспоминаниях современников. Свердловск : Свердл. кн. изд-во, 1962.
10. Бойко В.П. Русское купечество в пьесах А.Н. Островского и в статьях его критиков // Вестник Томского государственного университета. Сер. История. 2017. № 48. С. 6–13.
11. Груздев А. Д.Н. Мамин-Сибиряк. Критико-биографический очерк. М. : Худож. лит., 1958.
12. Бойко В.П. Русское купечество в изображении Н.С. Лескова // Вестник Томского государственного университета. Сер. Филология, история, право. 2016. № 406. С. 45–50.

Статья представлена научной редакцией «История» 9 июля 2018 г.

The Emergence and Evolution of Russian Entrepreneurship in Works by Dmitry Mamin-Sibiryak

Vestnik Tomskogo gosudarstvennogo universiteta – Tomsk State University Journal, 2019, 445, 88–95.
DOI: 10.17223/15617793/445/12

Vladimir P. Boyko, Tomsk State University of Architecture and Building (Tomsk, Russian Federation). E-mail: vpbojko@yandex.ru

Keywords: Russia; mining industry; D.N. Mamin-Sibiryak; merchant; activity; appearance.

The article is devoted to the history of Russian regional entrepreneurship reflected in works by Dmitry Mamin-Sibiryak. It is also about his contemporary readers' attitude to his novels, stories and essays. The main periods in the writer's work were identified and marked: first, he described the life and routine of the Urals population in his essays, and then wrote the epic novel *The Privalov Fortune*, which made him a name among Russian writers. As a democrat writer and a follower of critical realism, Mamin-Sibiryak constantly turned to the theme of the development of capitalism in Russia and showed many aspects of this process in his works. One of the themes was the agrarian development of the country, because in the novel *Bread* the writer depicted the influence of capitalist relations on all aspects of the provincial life of the Trans-Urals (Zauralye). Several works by Mamin-Sibiryak tell about the mining industry, primarily about the development of veined and placer gold mines. The writer recalls the times of serfdom, when non-economic coercion was one of the main means of extracting gold. In the post-reform time, Mamin-Sibiryak describes another type of management by individuals and gold mining companies that had to resort to different ways of attracting capital to the industry and improving methods of mining the precious metal. The main sources of this research are the works by Mamin-Sibiryak, memories of his contemporaries, critical and literary articles. Additional sources were some works of historians, sociologists and literary critics that show the features of Mamin-Sibiryak's works, the evolution of the sociopsychological image of Ural-Siberian merchants during almost four decades of the 19th century. The conception suggested by Appolon Grigoryev and Dmitry Ovsyaniko-Kulikovsky, famous historians of literature and critics, who believed that the merchant class was an inseparable part of the people and possessed a lot of positive qualities underestimated by their contemporaries, is closest to the author's opinion. This applies to the estate as a whole, as well as to its individual representatives. Mamin-Sibiryak's works are based on a deep knowledge and understanding of the way of life and the activities of the merchant class, which became known due to many historical studies only recently. The novelist Mamin-Sibiryak showed the sprouts of new relations in the Russian reality of the second half of the 19th century, which gave positive results. The article notes that Mamin-Sibiryak first describes Russian entrepreneurship and commerce in the post-reform period as rudimentary and primitive, but later, at the end of the 19th century, changes the description and shows positive results of the development.

REFERENCES

1. Nikolaev, P.A. (ed.) (1990) *Russkie pisateli. Biobibliograficheskiy slovar': v 2 t.* [Russian writers. A Bibliographic Dictionary: in 2 vols]. Moscow: Prosveshchenie.
2. Mamin-Sibiryak, D.N. (1916) *Polnoe sobranie sochineniy: v 12 t.* [Complete works: in 12 vols]. Petrograd: Izd-vo tovarishchestva A.F. Marks.

3. Mamin-Sibiryak, D.N. (1980) *Sobranie sochineniy: v 6 t.* [Works: In 6 vols]. Moscow: Khudozh. lit.
4. Anoshkina, V.N. et al. (eds) (2006) *Istoriya russkoy literatury XIX veka. 70–80-e gody*. [The history of Russian literature of the 19th century. 1870s–1880s]. Moscow: Oniks.
5. Mamin-Sibiryak, D.N. (1977a) *Izbrannoe. Iz rasskazov i ocherkov ob Urale i Sibiri [Selected works. From stories and essays* about the Urals and Siberia]. Moscow: Sov. Rossiya. pp. 204–252.
6. Mamin-Sibiryak, D.N. (1977b) *Izbrannoe. Iz rasskazov i ocherkov ob Urale i Sibiri [Selected works. From stories and essays* about the Urals and Siberia]. Moscow: Sov. Rossiya. pp. 204–252.
7. Rumyantsev, P.P. (2016) *Sluzhebnyy personal zolotopromyshlennykh predpriyatiy Sibiri v XIX – nachale XX v.* [The staff of the gold mining enterprises of Siberia in the 19th – early 20th centuries]. Tomsk: Tomsk State University.
8. Anoshkina, V.N. & Zverev, V.P. (eds) (2005) *Russkaya literatura XIX v. 1870–1890-e gody. Vospominaniya, literaturno-kriticheskie stat'i, pis'ma* [Russian literature of the 19th century. 1870s–1890s. Memoirs, literary and critical articles, letters]. Moscow: Vyssh. shkola.
9. Elpat'evskiy, S.Ya. (1962) Dmitriy Narkisovich Mamin-Sibiryak. In: Dergachev, I.A. (ed.) *D.N. Mamin-Sibiryak v vospominaniyakh sovremennikov* [D.N. Mamin-Sibiryak in the memoirs of his contemporaries]. Sverdlovsk: Sverdl. kn. izd-vo.
10. Boyko, V.P. (2017) Russian merchants in plays by A.N. Ostrovsky and in the articles of his critics. *Vestnik Tomskogo gosudarstvennogo universiteta. Ser. Istoriya – Tomsk State University Journal of History*. 48. pp. 6–13. (In Russian). DOI: 10.17223/19988613/48/2
11. Gruzdev, A. (1958) *D.N. Mamin-Sibiryak. Kritiko-biograficheskiy ocherk* [D.N. Mamin-Sibiryak. A critical and biographical essay]. Moscow: Khudozh. lit.
12. Boyko, V.P. (2016) N.S. Leskov about Russian merchants. *Vestnik Tomskogo gosudarstvennogo universiteta – Tomsk State University Journal*. 406. pp. 45–50. (In Russian). DOI: DOI: 10.17223/15617793/406/7

Received: 09 July 2018

Вестник Томского государственного университета. 2019. № 445. С. 96–101. DOI: 10.17223/15617793/445/13

УДК 94(5)

Ван Чаолинь

ЭКОНОМИЧЕСКИЕ КОРИДОРЫ В ЮЖНОЙ АЗИИ И ИНИЦИАТИВА «ОДИН ПОЯС, ОДИН ПУТЬ» В 2000–2010-х гг.

Исследуется феномен экономических коридоров в рамках субрегионального сотрудничества: рассматривается теория взаимосвязи (коннективности), выявляются существующие в современной науке взгляды на методологию оценивания эффективности транспортных и экономических коридоров, анализируются взгляды китайских ученых по данному предмету. Результаты теоретических исследований применяются для рассмотрения экономического коридора Бангладеш – Китай – Индия – Мьянма и его последующей трансформации после включения в глобальную инициативу «Один пояс, один путь».

Ключевые слова: экономический коридор; «Один пояс, один путь»; субрегиональное сотрудничество; Китай; Индия; Бангладеш; Мьянма.

Экономические коридоры как направление сотрудничества КНР с Южной Азией и Юго-Восточной Азией начали развиваться сравнительно недавно. Так, существует всего шесть, выдвинутых Китаем для реализации инициативы «Один пояс, один путь» (ОПОП), экономических коридоров, к Южной Азии относятся два из них: китайско-пакистанский экономический коридор; экономический коридор Бангладеш – Китай – Индия – Мьянма (БКИМ). Они в разной степени разработаны, а осуществление проектов коридоров на практике возможно при учете интересов всех сторон.

Государства Южной Азии получили новый импульс для региональной и субрегиональной интеграции после принятия в 2013 г. китайской инициативы ОПОП. Особенно это касалось средних и «малых» стран, для которых доступ к внешним ресурсам является ключевым для развития национальных экономик. Именно поэтому принятой моделью трансрегионального сотрудничества становятся так называемые трансграничные коридоры, которые могли появиться как «снизу» (модель национального коридора), так и «сверху» (модель транснационального коридора).

Элементы транспортных (экономических и других типов) коридоров изучались в рамках базовой теории взаимосвязи или коннективности в основном при поддержке Азиатского банка развития (АБР), который поддерживал подобные исследования [1–3]. Так определяется система доступа к различным ресурсам взаимодействия и в конечном итоге взаимозависимости. Одним из лидеров в исследованиях стал Центр Беркмана для Интернета и общества (Berkman Center for Internet & Society), исследователи которого начали изучать и распространять теорию взаимосвязи на различные системы и развивать «нормативную теорию, определяющую то, что она может связать, и собственно существующие взаимосвязи» [2]. Специализированные исследования основываются, в том числе, на предложенной индийским исследователем Прадипом Шриваставой (Pradeep Srivastava) методологии, которая содержалась в работе «Территориальные коридоры развития в региональном сотрудничестве» [3]. Она появилась в 2011 г. и содержала базовые характеристики оценки различных коридоров. В частности, отмечалось, что «региональные коридоры» уже стали компонентом региональных инициатив сотрудничества и развития, однако активное использование формата не до конца нашло отражение в теоретическом поле. Работа, посвященная экономическим коридорам под руководством специалиста АБР, вышла в 2014 г. [4. P. 15–44].

В работах содержались необходимые для проведения экспертиз и актуальных заключений оценки, в частности, насколько коридоры являются национальными или местными; до каких рамок они могут развиваться или сужаться. Собственно, в итоге предлагалось всего два варианта для оценки, которые либо предполагали развитие коридоров и их трансформацию, либо нет. При этом для оценки использовались данные, полученные в различных регионах и опробованные в различных моделях («Большой Меконг», Программа регионального сотрудничества стран Центральной Азии, Центральноазиатское регионального экономическое сотрудничество, «Золотой квадрат» в Индии и т.д.)

В 2015 г. при развитии китайской инициативы «Один пояс, один путь» был создан Азиатский банк инфраструктурных инвестиций. Участие в проекте было предложено всем странам, также принимающим участие в проекте ОПОП, однако 26% активов нового банка принадлежит КНР [5. P. 61–66]. Также начинается проработка роли и механизмов для исследования транспортных и иных коридоров (zoulang), большое значение в данном случае придается практической стороне. С точки зрения теоретического наполнения использовались элементы спатиального анализа лауреата Нобелевской премии по экономике 2008 г. Пола Кругмана [6], а также собственных исследований по проблематике [7; 8; 9. P. 76–81]. В рамках исследований по экономическим коридорам Китай активно продвигает формат «пяти составляющих» «утун» (wutong):

– политическая координация;
– взаимосвязь инфраструктуры;
– бесперебойная торговля;
– свободное передвижение капитала;
– укрепление близости между народами [10].

Моделями для развития региональной и субрегиональной интеграции, которые предлагаются другим государствам, могут служить представленные экономические коридоры.

Практическая сторона сотрудничества, а также дополнения к теории появляются в том числе при функ-

ционировании существующих коридоров: БКИМ и Китай – Пакистан. Для государств, которые начали реализовывать проекты коридоров, уже к моменту их создания существовало большое количество как ограничений, так и возможностей. Более того, участие в проекте таких крупных стран, как Индия и Китай, давало возможность разнообразить формат деятельности и не привязываться к одному региональному игроку. В этой связи для рассмотрения выбран проект многостороннего экономического коридора БКИМ и представлена попытка анализа его дальнейшей трансформации после включения в инициативу «Один пояс, один путь».

Поскольку Китай граничит с многими странами Азии, региональные интеграционные проекты с его участием становятся субрегиональными, он активно включается в сотрудничество как с отдельными государствами, так и с уже сформировавшимися блоками и организациями. Это можно заметить на примере зоны свободной торговли АСЕАН + Китай (куда вошла вся Юго-Восточная Азия), формата «Большой тройки» с участием Китая, Японии и Республики Корея (Северо-Восточная Азия), Шанхайской организации сотрудничества (выход на Центральную и Южную Азию), Южно-Азиатской ассоциации регионального сотрудничества (выход на страны Западной и Южной Азии) и т.д.

Некоторые форматы были признаны китайским руководством успешными и получили развитие: второй Трансевразийский мост, транспортный коридор Китай – Индокитайский полуостров и т.д. Другие варианты были предложены для реализации в многостороннем формате, однако находятся на различных стадиях согласования и до практической реализации не дошли (например, Стратегия развития ШОС до 2025 г. [11], участие Китая в экономическом коридоре Китай–Монголия–Россия [12] и т.д.).

Для субрегионального сотрудничества в Южной Азии Китаем, Индией, Бангладеш и Мьянмой был выбран формат создания так называемых мультимодальных коридоров развития [13]. В частности, для соединения территорий Китая и Индии необходимым являлось участие в проекте Мьянмы и Бангладеш.

Концепция сотрудничества и развития в субрегиональном формате появилась еще в начале 1990-х гг., когда ее начал развивать профессор Р. Собхан из Бангладеш. Он пришел к выводу, что даже формирование базовой инфраструктуры между четырьмя государствами приведет к существенному экономическому росту, в частности сократятся транспортные издержки, начнут развиваться приграничное сотрудничество, взаимное инвестирование, а это в свою очередь приведет к решению основной проблемы региона – сокращению уровня бедности [14].

С китайской стороны начали развиваться проекты по поддержке бедных и отсталых территорий КНР, к которым относилась и приграничная провинция Юньнань. Кроме всего прочего, в провинции проживали трансграничные народности, а значит, коммуникация между ними могла послужить в качестве ресурса для развития. Правительство КНР с начала 1990-х гг. начало создавать открытые порты, контрольно-пропускные пункты, а также целые открытые районы, которые позволяли развивать торгово-экономические связи с соседними государствами. К 1997 г. было сформировано 18 открытых территорий [15]. Впоследствии провинция была включена в проект ОПОП. Здесь в рамках открытости в Южной и Юго-Восточной Азии предполагалось участие Китая как минимум в двух коридорах [16].

Однако существовавшие на тот момент конфликты и территориальные споры не позволили начать проект, а обсуждение свелось к нескольким научным конференциям и форумам, на которых Р. Собхан представлял свой вариант развития регионального сотрудничества. Некоторая поддержка была получена от научно-исследовательских структур сопредельных государств, в частности Индийского центра политических исследований (Centre for Policy Research) и Института китайских исследований (Дели), а также регионального отделения Академии социальных наук из Юньнани, КНР. Со стороны Мьянмы интерес к проекту выразило Министерство торговли, Бангладеш была представлена Центром политического диалога. Первая встреча представителей сторон состоялась в 1999 г. в Китае. По месту создания, китайскому городу Куньмин, проект стал называться «Куньминская инициатива» [17].

В рамках практической деятельности страны могли предложить создание собственной платформы для субрегионального и даже регионального объединения. В 2000 г. в Куньмине прошел форум, посвященный разработке данного проекта, который получил новое название «Форум БКИМ» или «Форум БКИМ по региональному сотрудничеству» [18], а в названии были представлены все страны, принимающие в нем участие. К проекту были приглашены все заинтересованные в его создании участники, в том числе представители государственных органов, ученые, бизнесмены, представители гражданского общества (Трек 1). Диалог вырос в расширение контактов между странами, в том числе на высоком и высшем уровнях (Трек 2).

Стороны начали осознавать некоторую общность взглядов и проблем, преимущественно в формате приграничного сотрудничества. Одним из ключевых направлений сотрудничества стало формирование общего взгляда на региональную ситуацию, ее концептуализация и выработка подходов к решению ключевых проблем. Наибольшую активность проявила китайская сторона, предлагавшая создание полноценной «субрегиональной зоны сотрудничества» [18] в составе юго-западной части КНР, восточной Индии, а также территорий Мьянмы и Бангладеш полностью. В качестве отличительных сторон такого объединения подчеркивалась «точка роста для трех рынков – Китая, Юго-Восточной и Южной Азии» [Ibid.]. Одним из источников роста могли стать богатые и малоразработанные природные ресурсы региона в сочетании с низкой стоимостью рабочей силы. Кроме того, схожесть в базовых позициях могла помочь с решением основных региональных проблем в комплексе и при участии всех четырех стран. Именно поэтому четырехсторонний диалог Китая, Индии, Бангладеш и Мьянмы стал прообразом полноценного субрегионального объединения с целью интеграции в мировую экономику.

Некоторое время в диалоге принимали участие разновеликие акторы, представляющие преимущественно приграничные административно-территориальные единицы. Форум проводился практически ежегодно. Китайская сторона расширила представительство административно-территориальных единиц, в итоге к Юньнани добавились провинции Сычуань и Гуйчжоу, а также город центрального подчинения Чунцин [19].

Однако после серии внешнеполитических событий, включая пограничные конфликты и ухудшение отношений между КНР и Индией, с одной стороны, Индией и Бангладеш – с другой, интерес к региональному сотрудничеству с участием Китая в Индии существенно снизился. Кроме того, Китай поддерживал фактически основного политического противника Индии – Пакистан, который к тому же оккупировал часть индийской территории. В этой связи большинство контактов и ежегодных форумов не приводило к существенным сдвигам в субрегиональной интеграции. Со своей стороны Индия и Бангладеш большее внимание уделяли развитию сотрудничества в формате Южно-Азиатской ассоциации регионального сотрудничества (СААРК).

Определенные достижения появились со сменой политического руководства в Китае и Индии, а также с эволюцией внешнеполитических доктрин двух стран. Так, в рамках 11-го раунда форума 23–24 февраля 2013 г., проводившегося в Дакке (Бангладеш), был согласован и принят ключевой документ «Развитие в странах БКИМ: новые возможности и новые вызовы для сотрудничества» [20. P. 283–302]. Это позволило выделить несколько направлений сотрудничества, которые страны совместно с Бангладеш и Мьянмой начали реализовывать. Так, была создана специализированная Совместная группа, которая начала заниматься изучением возможностей строительства транспортного и экономического коридора, способного соединить территории Индии и Китая. Немного позднее идея создания такого коридора была озвучена в ходе визита индийского премьер-министра М. Сингха.

Практическая сторона сотрудничества была реализована в формате гуманитарного проекта ралли Куньмин – Калькутта (К2К). Отметим, что с момента создания такого проекта до его реализации прошло шесть лет. В октябре 2013 г. Куньмин и Калькутта стали городами-побратимами.

Китайская сторона активно развивала деятельность по региональному сотрудничеству, что привело к формулированию инициативы «Один пояс, один путь», представленную Председателем КНР Си Цзиньпином в конце 2013 г. Она была подкреплена и согласована с большинством стран Азии, так как весь 2013 г. премьер Госсовета Ли Кэцян совершал визиты в эти страны на предмет создания крупного общерегионального проекта под эгидой Китая. В мае 2013 г. Ли Кэцян во время официального визита в Индию предложил по итогам подписание «Совместного заявления», в котором подчеркивалась роль экономического коридора БКИМ [21]. В частности, были определены две важных составляющие – развитие взаимосвязи государств и территорий, а также развитие БКИМ на практике [22. P. 102]. Для изучения вопроса была создана специализированная совместная группа (Joint Study Group, JSG), первая встреча которой состоялась в Куньмине (КНР) 18–19 декабря 2013 г. В следующем году представители четырех стран договорились о предоставлении отдельных отчетов по странам для дальнейшего изучения условий развития проекта.

В 2015 г. в Янгоне (Мьянма) состоялся 12-й раунд переговоров по субрегиональному сотрудничеству, на них обсуждались облегчение процедур приграничной торговли, развитие транспортных коммуникаций, а также гуманитарное сотрудничество. На форуме отмечалось, что по-прежнему основной остается проблема бедности, однако китайская сторона имеет опыт борьбы с данной проблемой, которым он активно готов делиться с другими странами [23]. Третья встреча представителей рабочей группы прошла 24–25 апреля 2017 г. в Калькутте, было достигнуто соглашение о повышении уровня договоренностей до межгосударственного [21].

На сегодняшний день имеются существенные возможности и ресурсы для реализации проекта БКИМ, которые преимущественно сосредоточены в экономической сфере. Так, создание транспортного коридора практически сразу даст возможность появления общерегионального рынка с доступом товаров из одной части Азии по суше в другую (Южная, Западная, Юго-Восточная). Развитие транспортной инфраструктуры также даст толчок разработке полезных ископаемых, что позволит частично решить проблему безработицы в наиболее проблемных регионах сопредельных стран. Возможно перемещение некоторых трудозатратных производств и инвестиций из Китая в соседние страны. Платформа с широкой интеграционной повесткой способна развивать сотрудничество с имеющимися региональными механизмами при участии КНР (например, ЗСТ Китай – АСЕАН). Собственно, основа современного диалога – как раз развитие транспортной сети различной степени. Авторы выделяют несколько составляющих, которые можно реализовать для выхода проекта на стадию реализации:

– развитие инфраструктуры и связанности частей (авто- и железнодорожные магистрали, водные пути, создание современной сети аэропортов);

– развитие трубопроводной системы;

– развитие сельского хозяйства;

– развитие торговли и инвестиций [18].

Однако при всей важности регионального формата такого рода, БКИМ во многом остается заложником политических отношений. В частности, конфликтные ситуации в приграничных районах Индии и Китая привели к тому, что Индия проигнорировала приглашение на форум государств «Один пояс, один путь», который проходил в КНР в мае 2017 г. Данное событие позволяет сопоставлять реалии политического и экономического сотрудничества двух стран. При любом ухудшении политической ситуации это незамедлительно сказывается и на экономике. Для Китая такая позиция неприемлема и он в дальнейшем будет

искать пути решения данной проблемы. Индийская сторона хотя и не высказывается за прекращение сотрудничества в других форматах и на площадках международных организаций, может использовать субрегиональный экономический проект в качестве рычага давления. В итоге КНР и Индии необходим как минимум новый двусторонний формат сотрудничества, в который бы не входили (что можно оговорить на встречах) многосторонние соглашения.

Вариантом развития ситуации является постепенное формирование отдельных частей проекта БКИМ, а после их завершения – соединение с соседними государствами. В частности, это создание пилотных свободных экономических зон в формате БКИМ, таких как сухопутный контейнерный порт Дакка-Камалапур (Бангладеш), международный сухопутных порт Куньмин-Тэнцзюнь (КНР), международный сухопутный порт Калькутта-Дургапур (Индия), международный сухопутный порт Мандалай (Мьянма) и т.д.

Кроме того, проектные решения также могут выйти на более высокий уровень. Так, существует зона свободной торговли Китай – АСЕАН, зона свободной торговли Индия – АСЕАН и ЗСТ АСЕАН, которые являются крупнейшими межрегиональными проектами высокого уровня. С конца 2016 г. начала обсуждаться свободная торговая зона АТР (Asia-Pacific Free-Trade Area).

Китай также может предложить отдельные решения различных уровней. Соединение частей БКИМ и ОПОП позволяет выдвигать новые инициативы. Так, КНР для стимулирования развития торговли может предложить «Информационный Шелковый путь», в рамках которого предполагается развитие торговли, инфраструктуры и телекоммуникаций. Однако проект тормозится индийской стороной.

И Китай, и Индия заинтересованы в развитии зоны свободной торговли с Бангладеш и Мьянмой, однако только свободная торговля не является ключевым пунктом договоренностей. Слабым местом в развитии отношений с этими государствами являются проблемы администрирования, налоговая система, конфликтный потенциал, заложенный в политической системе. Без реформирования этих сфер невозможны полномасштабное участие Бангладеш и Мьянмы в крупных межрегиональных проектах и привлечение инвестиций.

Возможно взаимодействие КНР и Индии в формате зоны свободной торговли Южной Азии (South Asian Free Trade Area, SAFTA) [24], существующей с 2004 г., в который включены преимущественно страны региона Индийского океана и нет Китая. В данном случае необходимо приглашение его туда Индией. Также реализуются проект межрегионального сотрудничества «Меконг – Ганг» (Mekong-Ganga Cooperation), созданный еще в 2000 г., и Инициатива стран Бенгальского залива по многоотраслевой технико-экономической кооперации (Bay of Bengal Initiative for Multi-Sectoral Technical and Economic Cooperation, BIMSTEC). Часть механизмов выросла из формата АСЕАН. Однако можно отметить распыление ресурсов между проектами, часть из которых вообще являются конкурентными и не могут быть осуществлены одновременно.

С момента принятие Китаем инициативы «Один пояс, один путь» она становится ключевой для развития региональных проектов, в том числе в Южной и Юго-Восточной Азии. БКИМ стал пилотным проектом для реализации инициативы, для этого китайская сторона готова вкладывать существенные ресурсы, включая финансовую и технологическую помощь, развивать гуманитарные связи. На этапе до 2013 г. реализация БКИМ затормозилась главным образом из-за политических и территориальных споров КНР и Индии, однако с момента провозглашения Китаем инициативы ОПОП он несколько сгладил свою позицию на региональном уровне, а также попытался нормализовать отношения с Индией. Хотя на данном этапе Индия не входит в ОПОП, она заинтересована в развитии экономического коридора, в данной связи реализация проекта возможна, однако она требует более четких и конкретных решений всех стран, включая политику «малых шагов».

ЛИТЕРАТУРА

1. Maoz Z., Terris L., Kuperman R.D., Talmud I. International Relations: A network approach. Presentation at the Gilman Conference on a New Directions in International Relations, Yale University, February 21–23, 2003. URL: https://www.academia.edu/3002186/International_Relations_A_Network_Approach_1_International_Relations_A_Network_Approach
2. Bacon K. A Theory of Connectivity // Harvard Law Bulletin, Fall 2012. October 1. URL: https://today.law.harvard.edu/book–review/a-theory-of-connectivity/
3. Srivastava P. Regional Corridors Development in Regional Cooperation // Asian Development Bank Economics, Working Paper Series. 2011. № 258. July 6. URL: https://www.adb.org/sites/default/files/publication/28889/ewp-258.pdf
4. Developing Economic Corridors in South Asia. Asia Development Bank, Philippines, 2014. P. 15–44. URL: https://www.adb. org/sites/ default/files/publication/162073/developing-economic-corridors.pdf
5. Lai T.L., Tang J.Q., Yin H. Spatial Economics in the Era of One Belt One Road and Counter-Globalization // Modern Economy. 2018. № 9. P. 61–66.
6. Fujita M., Krugman P., Vehables A.J. The Spatial Economy. Sities, Regions, and International Trade. The MIT Press, Cambridge, Massachusetts. London, 1999. 382 p.
7. NanYa jiaotong zoulang de geng guangfan. Jingji liyi // Sina.com. 15.01.2019. URL: https://cj.sina.com.cn/ articles/view/1735501411/6771a66301900i0nb$
8. NanYa yanjiu. Diyuan zhengzhi quanli jiegou chongtu xiade Meng Zhong Yin Mian jingji zoulang jianshe // Zhongguo zhoubian anquan yanjiu zhongxin. 10.04.2018. URL: http://www.sohu.com/a/227861420_619333
9. Mao Min, Pu Yun. Jiaotong yunshu zoulang yanjiu zongshu // Shijie keji yanjiu yu fazhan. 2006. Vol. 28, № 5. P. 76–81.
10. Zhongguo yidai yilu wang. Wu tong. 05.01. 2019. URL: https://www.yidaiyilu.gov.cn/info/iList.jsp?tm_id=96
11. Стратегия развития ШОС до 2025 года. Шанхайская организация сотрудничества. URL: http://sco-russia.ru/load/1013640805
12. Си Цзиньпин призвал ускорить создание экономического коридора Китай – Монголия – Россия // Сообщение информационного агентства ТАСС, 15 апреля 2019. URL: https://tass.ru/ekonomika/6376830

13. Rahman M. BCIM Economic Corridor: An Emerging Opportunity // The Daily Star. 2014. March 5. URL: https://www.thedailystar.net/bcim-economic-corridor-an-emerging-opportunity-15533
14. Prof Rahman: BCIM-economic corridor: an emerging opportunity // The Daily Star. 2014. June 9. URL: https://www.thedailystar.net/23rd-anniversary-2014-economy-investment-and-business/bcim-economic-corridor-an-emerging-opportunity-15533
15. Yunnan fazhanlishi (История развития Юньнани) // Tripc.net. 2010. April 4. URL: http://news.tripc.net/gonglue/6270.html
16. Yunnan qiyou: Rongqu "Yidai yilu", fuwu Yunnan mianqian NanYa DongNanYa fushe zhongxin jianshe (Толчок для Юньнани: вхождение в «Один пояс, один путь», строительство центра для обслуживания радиальной структуры в ЮА и ЮВА) // Qinghua kejiyuan. 20.11.2017. URL: http://www.tuspark.com/index.php?m=content&c=index&a=show&catid=28&id=899
17. Indiresan P.V. Regional Cooperation. The Kunming Initiative // Frontline. 2000. Vol. 17, is. 07. April 01–14. URL: https://front line.thehindu.com/static/html/fl1707/17070980.htm
18. Siddiqui M.S. Kunming Initiative and sub-regional free trade // The Financial Express. 2017. September 15. URL: https://thefin ancialex-press.com.bd/views/kunming-initiative-and-sub-regional-free-trade-1505490137
19. Chongqing luoji pizhun gang zi xiangmu chao 2800 ge fenxi renshi zhichu gangqiji yu (Чунцин предварительно одобрил более 2 800 проектов по развитию сухопутного порта. Анализ механизмов и высказывания специалистов) // Dongfang zixun. 30.11.2017. URL: http://mini. east-day.com/a/171130191323078.html
20. Karim M.A., Islam F. Bangladesh – China – India – Myanmar (BCIM) Economic Corridor: Challenges and Prospects // The Korean Journal of Defense Analysis. 2018. Vol. 30, № 2. P. 283–302.
21. Tapping potential of connectivity through BCIM-EC // Belt&Road News, February 18, 2019. URL: https://www.beltandroad. news/2019/02/18/tapping-potential-of-connectivity-through-bcim-ec/
22. Panda J.P. India-China Relations: Politics of Resources, Identity and Authority in a Multipolar World Order. L. ; N.Y. : Routledge, 2016.
23. Zheng Fengtian. China's Successful Experience in Poverty Reduction // China Focus. 10.12.2018. URL: http://www.cnfocus.com/china-s-successful-experience-in-poverty-reduction/
24. South Asian Association for Regional Cooperation (SAARC). URL: http://www.saarc-sec.org/Agreements/69/

Статья представлена научной редакцией «История» 3 июля 2019 г.

Economic Corridors in South Asia and "One Belt, One Road" Initiative During 2000–2010s

Vestnik Tomskogo gosudarstvennogo universiteta – Tomsk State University Journal, 2019, 445, 96–101.
DOI: 10.17223/15617793/445/13

Wang Chaolin, Tomsk State University (Tomsk, Russian Federation). E-mail: wangchaolin@ngs.ru

Keywords: economic corridor; One Belt, One Road; sub-regional cooperation; China; India; Myanmar; Bangladesh.

The article is devoted to the problem of regional and sub-regional integration in South Asia during 2000s and 2010s. In the early 1990s, nations of South Asia started to use a new concept of regional and sub-regional integration with the support of international organizations such as the Asian Development Bank (ADB) and other structures. This was a concept of sub-regional economic integration on trade and investment. But in case of South Asia questions of territorial disputes and trans-border instability marked this idea as unreal. India and China, China and Myanmar, India and Bangladesh started a process of regional negotiations and consultations about models for real integration. Some of these led to establishing of the Bangladesh-China-India-Myanmar Forum for Regional Cooperation (BCIM). In 2013 China announced a worldwide "One Belt, One Road" Initiative (OBOR or BRI). Also Chinese prime-minister Li Keqian, during his visit to India, mentioned that "both sides" must improve mechanisms for regional stability and cooperation in security agenda. In South Asia, the previously established concept of Forum transferred into an economic corridor within BCIM. Since the early 2010s, China has incorporated this corridor into "One Belt, One Road" Initiative. Theoretical basis was developed under the ADB auspices by researchers, e.g., Pradeep Srivastava. This concept of economic corridors was also part of the theory of connectivity and Paul Krugman's spatial economy theory. On these grounds, Chinese researchers developed the concept of corridors, mainly transport and economic (*zoulang* in Chinese). The author believes that some regional and sub-regional economic corridors can improve regional economy, but they need a strong support of external institutions (technical, financial, etc.). China has mutually beneficial examples of cooperation in multinational and multidimensional projects such as ASEAN-China Free Trade Area, Asia-Pacific Free-Trade Area negotiations and others. It can be a regional success both for China and India to use practical mechanisms of Mekong-Ganga Cooperation, South Asian Free Trade Area, Bay of Bengal Initiative for Multi-Sectoral Technical and Economic Cooperation, etc. for regional cooperation and acceleration of BCIM economic corridor. Before 2013 the BCIM Forum had a lot of barriers because of India-China political and territorial disputes. But after the OBOR implementation there were some steps for normalization of India-China relations. However, nowadays India is not a member of OBOR, India is interested in the economic corridor development.

REFERENCES

1. Maoz, Z. et al. (2003) *International Relations: A network approach.* Presentation at the Gilman Conference on a New Directions in International Relations. Yale University. February 21–23. [Online] Available from: https://www.academia.edu/3002186/International_Relations_A_Network_Approach_1_International_Relations_A_Network_Approach.
2. Bacon, K. (2012) A Theory of Connectivity. *Harvard Law Bulletin.* Fall. October 1. [Online] Available from: https://today.law.harvard.edu/book–review/a-theory-of-connectivity/.
3. Srivastava, P. (2011) Regional Corridors Development in Regional Cooperation. *Asian Development Bank Economics, Working Paper Series*. 258. July 6. [Online] Available from: https://www.adb.org/sites/default/files/publication/28889/ewp-258.pdf
4. Asia Development Bank. (2014) *Developing Economic Corridors in South Asia*. Asia Development Bank, Philippines. pp. 15–44. [Online] Available from: https://www.adb.org/sites/ default/files/publication/162073/developing-economic-corridors.pdf.
5. Lai, T.L., Tang, J.Q. & Yin, H. (2018) Spatial Economics in the Era of One Belt One Road and Counter-Globalization. *Modern Economy*. 9. P. 61–66.
6. Fujita, M., Krugman, P. & Vehables, A.J. (1999) *The Spatial Economy. Sities, Regions, and International Trade*. Cambridge, Massachusetts; London: The MIT Press.
7. Sina.com. (2019) *NanYa jiaotong zoulang de geng guangfan. Jingji liyi*. 15.01.2019. [Online] Available from: https://cj.sina.com.cn/ articles/view/1735501411/6771 a66301900i0nb$.
8. Zhongguo zhoubian anquan yanjiu zhongxin. (2018) *NanYa yanjiu. Diyuan zhengzhi quanli jiegou chongtu xiade Meng Zhong Yin Mian jingji zoulang jianshe*. 10.04.2018. [Online] Available from: http://www.sohu.com/a/227861420_619333
9. Mao Min & Pu Yun. (2006) Jiaotong yunshu zoulang yanjiu zongshu. *Shijie keji yanjiu yu fazhan*. 28 (5). pp. 76–81.

10. Yidaiyilu.gov.cn. (2019) Zhongguo yidai yilu wang. *Wu tong*. 05 January. [Online] Available from: https://www.yidaiyilu.gov.cn/info/iList.jsp?tm_id=96
11. Shanghai Cooperation Organization. (n.d.) *Strategiya razvitiya ShOS do 2025 goda* [SCO development strategy until 2025]. [Online] Available from: http://sco-russia.ru/load/1013640805
12. TASS. (2019) *Si Tszin'pin prizval uskorit' sozdanie ekonomicheskogo koridora Kitay – Mongoliya – Rossiya* [Xi Jinping called for speeding up the creation of the China–Mongolia–Russia economic corridor]. 15 April. [Online] Available from: https://tass.ru/ekonomika/6376830.
13. Rahman, M. (2014) BCIM Economic Corridor: An Emerging Opportunity. *The Daily Star*. March 5. [Online] Available from: https://www.thedailystar.net/bcim-economic-corridor-an-emerging-opportunity-15533.
14. *The Daily Star*. (2014) Prof. Rahman: BCIM-economic corridor: an emerging opportunity. June 9. [Online] Available from: https://www.thedailystar.net/23rd-anniversary-2014-economy-investment-and-business/bcim-economic-corridor-an-emerging-opportunity-15533.
15. Tripc.net. (2010) *Yunnan fazhanlishi*. April 4. [Online] Available from: http://news.tripc.net/gonglue/6270.html.
16. Qinghua kejiyuan. (2017) Yunnan qiyou: Rongqu "Yidai yilu", fuwu Yunnan mianqian NanYa DongNanYa fushe zhongxin jianshe. 20 November. [Online] Available from: http://www.tuspark.com/index.php?m=content&c=index&a=show&catid=28&id=899.
17. Indiresan, P.V. (2000) Regional Cooperation. The Kunming Initiative. *Frontline*. 17 (07). April 01–14. [Online] Available from: https://frontline.thehindu.com/static/html/fl1707/17070980.htm.
18. Siddiqui, M.S. (2017) Kunming Initiative and sub-regional free trade. *The Financial Express*. September 15. [Online] Available from: https://thefin ancialexpress.com.bd/views/kunming-initiative-and-sub-regional-free-trade-1505490137.
19. *Dongfang zixun*. (2017) Chongqing luoji pizhun gang zi xiangmu chao 2800 ge fenxi renshi zhichu gangqiji yu. 30 November. [Online] Available from: http://mini. eastday.com/a/171130191323078.html.
20. Karim, M.A. & Islam, F. (2018) Bangladesh – China – India – Myanmar (BCIM) Economic Corridor: Challenges and Prospects. *The Korean Journal of Defense Analysis*. 30 (2). pp. 283–302.
21. *Belt&Road News*. (2019) Tapping potential of connectivity through BCIM-EC. February 18. [Online] Available from: https://www.beltandroad.news/2019/02/18/tapping-potential-of-connectivity-through-bcim-ec/.
22. Panda, J.P. (2016) *India-China Relations: Politics of Resources, Identity and Authority in a Multipolar World Order*. London; N.Y.: Routledge.
23. Zheng Fengtian. (2018) China's Successful Experience in Poverty Reduction. *China Focus*. 10 December. [Online] Available from: http://www.cnfocus.com/china-s-successful-experience-in-poverty-reduction/
24. *South Asian Association for Regional Cooperation (SAARC)*. [Online] Available from: http://www.saarc-sec.org.

Received: 03 July 2019

Вестник Томского государственного университета. 2019. № 445. С. 102–106. DOI: 10.17223/15617793/445/14

УДК 94:327(47+57)(510)“1955”

В.Г. Дацышен, Сюй Хайцзяо

ОТПРАВКА РАБОЧИХ ИЗ ПРОВИНЦИИ ХЭБЭЙ В СССР В 1955 г. ИЗ ИСТОРИИ РУССКО-КИТАЙСКИХ ОТНОШЕНИЙ

Рассматриваются проблемы набора и отправки в СССР китайских рабочих. Работа написана на основе документов из китайских архивов, с использованием российских материалов. Воссоздается историческая картина согласования вопросов и реализация программы отправки китайских рабочих в 1955 г. из провинции Хэбэй. Завершение программы в условиях начавшейся между СССР и КНР холодной войны привело к тому, что эта страница истории взаимодействия двух народов не оставила яркого следа.

Ключевые слова: китайские рабочие; Хэбэй; советско-китайские отношения.

В истории русско-китайских отношений важными и интересными были и остаются вопросы китайской миграции в России. Особым периодом истории русско-китайских отношений было тесное сотрудничество между СССР и КНР в 1950-е гг.

Несмотря на популярность истории китайской миграции в России и советско-китайского сотрудничества, исследований о китайских рабочих, приехавших в СССР в 1950-х гг., пока немного. Первые публикации, специально посвященные истории приехавших в СССР в середине 1950-х гг. китайских рабочих, появились лишь в постсоветской историографии. О китайцах, живших и работавших в Иркутской области, писали исследователи А.А. Хомякова [1] и М.В. Кузнецов [2]. Проблемы истории китайских рабочих в Перми 1950-х гг. освещены в обобщающей работе М.С. Каменских [3]. Однако, в силу ограниченности источниковой базы советского происхождения и специфики задач, стоящих перед исследователями, в российской историографии не рассматривались проблемы набора китайских рабочих, направленных в СССР в 1955 г.

В Китае так же изучается история китайских рабочих в Советском Союзе в 1950-х гг. В 2011 г. в Китае была опубликована книга о рабочих из уезда Цинъюань провинции Хэбэй для участия в коммунистическом строительстве и трудового обучения в СССР [4]. Этими вопросами занимались известный историк из Хэбэй Дай Цзянбин, молодой ученый из Шанхая Гу Цзикунь и др. Ряд исследований китайские ученые проводят совместно с российскими коллегами. Например, историки из провинции Шаньдун сотрудничают с уральскими китаеведами, историки и русисты их Хэбэйского педагогического университета взаимодействуют с учеными и аспирантами из Сибирского федерального университета.

Тем не менее история миграции китайских рабочих в СССР в 1950-х гг. изучена недостаточно, а специальных исследований, посвященных проблемам набора, отправки и состава рабочего контингента, в российской историографии на сегодняшний день нет. В китайской исторической литературе также данная проблема раскрыта недостаточно. Для изучения выше озвученных вопросов и написания статьи привлечены документы из архивов России и КНР. В основе работы лежат документы делопроизводственного характера и материалы личного происхождения, впервые переведенные на русский язык.

Период 1950-х гг. был временем активного сотрудничества и взаимодействия между СССР и КНР в различных сферах производства, науки и культуры. Важной частью советско-китайского сотрудничества было обучение китайцев в СССР. На советских предприятиях прошли практику свыше 10 тыс. китайских инженеров, техников и рабочих. Опираясь на этот опыт, в 1954 г. советское правительство предложило руководителям КНР направить значительное количество китайских рабочих в Сибирь. Китайский историк пишет: «12 октября 1954 года Китай и Советский Союз подписали соглашение о сотрудничестве. Согласно документу, китайское правительство должно было послать работников для поездки в Советский Союз и организовать эту поездку. Советское государство гарантировало, что китайские рабочие будут пользоваться равными с советскими рабочими правами на получение жалованья и социальных льгот» [5. С. 104–105]. 8 ноября 1954 г. в Пекине состоялись специальные переговоры между Дэн Сяопином и И.В. Архиповым. Дэн Сяопин заявил: «Мы в основном удовлетворены вторым вариантом соглашения, содержание не имеет никаких проблем, но текст договора обе стороны должны проверять» [6. Ф. 137. Оп. 1. Д. 134]. Стороны обсудили вопросы заработной платы и отчислений китайскими рабочими денег домой. На переговорах решили не озвучивать рабочим все детали соглашения. Дэн Сяопин отметил, что китайское правительство создало специальную комиссию для контроля за работой китайцев за рубежом во главе с Чжан Се.

После согласования вопросов было принято секретное Постановление Совета Министров СССР от 17 января 1955 г. № 92-49/с «О наборе в КНР рабочих для участия в коммунистическом строительстве и трудового обучения в СССР». Затем была создана совместная советско-китайская комиссия по набору китайских рабочих с местопребыванием переменно в Москве и Пекине. Приказом начальника главного управления трудовых резервов при Совете министров СССР от 22 января 1955 г. были установлены условия набора китайцев [7. С. 255–256].

Набор рабочих из КНР планировалось осуществить в мае-июле 1955 г. сроком на три года. Китайских рабочих планировалось завести в 22 российских региона и в Казахстан. В феврале 1955 г. Чжоу Эньлай издал срочную телеграмму, в которой говори-

лось: «В плане на 1955 г. отправить 80 000, собранных из провинций Шаньдун, Хэбэй, Хэнань, Аньхой, Цзянсу... набираются, как правило, молодые крестьяне, демобилизованные солдаты... готовые поехать за границу, а также безработные старшеклассники, в возрасте 18–35 лет, здоровые, согласные на ручной труд, сознательные и не имеющие темного прошлого» [6. Ф. 137. Оп. 1. Д. 11]. 11 марта 1955 г. Государственный совет КНР направил в провинцию Хэбэй и еще шесть других провинций, в Министерство путей сообщения, Министерство здравоохранения и другие ведомства телеграммы, призвав всех быть готовыми организовать и подготовить все, в том числе кадры и помещения, для выполнения достигнутых соглашений по набору и отправке в СССР рабочих.

Министерство путей сообщения собрало специальную комиссию, а также предложило сосредоточить отправлявшихся в СССР рабочих на крупных станциях, в том числе в Баодин и Шицзячжуан. 7 апреля Управление по набору китайских рабочих определило разнарядку по провинциям, по которой провинция Хэбэй должна была направить в СССР 21 150 человек [8. Ф. А101. Оп. 1. Д. 346. Л. 59]. Были разработаны правила набора и требования к кандидатам на работу в СССР.

В это время в Советском Союзе активно готовились к приему рабочих из Китая. Например, в Иркутской области, куда позднее прибыла первая партия рабочих из Хэбэя, местное бюро областного комитета КПСС приняло постановление, в котором говорилось: «а) обеспечить подготовку жилых помещений для размещения китайских рабочих… не позднее, чем за месяц до прибытия… б) организовать общественное питание китайских рабочих. Обеспечить предприятия общественного питания продовольствием и специями для приготовления национальных блюд... в) лично встречать прибывающих китайских рабочих… Организовать культурно-бытовое и медицинское обслуживание китайских рабочих» [9. Ф. 127. Оп. 44. Д. 55. Л. 97]. За подготовку к приему китайских рабочих в Усолье-Сибирском отвечал лично председатель городского комитета КПСС П.Б. Кацуба.

Весной 1955 г. с обеих сторон возникли опасения в связи с планами столь масштабного завоза китайских рабочих в СССР. 15 апреля 1955 г. Н.С. Хрущев направил Мао Цзэдуну письмо, в котором сообщил: «нашим Госпланом и различными правительственными ведомствами был вскрыт дополнительный внутренний трудовой потенциал, который образуется после сокращения ненужных административных должностей и развития механизации труда, так что в текущем году мы рассчитываем на существующий внутренний трудовой потенциал... С учетом вышеизложенного, ЦК КПСС считает необходимым отложить набор китайских рабочих до 1956 года» [6. Ф. 137. Оп. 1. Д. 11]. Китайская сторона согласилась с предложением советского правительства отложить отправку китайских рабочих. Но когда 29 апреля посол П.Ф. Юдин сообщил, что ЦК КПСС не считает целесообразным отправку китайских рабочих в СССР, Лю Шаоци предложил отправить все же несколько сотен или тысяч рабочих для приобретения опыта. Советское правительство согласилось с китайским предложением, изъявив готовность принять тысячу китайских рабочих. 4 мая 1955 г. представители двух стран, Чжан Се и Власов согласовали планы набора и отправки в СССР 1 тыс. китайских рабочих из уезда Цинъюань провинции Хэбэй. Реализация этого плана была назначена на июнь-июль 1955 г. Экспериментальной площадкой был выбран уезд Цинъюань. Обусловлен был выбор тем, что в этом уезде раньше других и наиболее оперативно были проведены предварительные мероприятия по набору рабочих. За оставшийся до июня месяц только в этом уезде можно было полностью провести работы по сбору рабочих.

На первом этапе проводилась работа по пропаганде и набору рабочих согласно первоначальным планам. Эта работа проводилась до 19 апреля 1955 г., когда Государственный совет КНР издал чрезвычайное уведомление о приостановке работ по отправке рабочих в СССР. В апреле 1955 г. в уезде Цинъюань было собрано 4 330 заявок от китайцев на поездку в СССР. После этого в уезде Цинъюань эти работы были на некоторое время остановлены.

Второй этап работ начался после того, как СССР и КНР согласовали второй план, об отправке 1 тыс. рабочих. 30 апреля Государственный совет КНР официально уведомил руководство провинции Хэбэй, что в уезде Цинъюань необходимо завершить работу по набору рабочих в СССР и не позднее начала июля организовать отправку 1 тыс. рабочих в Советский Союз. И тогда Цинъюань перезапустил остановленную работу, которая продолжалась до 11 июля 1955 г. В уезде Цинъюань для опыта набора рабочих была выбрана волость Чжунжань. Несмотря на возникшие в ходе кампании по набору и отправке в СССР рабочих сложности, руководство уезда Цинъюань успешно выполнило поставленные перед ним задачи. Была проделана кропотливая работа, включая пропаганду, физическое обследование кандидатов, отбор кандидатов по морально-нравственным и деловым качествам.

В соответствии с новыми планами 1 408 человек прошли предварительный отбор для отправки за границу. В числе отобранных 1 тыс. рабочих 482 человека были членами Китайской коммунистической партии. Большинство, 866 человек, были в возрасте от 18 до 25 лет. Среди них 678 чел. окончили как минимум начальную школу. Подавляющее большинство набранных для отправки в СССР хэбэйцэв составляли местные крестьяне [10. Ф. 895. Оп. 3. Д. 352. Л. 91–94]. В качестве переводчиков для отправки в СССР пригласили преподавателей русского языка из разных китайских университетов.

Вместе с рабочими готовились к поездке в СССР ответственные партийные работники и переводчики. 30 мая в Хэбэйском провинциальном комитете КПК получили срочную телеграмму, в которой говорилось о необходимости сформировать рабочую группу из опытных и авторитетных кадровых работников для поездки вместе с рабочими в СССР. Эти работники должны были изучить и передать другим провинциям опыт размещения первой партии китайских рабочих в СССР и сотрудничества по этому вопросу с советскими коллегами. В конечном итоге в СССР вместе с ра-

бочими выехали четыре кадровых китайских работника из уезда Цинъюань.

С 11 по 19 июня 1955 г. был проведен медицинской осмотр у первой партии кандидатов на выезд в СССР. Медкомиссию успешно прошли 508 человек из 963 кандидатов, из которых разрешение на выезд получили 430 человек. 25 июня 1955 г. закончилась медицинская комиссия для второй партии рабочих в уезде Цинъюань. Всего в уезде пришли на медкомиссию 1 685 человек, желавших поехать на работу в СССР, успешно ее прошли 1 307 человек, из которых и были выбраны запланированные 1 тыс. рабочих.

29 июня первая партия из 300 китайцев из волости Чжунжань была сформирована. Для их сопровождения прибыло три советских представителя. Рабочие получили предметы повседневного обихода и чистящие средства, а также китайские музыкальные инструменты и спортивный инвентарь. Рабочие прослушали лекции о советско-китайской дружбе и заполнили различные документы. С 1 по 5 июля были проведены церемонии подписания индивидуальных договоров китайскими рабочими. На станции Баодин 7 июля 1955 г. была погружена в поезд первая группа рабочих. Вторая партия рабочих, 700 человек, была погружена на поезд 11 июля. От станции Баодин до пограничной станции Маньчжурия эшелоны с рабочими проследовали за четыре ночи и три дня.

Разработанная в апреле 1955 г. программа набора и отправки рабочих из уезда Цинъюань в СССР была успешно реализована. Чжан Се сообщил Си Чжунсуну и Дэн Сяопину: «В этом году 1 000 молодых людей планируется отправить в Советский Союз... 6 июля отправили первую партию из 300 человек, 9 июля прибыли в Маньчжурию, 11 июля направили 700 человек, на 14 июля назначено прибытие в город Маньчжурия» [6. Ф. 137. Оп. 1. Д. 7]. 11 и 15 июля представитель китайского Управления по набору рабочих за границу Ян Шижэнь подписал документы о пересечении границы.

Первым советским пунктом, куда прибыли китайские рабочие, была пограничная станция Отпор (совр. Забайкальск). Каждый рабочий здесь получил продукты в дорогу: рис, мясные и соевые консервы, яйца, хлеб, сахар. Кроме того, китайцы получили наличные деньги по три рубля на сутки дороги. Следует отметить, что китайцы не съели и половины выданных им продуктов, считая их негодными для еды. Эти продукты они отдали русским проводникам или выбросили из поезда.

13 июля 1955 г. первая бригада китайских рабочих в составе 298 человек, во главе с Чжай Цуньхуй, прибыла в Бурятию, поселок Холтосон Закаменского района для участия в строительстве завода по производству вольфрама и марганца. 18 июля в рабочие прибыли в город Усолье-Сибирский. Здесь остались около 400 человек во главе с Дуань Минцинь и Ван Кайсань. Как сообщалось в партийных документах: «В Усолье-Сибирское прибыла большая группа дружественного нам Китайского народа. День их встречи был воскресный. На зданиях города были приветственные лозунги. Тысячи трудящихся города вышли встречать посланцев Китая. Привокзальная площадь станции была заполнена юношами и девушками городских промышленных предприятий, партийными, советскими и хозяйственными руководителями. Звуки музыки заполняли воздух» [7. Ф. 127. Оп. 44. Д. 55. Л. 97–98]. Остальные рабочие, около 300 человек во главе с Сюнь Цуйчжоу, поехали далее на запад, в Молотов (совр. Пермь). Уральский исследователь пишет: «Первая партия китайцев в 302 человека прибыла в Молотов 21 июля 1955 года…» [11. С. 29].

Группа китайских рабочих в Усолье-Сибирском отличалась стабильностью. Согласно документам Муниципального архива г. Усолья-Сибирского, численность контингента китайских рабочих, трудившихся в тресте «Востоктяжстрой» в 1955–1960 гг., была следующей: 1955 – 397 человек, 1956 – 406 человек, 1957 – 392 человек, 1958 – 395 человек, 1959 – 362 человек, 1960 – 336 человек [2. С. 300]. В Бурятии так же постоянный контингент китайских рабочих ограничивался прибывшими в 1955 г. рабочими из Хэбэя. Лишь в Пермь в 1956 г. приехали дополнительно около 1 тыс. рабочих из провинций Шаньдун и Хэнань. Почти все китайцы первые три года, согласно контракту, отработали на своих местах. Лишь несколько человек в 1956 г. было выслано за плохое поведение в Китай.

Приехавшие на советские предприятия и стройки китайцы не знали русского языка. С ними приехало несколько китайских переводчиков. С китайцами также работали русские реэмигранты из Китая, владевшие китайским языком. Периодически китайских рабочих в СССР посещали специальные комиссии или официальные представители из Китая.

В июне 1958 г. истекал трехлетний контракт на работу хэбэйцев из уезда Цинъюань. Представители этого уезда выезжали в Москву для встречи с китайским посольством. В ходе встречи китайское посольство изложило свои взгляды на вопросы, связанные с нахождением китайских рабочих в СССР. Обязательств китайская сторона по истечению 3-летнего контракта больше не имела. Пекин был заинтересован в возвращении китайских рабочих на родину, где они могли принести пользу благодаря полученным на советских предприятиях знаниям и умениям. Советская сторона имела противоречивые взгляды на проблему, но местные власти и хозяйственные руководители были заинтересованы в сохранении китайских рабочих на своих предприятиях.

В июле 1958 г. китайские рабочие выезжали домой, чтобы навестить родственников. Некоторые вступили в брак и потом поехали в СССР уже с семьей. Подавляющее большинство китайских рабочих подписали контракт на следующий срок – с июля 1958 г. по июль 1961 г. В июне 1961 г. многие из китайских рабочих уже не стали продлевать контракт и вернулись на родину.

На последнем этапе работы китайцев в СССР уже мало что оставалось от былой русско-китайской дружбы. В направленной из Иркутска в Союз советских обществ дружбы и культурной связи с зарубежными странами справке говорилось: «По информации председателя отделения общества советско-китайской дружбы в Усолье-Сибирском т. Радыгина И.И., китай-

ские товарищи до отъезда в Китай, куда они ежегодно выезжают на отдых, были настоящими друзьями. Но, вернувшись летом 1962 г. в Усолье, они стали совсем другими. Снизили активность посещения собраний, кино, торжественных заседаний, митингов, демонстраций и вечеров дружбы, куда приглашаются каждый раз. Они ликвидировали кружки по изучению русского языка. Хуже стали работать, не выполнять производственные нормы» [9. Ф. Р-2883. Оп. 1. Д. 6. Л. 105].

Не все китайские рабочие вернулись на родину. Часть из женившихся на русских девушках китайцев, всего несколько десятков человек, остались жить в СССР. Были среди китайских рабочих и погибшие. Памятниками истории китайской трудовой миграции в Советской Сибири остались монументы на кладбищах в городах Перми, Усолье-Сибирское и др., сооруженные в мае 1963 г.

Длительное пребывание китайских трудовых мигрантов в сибирских городах является важной и показательной страницей истории русско-китайского взаимодействия и сотрудничества. Однако завершение этой программы в условиях начавшейся между СССР и КНР холодной войны привело к тому, что эта страница истории взаимодействия двух народов не оставила яркого следа в истории. На это указывает тот факт, что в истории и России и Китая на долгое время этот сюжет оказался забытым.

ЛИТЕРАТУРА

1. Хомякова А.А. Китайцы в Усолье-Сибирском. К вопросу об изменении представлений о китайцах в русском обществе // Преподавание истории и культуры стран Азии в средней и высшей школе России: исторический опыт и современные проблемы. Красноярск : КГПУ, 2008. Вып. 3. С. 194–198.
2. Кузнецов М.В. Китайские рабочие в Усолье-Сибирском (1955–1963 гг.) // Иркутский историко-экономический ежегодник. 2010. Иркутск : БГУЭП, 2010. С. 298–303.
3. Каменских М.С. Китайцы на Среднем Урале в конце XIX – начале XXI в. СПб. : Изд-во Маматов, 2011. 352 с.
4. Дуань Сюфэн, Ли Синьсо. Цинъюань 1955: Фу Су юань цзянь. Бейцзин : Изд-во. «Синьхуа», 2011. [段秀峰、李新锁 清苑1955: 赴苏援建 北京 新华出版社]。Цинъюань 1955: На стройки Советского Союза. Пекин : Синьхуа, 2011. (на кит. яз.).
5. Ян Шушен. Механизм социальной мобилизации китайских рабочих в 1950 годы // Китайские рабочие в СССР: опыт антропологического осмысления : сб. материалов междунар. науч.-практ. конф. (г. Пермь, 14–15 мая 2015 г.) / отв. ред. М.С. Каменских. Пермь : ПГГПУ, 2015. С. 104–116.
6. Центральный архив Государственного архивного управления Китайской Народной Республики (中华人民共和国国家档案局 中央档案馆).
7. Дацышен В.Г. Китайцы в Сибири XVII–XX: проблемы миграции и адаптации. Красноярск : Сибирский федеральный университет, 2008. 327 с.
8. Архив провинции Шаньдун (山东省档案馆).
9. Государственный архив новейшей истории Иркутской области.
10. Архив провинции Хэбэй (河北省档案馆).
11. Каменских М.С. Повседневный быт китайских рабочих в Молотовской области в 1950–60-е годы // Китайские рабочие в СССР: опыт антропологического осмысления: сб. материалов междунар. науч.-практ. конф. (г. Пермь, 14–15 мая 2015 г.) / отв. ред. М.С. Каменских. Пермь : ПГГПУ, 2015. С. 27–41.

Статья представлена научной редакцией «История» 11 апреля 2018 г.

Sending Workers from Hebei Province to the USSR in 1955. From the History of Russian-Chinese Relations

Vestnik Tomskogo gosudarstvennogo universiteta – Tomsk State University Journal, 2019, 445, 102–106.
DOI: 10.17223/15617793/445/14

Vladimir G. Datsyshen, Siberian Federal University (Krasnoyarsk, Russian Federation); Hebei Normal University (Shijiazhuang, China). E-mail: dazishen@mail.ru
Haijiao Xu, Siberian Federal University (Krasnoyarsk, Russian Federation). E-mail: xu_haijiao@mail.ru

Keywords: Chinese workers; Hebei; Soviet-Chinese relations.

The article focuses on the problems of recruitment and dispatch of Chinese workers from Hebei Province to the USSR in 1955. Due to the political situation and the inaccessibility of sources of Chinese origin, these events have not received sufficient attention in the Russian historical science. Chinese historians have been working on this topic together with Russian researchers since recently. They work with the aim of identifying and publishing sources. The dispatch of Chinese workers to Russia resulted from close cooperation between the USSR and the PRC in the 1950s. Negotiations on this issue were held at the end of 1954, and final decision was made in early 1955. It was planned to send 80,000 Chinese workers from different provinces of China, including Hebei, to 22 Russian regions and to Kazakhstan. However, during the project's implementation, in the spring of 1955, the plan was amended. As a result, only in the form of an experiment, it was agreed that several thousands of Chinese workers be sent to the USSR. The first region of China, which successfully solved the task of recruiting workers and was selected to be the first, was Hebei Province. On May 4, 1955, representatives of two countries agreed on plans to send to the USSR one thousand Chinese workers from Qingyuan County. In July 1955, two batches of Chinese workers were sent from the Baoding station to Transbaikal (Zabaykalsky Krai). Workers from Hebei were divided into three groups, staying at new work sites along the route: a plant in the region at the border of Buryatia with Mongolia, in Usolye-Sibirsky, Irkutsk Oblast, and in Perm (Molotov). The last group arrived in Molotov on July 21, 1955. In 1956, the second group of Chinese workers, recruited in the provinces of Shandong and Henan, arrived in the USSR. Chinese workers operated in construction, mining and other enterprises, in various positions and specialties, taking advantage of all social rights and privileges that existed in the USSR. After the end of a three-year contract in 1958, most Chinese workers extended their contracts, some returned home. A significant part of Chinese workers from Hebei extended their contracts for a third term. However, at the last stage of Chinese work in the USSR, in the early 1960s, not much remained from the former Russian-Chinese friendship. In 1963, the last Chinese workers returned to their homeland in the conditions of a "cold war" between the two countries. Not all Chinese workers returned home: some of them died and were buried in Russian cemeteries, monuments in their honor were built in Perm, Usolye-Sibirsky and other cities in May 1963. The long-term presence of Chinese labor migrants in Siberian cities is an im-

portant and integral part of Russian-Chinese history, interaction and cooperation. However, the cold war that ensued between the Soviet Union and the PRC had a negative effect on the entire project thereby scaling down its positive impacts.

REFERENCES

1. Khomyakova, A.A. (2008) Kitaytsy v Usol'e-Sibirskom. K voprosu ob izmenenii predstavleniy o kitaytsakh v russkom obshchestve [The Chinese in Usolye-Sibirsky. On changing ideas about the Chinese in Russian society]. In: Datsyshen, V.G. (ed.) *Prepodavanie istorii i kul'tury stran Azii v sredney i vysshey shkole Rossii: istoricheskiy opyt i sovremennye problemy* [Teaching the history and culture of Asian countries in the secondary and higher schools of Russia: historical experience and modern problems]. Is. 3. Krasnoyarsk: Krasnoyarsk State Pedagogical University. pp. 194–198.
2. Kuznetsov, M.V. (2010) Kitayskie rabochie v Usol'e-Sibirskom (1955–1963 gg.) [Chinese workers in Usolye-Sibirsky (1955–63)]. In: Levchenko, V.M. et al. (eds) *Irkutskiy istoriko-ekonomicheskiy ezhegodnik. 2010* [Irkutsk Historical and Economic Yearbook. 2010]. Irkutsk: Baikal State University of Economics and Law. pp. 298–303.
3. Kamenskikh, M.S. (2011) *Kitaytsy na Srednem Urale v kontse XIX – nachale XXI v.* [The Chinese in the Middle Urals in the late 19th – early 21st centuries]. St. Petersburg: Izd-vo Mamatov.
4. Duan Xufeng, Li Xinso. (2011) 段秀峰、李新锁. 清苑•1955: 赴苏援建. 北京:新华出版社.
5. Jan Schushen. (2015) [The mechanism of social mobilization of Chinese workers in the 1950s]. *Kitayskie rabochie v SSSR: opyt antropologicheskogo osmysleniya* [Chinese workers in the USSR: the experience of an anthropological analysis]. Proceedings of the International Conference. Perm. 14–15 May 2015. Perm: Perm State Humanitarian Pedagogical University. pp. 104–116. (In Russian).
6. 中华人民共和国国家档案局.中央档案馆. Central Archive of the State Archival Administration of the People's Republic of China.
7. Datsyshen, V.G. (2008) *Kitaytsy v Sibiri XVII–XX: problemy migratsii i adaptatsii* [The Chinese in Siberia in the 17th–20th centuries: problems of migration and adaptation]. Krasnoyarsk: Siberian Federal University.
8. 山东省档案馆. Archive of Shandong Province.
9. State Archive of Contemporary History of Irkutsk Oblast. (In Russian).
10. 河北省档案馆. Archive of Hebei Province.
11. Kamenskikh, M.S. (2015) [Everyday life of Chinese workers in Molotov Oblast in the 1950s and 1960s]. *Kitayskie rabochie v SSSR: opyt antropologicheskogo osmysleniya* [Chinese workers in the USSR: the experience of an anthropological analysis]. Proceedings of the International Conference. Perm. 14–15 May 2015. Perm: Perm State Humanitarian Pedagogical University. pp. 27–41. (In Russian).

Received: 11 April 2018

Вестник Томского государственного университета. 2019. № 445. С. 107–110. DOI: 10.17223/15617793/445/15

УДК 327

А.Д. Карин

ОБСУЖДЕНИЕ ПОЛЬСКОГО ВОПРОСА В КОНГРЕССЕ США В 1956–1957 гг.

Рассматривается позиция американского конгресса по польскому вопросу в 1956–1957 гг. Перемены, случившиеся в Польше в этот период, связанные с приходом к власти В. Гомулки и проводимыми им реформами, заставили американскую элиту задуматься о пересмотре политики в отношении официальной Варшавы. Определенную роль в выработке новых подходов сыграл конгресс США, с самого начала проявивший немалый интерес к польским событиям.

Ключевые слова: конгресс США; Польская Народная Республика; Познанский июнь; польско-американские отношения в 1950-х гг.

На сегодняшний день в историографии общепризнано, что начиная как минимум с 1944 г. польский вопрос играл довольно большую роль во время парламентских и президентских выборов в США[1]. Так, одной из причин, по которой администрация Ф.Д. Рузвельта некоторое время скрывала решения Тегеранской конференции по вопросу послевоенных границ, была боязнь утратить поддержку миллионов польских американцев на выборах 1944 г.

Польский вопрос продолжал сохранять свою актуальность, во время выборов 1948 и 1952 гг., когда пропаганда республиканской партии обвиняла демократическую администрацию в «продаже» Восточной Европы в Ялте, благодаря чему сумела перетянуть на свою сторону миллионы выходцев из восточноевропейских стран. При этом самой многочисленной группой восточноевропейцев, как известно, были именно польские американцы, составлявшие в этот период 7 млн человек [1. P. 33].

Неудивительно, что в сложившейся ситуации конгресс США проявлял повышенный интерес к политической конъюнктуре в странах социалистического лагеря, в том числе в Польше. Ярким примером тому служат создание и работа комиссии по расследованию Катынского дела. В 1951 г. при активном участии польской диаспоры была создана комиссия палаты представителей по расследованию массовых убийств польских военнопленных в Катыни и других местах. Комиссия пришла к выводу об ответственности за преступление Советского Союза и целенаправленном замалчивании этого факта администрацией Рузвельта [Ibid. P. 34]. В 1955 г. под эгидой американского конгресса был издан сборник документов и подготовлен подробный отчет, разоблачавший, по мнению авторов, агрессивную политику коммунистов в отношении Польши, призванный показать их подлинную природу и тактику [2, 3].

Начало 1956 г. не обещало никаких существенных изменений в отношении американских законодателей к польскому вопросу. Процесс десталинизации шел своим чередом и, казалось, находился под партийным контролем. Отдельных конгрессменов по-прежнему интересовало будущее потсдамских границ. К примеру, демократ из Мичигана Тадеуш Машрович в своей речи от 30 апреля подвергал критике идею пересмотра потсдамских границ в пользу Германии [4. P. 7304–7305]. Однако в этот период проблема признания послевоенных границ была еще далека от окончательного урегулирования[2].

3 мая 1956 в конгрессе отмечалось 165-летие конституции 1791 г. Традиционно много слов было сказано о вкладе американцев польского происхождения в становление и развитие Соединенных Штатов, а также о неизбежном крахе коммунистического режима в ближайшем будущем [4. P. 7401–7409]. Однако вплоть до познанских событий 1956 г. политическая ситуация в Польше оставалась на периферии общественного сознания, а режим Польской рабочей партии казался достаточно прочным. Познанский июнь радикально изменил сложившееся положение дел, приковав внимание всего мира к событиям в маленьком европейском городе[3].

Первая реакция на кровавые события в Познани, судя по документам, была сдержанной. Массовые выступления рабочих были восприняты как еще один симптом неизбежного будущего краха противостоящих «свободному миру» социалистических режимов [5. P. 11282]. Несколько дней спустя, когда стали прояснятся первые подробности событий в Познани, Сенат и палата представителей подготовили и приняли несколько резолюцией, содержание которых позволяет лучше понять позицию конгресса по данному вопросу.

2 июля Сенат в своей резолюции выразил поддержку жителям Познани и призвал президента продолжить настаивать на оказании гуманитарной помощи (речь шла о поставках продовольствия) со стороны США, несмотря на то что ПНР к тому времени уже ответила на это предложение решительным отказом [Ibid. P. 11575]. В тот же день представитель Индианы Рэй Мэдден зачитал в Палате представителей обращение отделения конгресса польских американцев штата Индиана. Основной лейтмотив документа заключался в требовании добиваться расследования познанских событий на уровне ООН. Данная идея была поддержана палатой представителей в резолюции № 574 от 3 июля, в которой также содержался призыв к президенту Эйзенхауэру принять все возможные дипломатические меры для предотвращения репрессий против участников восстания [5. P. 11775; 6].

Отдельные члены палаты в своих требованиях шли дальше и предлагали добиваться свободных выборов и демократизации общественно-политической жизни в Польше. Однако в сложившейся в этот период политической обстановке такие предложения оставались нереализуемыми. За исключением пропагандистских мер, у Вашингтона на тот момент попросту отсутствовали серьезные рычаги влияния на обстановку за

«железным занавесом». Кроме того, как отмечают современные исследователи, Д. Эйзенхауэру приходилось противостоять критике американских конгрессменов, намекавших, что президенту в силу возраста было уже трудно справляться со сложными вопросами мировой политики [7. С. 91]. Эти обстоятельства как нельзя лучше объясняют нежелание администрации ставить вопрос о выборах в ПНР в свою внешнеполитическую повестку.

Более того, Государственный департамент после некоторых колебаний отказался поддержать саму идею обращения в ООН с требованием международного расследования, так как, по оценке его сотрудников, этот шаг мог быть воспринят как вмешательство во внутренние дела суверенного государства и способствовать эскалации международной обстановки. В условиях, когда сколь угодно жесткие резолюции конгресса и заявления политиков не могли оказать влияние на политический климат в ПНР, Госдепартамент в целом склонялся к необходимости поддержания националистических тенденций в Восточном блоке. Итогом такой политики должно было стать формирования независимых от СССР «национал-коммунистических режимов» по типу югославского [8. P. 220].

Несколько месяцев спустя, когда ажиотаж вокруг познанских событий стал угасать, стартовали первые процессы над участниками восстания. При этом основное требование американских политиков было частично выполнено Варшавой. Процессы были открытыми, на них могли присутствовать западные корреспонденты, юристы и отдельные политики. Приговоры в отношении подсудимых оказались довольно мягкими, по крайней мере, по сравнению с предшествующим периодом сталинизма. Все это в значительной степени способствовало снижению интереса на Западе к содержанию самих процессов, однако интерес к политической ситуации в ПНР сохранялся [9. S. 289].

Приход к власти Владислава Гомулки был воспринят значительной частью американской политической элиты как событие, способствующее ослаблению единства социалистического лагеря. Многие чиновники государственного департамента, а также некоторые члены палаты представителей, увидели в нем «нового Тито», способного пойти на серьезное охлаждение в отношениях с Москвой. В ряде документов американской разведки отмечалась довольно высокая популярность Гомулки и его реформ у значительной части польского населения, что также делало его фигуру во многом привлекательной для Вашингтона [10. P. 1–2].

Вследствие изменения политической обстановки в ряде стран Восточной Европы, Соединенные Штаты предложили Польше экономическую помощь. Поначалу речь шла о поставках продовольствия, что потенциально должно было снизить цены на продукты питания, повысив таким образом уровень жизни населения. В дальнейшем помимо продовольствия стала рассматриваться возможность поставок необходимого для модернизации промышленности оборудования и предоставления кредитов. Все эти меры в совокупности должны были привести к снижению зависимости режима Гомулки от СССР, и в целом способствовать укреплению его позиций. Однако далеко не все политики, особенно члены Республиканской партии, были согласны с этой оценкой.

Уже в январе 1957 г. отдельные сенаторы стали подвергать жесткой критике американо-югославское сотрудничество. Одним из наиболее последовательных противников любой поддержки титовского режима являлся сенатор от Висконсина Джозеф Маккарти. Хотя Маккарти растерял к тому времени былое влияние, он продолжал заниматься политикой. В своих докладах сенатор доказывал, что любая поддержка Югославии, особенно военная, противоречит американским интересам, а мнение о том, что она ослабляет Советский Союз, безосновательно, так как конфликты между марксистскими режимами носят временный характер, однако все они неизменно остаются врагами США [11. P. 219–221]. Единомышленники сенатора в этом вопросе всячески отстаивали мысль о том, что помощь любым коммунистическим режимам может нанести существенный вред национальным интересам.

В конце февраля 1957 г. в Вашингтон для обсуждения деталей двустороннего сотрудничества прибыла польская делегация во главе с генеральным директором Министерства финансов Генрихом Котлицким. И в этот ответственный момент выяснялось, что многие конгрессмены не согласные с идеей оказания экономической помощи государству с коммунистической формой правления, даже если речь идет о режиме, проводящем реформы и отстаивающем национальные интересы. Периодически возникавшие в период с февраля по июнь 1957 г. дебаты о целесообразности оказания экономической помощи стали одним из факторов затягивания двусторонних переговоров.

Во второй половине марта демократ из Пенсильвании Даниэль Флуд выступил с речью «Польский национальный коммунизм – миф», в которой заявил, что варшавский режим, несмотря на патриотическую риторику, не изменил своих сущностных характеристик и не заслуживает поддержки [12. P. 4447]. Сторонники оказания такой поддержки в свою очередь высказывали опасения, что отказ от помощи Гомулке может привести к реваншу сталинистов или, по крайне мере, будет способствовать усилению их позиций [Ibid. P. 4771]. Довольно недвусмысленную позицию в вопросе развития двустороннего экономического сотрудничества, призванного облегчить жизнь простых людей, заняла польская диаспора. Все ведущие организации, начиная с самой крупной – конгресса польских американцев, высказались за такое сотрудничество.

В результате этих дискуссий складывалось впечатление, что конгресс все больше склонялся в пользу достижения соглашения с официальной Варшавой. Когда помощник Государственного секретаря Торстен Калиярви во второй половине марта выступил перед лидерами конгресса, стремясь убедить их признать Польшу за friendly nation, ему удалось убедить в своей правоте почти всех членов сенатской подкомиссии по европейским делам. Однако 31 марта в

прессу просочилась информация, в соответствии с которой ПНР якобы оказывает экономическую помощь Северному Вьетнаму, представляя таким образом угрозу демократии. Это вызвало новые споры о том, насколько активизация экономического сотрудничества между двумя странами соответствует национальным интересам США. Большое сомнение по этому поводу высказывал один из представителей правого крыла республиканской партии, лидер республиканского меньшинства в Сенате Уильям Ноуленд, а также некоторые другие политики [12. P. 5322].

Именно консервативный республиканец Ноуленд сделался в этот период наиболее активным противником идеи сотрудничества с режимом Гомулки. 17 апреля он зачитал на заседании Сената письмо одного журналиста, имя которого не называлось. В нем недвусмысленно проводилась мысль об ответственности нового польского лидера за жестокую политику в отношении немецкого меньшинства в период, когда он возглавлял Министерство по делам возвращенных территорий: «В это время Гомулка был министром, ответственным за западные провинции. Его методы изгнания немцев были ничем не лучше того, что Гиммлер и Франк делали в отношении поляков…» [13. P. 5905]. Автор также заявлял, что из-за прочных экономических связей социалистических государств помощь одному из них будет способствовать укреплению социалистической системы в целом.

В ответ на многочисленную критику и запросы со стороны сенатора Ноуленда заместитель госсекретаря Кристиан Гертер направил ему письмо, в котором попытался обосновать и разъяснить позицию администрации президента. Гертер указывал на то, что сотрудничество между Польшей и Северным Вьетнамом является обычной торговой сделкой, а не односторонней финансовой помощью, как неверно понял сенатор. Любое двустороннее соглашение будет содержать гарантии о том, что оборудование и продукция, купленные в США, не могут быть переданы Варшавой третьей стороне [Ibid. P. 5981]. Ноуленд внес это письмо в протокол слушаний в Конгрессе 18 апреля, отметив, что аргументы, в нем приведенные, не меняют его оценку ситуации.

Несмотря на оппозицию консервативных республиканцев, ко второй половине апреля чаша весов все более склонялась в пользу их оппонентов. Судя по всему, усилия администрации по отстаиванию своей позиции не пропали даром. В тот же, день что и Ноуленд, – 18 апреля, один из наиболее влиятельных демократов Майкл Мэнсфилд[4] выступил за оказание экономической поддержки новому польскому правительству, указывая на то, что переговоры зашли слишком далеко, следовательно, отказ от такой поддержки ослабит позиции реформаторского крыла рабочей партии ПНР и приведет к сворачиванию реформ [13. P. 6053]. Схожие оценки ситуации были высказаны в послании Конгресса польских американцев, в очередной раз выступившего за оказание помощи. В итоге после подписания польско-американского торгового соглашения 7 июня 1957 г. оно без особых проблем было одобрено обеими палатами.

Помимо несогласия значительной части конгрессменов, чья позиция способствовала затягиванию переговоров, большие разногласия вызывал вопрос о масштабах сотрудничества. Польская сторона рассчитывала на то, что размер предоставленных ей кредитов будет более 300 млн долл., это позволит приобрести необходимое продовольствие, хлопок, удобрение, машины для добычи угля и другие товары. Представители США предлагали существенно меньшую сумму в 50 млн долл., обещая в случае успеха увеличить ее в будущем. В итоге согласно июньскому соглашению Польша получила кредит в размере 48,9 млн долл., предназначенный в основном для закупок сельскохозяйственных товаров. Второе дополнительное соглашение, подписанное в августе, увеличило сумму кредита еще на 46,1 млн долл. В результате страна получила в 1957 г. экономическую помощь на общую сумму 95 млн долл. [14. P. 365].

Как утверждает В.П. Румянцев, в начале 1957 г. на первом месте в американской внешнеполитической повестке дня были вопросы, связанные с урегулированием Суэцкого кризиса и укреплением единства внутри НАТО, а проблемы восточноевропейской политики уходили на второй план [15. С. 100–101]. Но можно отметить, что политические изменения, происходившие в коммунистической Польше, и то, какую позицию должны занимать США по отношению к ним, тоже служили предметом оживленных дискуссий в Конгрессе. Идея активизации двустороннего экономического сотрудничества и оказания поддержки реформаторскому режиму Гомулки, продвигаемая Госдепартаментом, нашла немало противников в Конгрессе. Однако в ходе парламентских прений верх одержали сторонники оказания экономической помощи. В результате польско-американские соглашения 1957 г. получили поддержку большинства американских конгрессменов.

ПРИМЕЧАНИЯ

[1] В отечественной историографии под польским вопросом, как правило, понимают проблему восстановления польской государственности в годы Второй мировой войны, тесно связанную с вопросами территориального размежевания в послевоенной Европе. Зарубежные авторы нередко наполняют данный термин другим содержанием, включая в него помимо территориальных вопросов также проблему существования в Польше коммунистического режима, пришедшего к власти с нарушением демократических процедур.

[2] Согласно решениям Потсдамской конференции, проходившей с 17 июля по 2 августа 1945 г., восточные границы Германии были перенесены к западу до линии рек Одер–Нейсе. В результате Польша и в меньшей степени Советский Союз получили около четверти довоенной территории Германии. Однако решения конференции изначально рассматривались как временные, а окончательное урегулирование территориальных вопросов откладывалось на послевоенный период. Такое положение дел подтолкнуло ФРГ к отказу в первые послевоенные годы признать потсдамские границы, что служило одним из факторов, осложнявших международные отношения в Европе вплоть до начала 1970-х гг.

[3] 28–30 июня 1956 г. в Познани случились массовые демонстрации рабочих, требовавших улучшения условий труда. Попытки армии и спецслужб подавить демонстрации, быстро переросшие в беспорядки, привели к большому количеству жертв. События в Познани имели большой резонанс и способствовали возникновению острого политического кризиса в ПНР.

[4] В связи с вышесказанным следует отметить, что после промежуточных выборов 1954 г. и вплоть до выборов 1981 г. демократы располагали большинством в Сенате. Майкл Мэнсфилд в 1957–1961 гг. являлся помощником лидера сенатского большинства Линдона Джонсона.

ЛИТЕРАТУРА

1. Anti-Communist Minorities in the US. Political Activism of Ethnic Refugees, 2009. P. 277.
2. Appendix to committee report on communist takeover and occupation of Poland. Polish documents report of the select committee on communist aggression. Washington, 1955.
3. Special reports of select committee on communist aggression. Communist takeover and occupation. Washington, 1954–1955.
4. Congressional Record. Vol. 102, p. 6. P. 7177–8642.
5. Congressional Record. Vol. 102, p. 8. P. 10093–11514.
6. Congressional Record. Vol. 102, p. 10. P. 12981–14322.
7. Румянцев В.П. Д. Эйзенхауэр и решение об отправке американских войск в Ливан в 1958 г. // Вестник Томского государственного университета. 2007. № 305. С. 88–92.
8. National Security Council Report // Eastern Europe. Vol. XXV / General Editor John P. Glennon. Washington, 1990. P. 217–222.
9. Makowski E. Poznański Czerwiec 1956 – pierwszy bunt społeczeństwa w PRL. Poznań, 2001.
10. Prospects Hungary and Poland. 31 October 1956. URL: https://www.cia.gov/library/readingroom/document/cia-rdp79r00890a000700100032-4 (дата обращения: 19.02.2018).
11. Congressional Record. Vol. 103, p. 1. P. 1–1420
12. Congressional Record. Vol. 103, p. 4. P. 4235–5642.
13. Congressional Record. Vol. 103, p. 5. P. 5643–7060.
14. Wandcz Piotr S. The United States and Poland. Cambridge, 1980.
15. Румянцев В.П. Англо-американские переговоры по вопросам политики на Ближнем и Среднем Востоке (март–апрель 1957 г.) // Вестник Томского государственного университета. 2010. № 331. С. 100–105.

Статья представлена научной редакцией «История» 20 февраля 2019 г.

Discussion of the Polish Question in the US Congress in 1956–57

Vestnik Tomskogo gosudarstvennogo universiteta – Tomsk State University Journal, 2019, 445, 107–110.
DOI: 10.17223/15617793/445/15

Anton D. Karin, Tomsk State University (Tomsk, Russian Federation). E-mail: donfernando.karin@yandex.ru

Keywords: US Congress; Polish People's Republic; Poznan June; Polish-American relations in 1950s.

This article examines the position of the US Congress on the Polish question in 1956–7. Today, the study of this issue allows for a more detailed look at the various points of view that existed in the American ruling class with regard to the US policy towards Eastern European countries. Congress Records were used as the main source in the work. The changes that occurred in Poland during this period, connected with the coming to power of Vladislav Gomulka and his reforms, caused the American elite to think about revising the policy towards the official Warsaw. The great interest of the congressmen was caused by the unrest that took place in Poznan. The mass actions of the workers were perceived as another symptom of the inevitable future collapse of the socialist regimes opposing the "free world". A few months later, when the excitement around the Poznan events began to fade, the first trials of the participants of the uprising began. The main demand of American politicians was partly fulfilled by Warsaw. The trials were open, so they could be attended by Western correspondents, lawyers and individual politicians. The sentences against the defendants turned out to be rather mild, at least in comparison with the previous period of Stalinism. All this largely contributed to a decrease in the interest of the West in the content of the trials, but interest in the political situation in the country persisted. Gomulka's coming to power in October 1956 was perceived in different ways. The State Department considered the new Polish leader as the "second Tito", inclined to hold a policy independent of the USSR. Such a policy, in the opinion of the State Department officials, was in full accordance with the interests of the United States, and had to be supported by Washington. However, not everyone in Congress agreed with such an assessment. Many senators and members of the House of Representatives expressed great doubt about the expediency of supporting the Gomulka regime, as of any other Marxist regime. Their fears were based on the fact that Warsaw could use US funds to support communist governments in other countries. On the other hand, many congressmen agreed with the position of the State Department, and the Polish diaspora supported Poland's economic assistance. When the delegation of the Polish People's Republic, headed by Director General of the Ministry of Finance Henry Kotlitsky, arrived in Washington in late February 1957 to hold negotiations, the interest in this issue increased significantly. The debate broke out in Congress with renewed vigor and continued with varying degrees of intensity for several months. In the end, the point of view of the supporters of activating US-Polish relations prevailed, and the agreement on economic cooperation was supported by the Congress. At the end of the work, the author comes to the conclusion that the US Congress was able to play an important role in developing new foreign policy approaches of the Eisenhower administration.

REFERENCES

1. Zake, I. (2009) *Anti-Communist Minorities in the US. Political Activism of Ethnic Refugees.* New York: Palgrave Macmillan.
2. Select Committee on Communist Aggression. (1955) *Appendix to committee report on communist takeover and occupation of Poland. Polish documents report of the select committee on communist aggression*. Washington: US Government Printing Office.
3. Select Committee on Communist Aggression. (1954–1955) *Special reports of select committee on communist aggression. Communist takeover and occupation*. Washington: US Government Printing Office.
4. Congressional Record. Vol. 102, p. 6. P. 7177–8642.
5. Congressional Record. Vol. 102, p. 8. P. 10093–11514.
6. Congressional Record. Vol. 102, p. 10. P. 12981–14322.
7. Rumyantsev, V.P. (2007) D. Eyzenkhauer i reshenie ob otpravke amerikanskikh voysk v Livan v 1958 g. [D. Eisenhower and the decision to send American troops to Lebanon in 1958]. *Vestnik Tomskogo gosudarstvennogo universiteta – Tomsk State University Journal*. 305. pp. 88–92.
8. Glennon, J.P. (ed.) (1990) *National Security Council Report. Eastern Europe.* Vol. 25. Washington, D.C. pp. 217–222.
9. Makowski, E. (2001) *Poznański Czerwiec 1956 – pierwszy bunt społeczeństwa w PRL*. Poznań: Wydaw.
10. CIA. (1956) *Outline – Hungary and Poland*. 31 October 1956. [Online] Available from: https://www.cia.gov/library/readingroom/document/cia-rdp79r00890a000700100032-4. (Accessed: 19.02.2018).
11. Congressional Record. Vol. 103, p. 1. P. 1–1420.
12. Congressional Record. Vol. 103, p. 4. P. 4235–5642.
13. Congressional Record. Vol. 103, p. 5. P. 5643–7060.
14. Wandycz, P.S. (1980) *The United States and Poland.* Cambridge: Harvard University Press.
15. Rumyantsev, V.P. (2010) Anglo-American negotiations on problems of the Middle East policy (March–April 1957). *Vestnik Tomskogo gosudarstvennogo universiteta – Tomsk State University Journal*. 331. pp. 100–105. (In Russian).

Received: 20 February 2019

Вестник Томского государственного университета. 2019. № 445. С. 111–116. DOI: 10.17223/15617793/445/16

УДК 94(47) 623-9

В.П. Кирьянов

СОВЕРШЕНСТВОВАНИЕ ОПТИЧЕСКИХ ПРИБОРОВ НАБЛЮДЕНИЯ И НАВЕДЕНИЯ В СИСТЕМЕ УПРАВЛЕНИЯ ОГНЕМ БОЕВЫХ МАШИН В РККА С 1918–1945 гг.

Рассматриваются процессы развития и совершенствования материально-технической базы Рабоче-крестьянской Красной армии в 1918–1945 гг., а конкретно исследуются оптические приборы наблюдения боевых машин на примере танков. Анализируются изменения тактико-технических характеристик перископических прицелов, комбинированных приборов наблюдения и др. Проводится сравнительный анализ советской и германской техники этого рода.
Ключевые слова: оптические приборы; прибор наблюдения; прицел; бронетанковые войска.

Оптика с давних пор помогает людям познавать окружающий мир. Она вошла в нашу повседневную жизнь, широко проникла в наш быт и твердо встала на службу человеку. Применение ее в различных сферах объясняет огромную значимость и может называться одним из каналов восприятия нами окружающего мира. Бинокли, дальномеры, фото-, кинотехника, телескопы, микроскопы и даже обыкновенные очки – все это используется человеком для различных нужд. Но в данной статье речь пойдет о значимости оптических приборов в военном деле.

Цель данной статьи – осветить историю эволюции отечественного оптического приборостроения, используя исторические события, продемонстрировать важность научных изобретений в этой области, а также проследить путь качественного изменения оптических приборов наблюдения и наведения в системе управления огнем боевых машин в Рабоче-крестьянской Красной армии (РККК) с 1918–1945 гг.

В статье анализируются исторические документы, связанные с военными периодами отечественной истории. Используются материалы, описывающие тактико-технические характеристики оптических приборов наблюдения, проводится сравнительный анализ оптических приборов войск вермахта и РККА.

История военной оптики началась достаточно давно. Свое начало она берет с античной эпохи, после чего активно начинает развиваться в эпоху географических открытий, однако с появлением гладкоствольного оружия наблюдается приостановление эволюции оптических приборов, так как оружие прицеливалось «на глаз» в силу большого рассеивания снарядов. С появлением нарезного ствола в 60-е гг. XIX в. дальность стрельбы оружия и его точность заметно возросли, в результате чего развитие прицельной техники набирало новые обороты, которые не сбавляются до настоящего времени.

Оптические приборы стоят на вооружении практически во всех подразделениях армий мира. Зачастую они определяли исход многих операций и сражений. Оптические приборы на боевой технике, в особенности на танках, являются необходимым условием успешного выполнения боевых задач. Эта грозная сила «слепа» без оптических приборов. Ведь обычная яма может стать препятствием для танка и ограничить его боеспособность. Оптические дальномеры могут спасти экипажу жизнь, сохранить танк и помочь уничтожить врага на достаточно безопасном расстоянии.

Первая мировая война привнесла качественно новые элементы, методы и средства ведения боевых действий. Наряду с усовершенствованием подводных лодок как составной части военно-морского флота, использованием химического оружия и созданием военной авиации появление тяжелой бронетехники в виде танков стало одним из ключевых новшеств. Проекты и опытные образцы бронированных орудий на гусеничном ходу разрабатывались большинством стран еще задолго до начала войны. Однако процесс развития нового типа бронированной техники был затруднен и встречал сопротивление со стороны военных министерств. Мотивировалось это тем, что громоздкие машины не способны осуществлять в полной мере возложенные на нее боевые задачи. Отсутствие маневренности, качественных приборов наблюдения и наведения, а также отсутствие систем внутренней безопасности экипажа затрудняли работу в конструкторских бюро. Тем не менее первые образцы, проявившие себя в битве на Сомме, доказали необходимость дальнейшего развития танкового дела [1. С. 1].

История отечественного танкостроения берет начало с 1920 г., когда на Сормовском заводе был выпущен первый танк типа «М» (малый) «Борец за свободу тов. Ленин» или же, как его называли, «Русский Рено» (название пошло от французского танка «Рено», по чертежам которого и был сконструирован отечественный прототип) [Там же. С. 2]. В первые два десятилетия конструкторскими бюро было разработано более 50 моделей танков, около 10 из них находились в серийном производстве, такие как: Т-24 (1931 г.), ТГ – танк Гроте (1931 г.), Т-28 (1933 г.), Т-26 (1933 г.), Т-35 (1933 г.), БТ-7М (1933 г.), Т-34 и КВ. На первом этапе все отечественные танки имели на вооружении пулеметы и малокалиберные пушки. Прицеливание велось при помощи открытых прицелов с целиком и мушкой.

В 1929 г. советским руководством принимается и реализуется программа по развитию бронетанковых войск с целью достижения высоких тактико-технических характеристик защиты вооружения и улучшения маневренности и проходимости танков. Также в этой программе отводилось место и для усовершенствования приборов управления стрельбой [2. С. 3]. На данном этапе возникли трудности в связи с нехваткой специалистов оптико-электронного приборостроения. В результате был сделан запрос на разра-

ботку танковых прицелов в Германии, но качество немецких приборов не было удовлетворительным. Тогда в Казани было создано конструкторское бюро, в которое входили отечественные и зарубежные специалисты. К 1933 г. было разработано порядка 70 комплектов перископических прицелов наводчика и перископических панорам командира для боевых машин. После проведения войсковых испытаний были выявлены недочеты и просчеты, которые породили новый виток работ по улучшению оптического оборудования. Стоит отметить, что на первых этапах создания опытных образцов приборы были технологически сложными в исполнении, и поэтому большинство экспериментальных образцов было с дефектами: неверная передача углов от пушки по отношению к визирной оси или отсутствие четкости и стабилизации изображения.

В 1933 г. на Ленинградском оптико-механическом заводе был разработан, а затем в Красноярске поставлен на производство, первый танковый телескопический прицел (ТОП). С этого момента началась история отечественного танкового приборостроения. Данный прибор предназначался для наведения танкового орудия и пулемета на цель, а также для осуществления наблюдения за местностью. Прицел имел шкалу боковых поправок и шкалу дальности стрельбы из пулемета, что позволяло вводить поправки на движение целей. Конструктивно прицел представляет собой телескопическую трубу, устанавливаемую на пушке таким образом, чтобы ее визирная ось при нулевых установках шкал была параллельна оси канала ствола (рис. 1). Оптические характеристики прицела: кратность увеличения – 2,5; угол обзора – 15 гр.

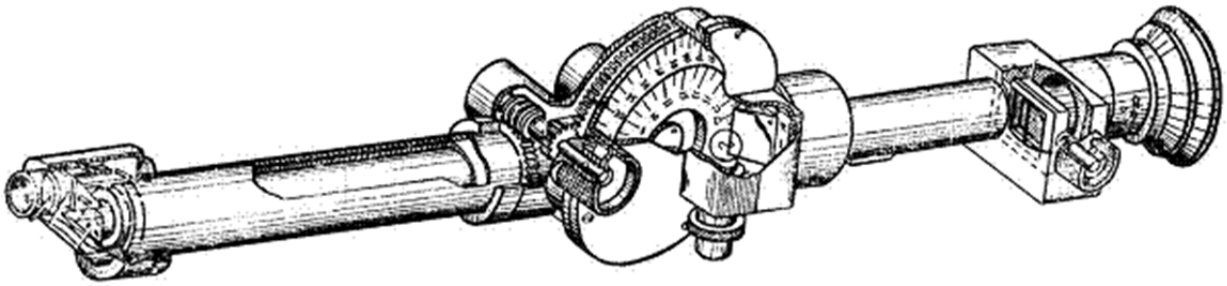

Рис. 1. Телескопический прицел ТОП [3. С. 6]

Осознавая, что наблюдение за периметром и поиск цели при движении танка – не менее важные задачи, чем стрельба сходу, в 1934–1935 гг. в конструкторском бюро ЛОМЗ на базе прицела ТОП было разработано гироскопическое устройство, с помощью которого через ленточную связь осуществлялась стабилизация нижней призмы прицела. Тем самым осуществлялась стабилизация поля зрения в вертикальной плоскости. Впоследствии прицелу был присвоен индекс «ТОС» [4. С. 4]. Спустя некоторое время данный прицел начал поступать в войска, после чего был выявлен один существенный недостаток: при работе танка гироскоп заваливался, в результате этого происходила потеря поля зрения. Для предотвращения завала в состав прицела были введены три кнопки для стабилизации: две по вертикали и одна по горизонтали. К сожалению, это вызвало еще больше трудностей для наводчиков, после чего они были сняты с производства и вооружения. Необходимо отметить, что в 1945 г., после окончания войны, советские специалисты, работая в фирме «Карл Цейс» в Германии, обнаружили трофейный образец прицела ТОС, в котором немецкие специалисты ввели усовершенствование в конструкцию гироскопического узла за счет электрической коррекции гироскопа. Этот принцип коррекции был использован в последующих послевоенных разработках.

На место ТОП пришла новая разработка, которая была запущена в серийное производство – первый отечественный перископический прицел ПТ-1 (рис. 2). Данный прицел использовался для наведения и стрельбы из орудия и спаренного пулемета, а также для кругового обзора на поле боя. ПТ-1 – это панорамный перископ, который позволяет наблюдать из-за укрытия и обеспечивать круговой обзор по горизонту вращением только головной части прибора при неподвижном корпусе и окуляре. Основным преимуществом прицела ПТ-1 по сравнению с прицелом ТОП является то, что наводчик может работать с прицелом без изменения положения своего корпуса (в прицеле ТОП изменялось положение окуляра при движении пушки в вертикальной плоскости, и наводчику необходимо было отслеживать эти перемещения). Оптические характеристики прицела: увеличение – 2,5; поле зрения – 26 гр. Параллельно с ПТ-1 была разработана и производилась танковая командирская панорама ПТК, которая также служила прибором наблюдения за периметром. Все три оптических прибора (прицела): ТОП, ПТ-1 и ПТК, находились в серийном производстве вплоть до 1943 г.

По мере совершенствования боевого вооружения приборы также приобретали принципиально новые функции для повышения эффективности боевой машины. Вследствие уменьшения величины углов прицеливания из-за увеличения скорости снарядов потребовался новый прибор. В 1938 г. на вооружение поступает новый танковый телескопический прицел ТМФ (рис. 3). В связи с разнообразием танкового парка к концу 30-х гг. потребовались приборы с конкретными модификациями для выполнения определенных задач. На основе базового прицела ТМФ разработаны и освоены в произ-

водстве его модификации: ТМФП, ТМФП-1, ТМФД-7, Т-5, ТОД-6, ТОД-9, ЮТ-15. Конструктивно они отличались длиной, геометрией посадочных мест, дистанционными шкалами.

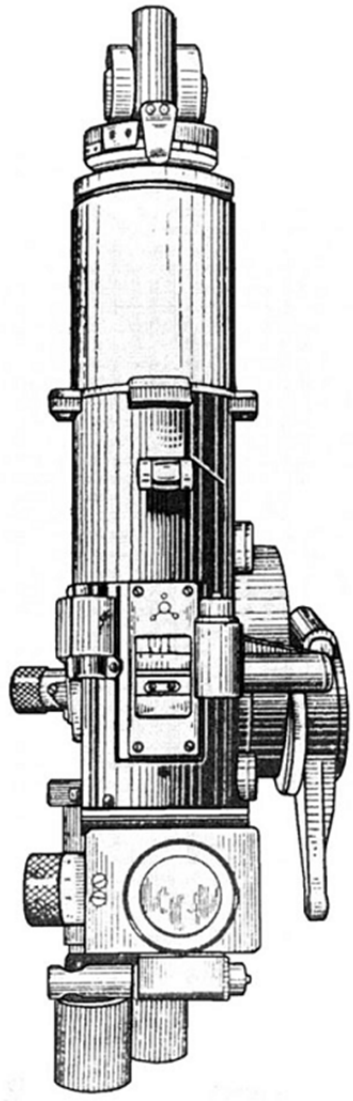

Рис. 2. Перископический прицел ПТ-1 [5. С. 6]

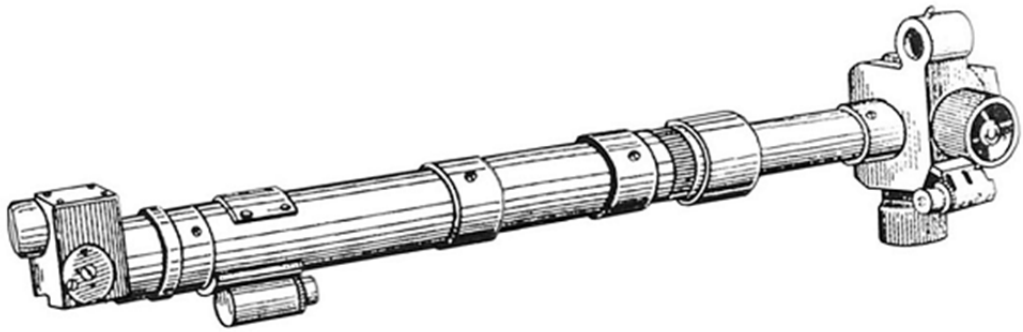

Рис. 3. Телескопический прицел ТМФ [6. С. 6]

Последней довоенной модификацией оптического оснащения боевой машины стал телескопический шарнирный прицел ТШ, в котором были устранены все недостатки предыдущих моделей (рис. 4). Прицел ТШ имеет увеличение 4, поле зрения – 16 гр.

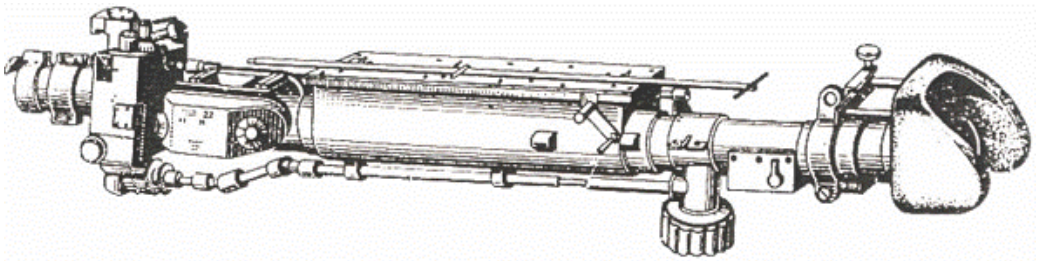

Рис. 4. Телескопический шарнирный прицел ТШ [7. С. 6]

В период с 1918 по 1930-е гг. Советский Союз не участвовал в военных кампаниях, поэтому реальную эффективность приборов наведения и наблюдения в системе управления огнем у боевых машин невозможно было оценить по достоинству. Тем не менее отечественная военная техника не уступала зарубежным аналогам. Так, к примеру, на начальном этапе Второй мировой войны советские танки КВ всех модификаций и Т-34-76 многократно превосходили немецкие танки Panzerkampfwagen III Ausf. G («Панцерваффе» тип-3) и Panzerkampfwagen IV Ausf F («Панцерваффе» тип-4). В плане оптической оснащенности на КВ были установлены следующие приборы: телескопический прицел ТМФД-7, перископический прицел ПТ4-7 (у наводчика), оптические прицелы ПУ (для стрельбы из пулеметов), прожектор (для подсветки в темное время суток), командирская панорама ПТ-К и 4 перископических наблюдательных прибора по периметру башни, а также 2 перископических наблюдательных прибора имел механик-водитель. В итоге советский «Кировец» имел всего 11 дневных оптических приборов. Ночных оптических приборов – один. Для стрельбы с закрытых позиций существовал боковой уровень. Особенность танка в том, что отечественные конструкторы сразу пошли по пути создания специализированного наблюдательного комплекса для командира.

В свою очередь у немецкого танка Panzerkampfwagen III Ausf. G имелось следующее оптическое оснащение: телескопический прицел TZF.Sa у наводчика, командир и заряжающий имели в совокупности 9 визирных щелей и ни одного специального оптического прибора, кроме ручного бинокля командира; поворотным перископическим смотровым прибором KFF.1 и 2 визирными щелями обладал механик-водитель. Подводя итог оснащению немецкого PZ, получается, что всего оптических приборов на танке установлено 2, а ночные приборы отсутствуют.

Скудное оснащение оптикой и чрезмерное количество визирных щелей – 12, которые хоть и улучшают обзор из танка, но служат и брешью в его броне, понижают его боевую эффективность. Подобная ситуация и со средними танками Т-34 и Panzerkampfwagen IV Ausf. F, что делает немецкий танк более уязвимым перед советскими танками (таблица).

Сравнение вооружения советских и немецких оптических приборов танков

Тип танка	Год выпуска	Кол-во приборов	Кол-во щелей
КВ-1 (СССР)	1939–1942	12	5
Т-34 (СССР)	1939–1948	6	5
Panzerkampfwagen III Ausf. G (Германия)	1938–1943	2	9
Panzerkampfwagen IV Ausf F (Германия)	1937–1945	2	8

Превосходство в оснащенности советских танков оптическими приборами ярко было продемонстрировано в 1941 г. Тогда, 20 августа 1941 г. по направлению к Красногвардейску (Гатчина) нацистскими войсками осуществлялась переброска танковых подразделений. Заранее в этом районе был расположен в укрытии танк КВ-1 под командованием старшего лейтенанта Зиновия Григорьевича Колобанова. При проявленном героизме, смекалке солдат Красной армии, а также благодаря продуманным действиям командира и при помощи оптических приборов с большой дальности были уничтожены в сумме 22 немецких танка Panzerkampfwagen III Ausf. G, которые не сразу смогли обнаружить танк Колобанова в силу слабой оснащенности приборами и потеряли достаточное количество танков до момента обнаружения КВ. Похожий случай произошел и 13 июля 1942 г., когда КВ-1, под командованием лейтенанта Семёна Васильевича Коновалова уничтожил 16 танков, одну бронемашину и 8 автомобилей пехоты противника [8]. Эти героические примеры показывают важность применения оптики в танковых войсках. И хотя немецкие танки были оснащены лучшим вооружением и броней, они проигрывали из-за своей «слепоты» [9, 10].

Переходя ко второй половине Великой отечественной войны необходимо отметить коренные изменения в оснащении танков оптикой. У советских танков наблюдался некоторый регресс. Многие приборы заменялись визирными амбразурами и командирскими башенками, так как в 1943 г. советская промышленность была подорвана по материальной и качественной составляющим и выпуск оптики был сокращен. Но даже все это не уменьшило превосходства советской оптики над немецкой. Прожектор для подсветки цели также был снят с советских танков, потому что по опыту боевых действий он имел слишком малый период работоспособности. Оптический пулеметный прицел был заменен диоптрическим. Танковые войска вермахта пошли по пути необходимого прогресса в установке оптики на свои машины.

Так, сравнивая советскую машину КВ-85 и немецкий Т-6 «Тигр», можно проследить следующую ситуацию: наводчик КВ-85 для наведения на цель имел два прицела – телескопический прицел 10Т-15 и перископический прицел ПТ4-15; у командира был перископический вращающийся прибор МК-4, дающий сектор обзора 360 гр. В качестве резервного средства наблюдения имелось 6 визирных щелей в командирской башенке. Для стрельбы из кормового 7,62-миллиметрового пулемета ДТ использовался оптический прицел ПУ, который также активно применялся и в пехоте. Механик-водитель и наводчик в сумме имели 3 перископических прибора МК-4 и несколько визирных щелей. Тем самым мы видим, что всего устанавливалось 7 оптических приборов и 9 визирных щелей. Также здесь необходимо отметить и новый прибор МК-4, массовое производство которого началось в 1942 г.

Танк Т-6 «Тигр», по сравнению со своими предшественниками – танками PZ, имел в два раза превосходящую по оптическим приборам оснащенность. Телескопический прицел TZF.9b (увеличение – 2,5, угол поля зрения – 23 гр.) был на вооружении наводчика, командир для обнаружения цели использовал 6 визирных отверстий в командирской башенке. Заряжающий мог пользоваться перископическим прибором в крыше башни и визирной щелью в правом борту башни. Механик-водитель использовал визирную щель и неподвижный перископический прибор в крышке люка. Радист-пулеметчик пользовался оптическим прицелом KZF.2 7,92-миллиметрового пулемета и неподвижным перископическим прибором в крышке люка. В итоге Т-6 имел 4 оптических прибора и 9 визирных щелей. Однако в совокупности «Тигр» превосходил советский КВ-85 в броне и пушке.

Последний год войны для немецкой промышленности был крайне тяжелым, а вот для советской наоборот. Однако в состоянии отчаяния немцы начали производство сверхтяжелых и, как они предполагали, превосходящих по всем параметрам танков и ПТ-САУ. Jagtiger, Tigr-2 («Королевский тигр»), Mouse. Это были хорошие машины, но они имели и свои довольно значимые минусы. Таких минусов было в разы меньше у нового советского танка ИС-2, который предназначался для уничтожения сильнобронированных машин вермахта.

Танки Германии не получили новой оптической оснащенности. На них, также как и на Т-6, устанавливалось по 4 оптических прибора. Танк «Иосиф Сталин» имел следующие новые виды оптических приборов: два телескопических прицела ТШ-17 (увеличение – 4, поле зрения – 16 гр.), перископический прицел ПТ4-17. Все тот же зарекомендовавший себя в боях перископический вращающийся прибор МК-4, дающий сектор обзора 360 гр. В качестве резервного средства наблюдения имелись 6 визирных амбразур в командирской башенке. Новый телескопический прицел ППУ-8Т использовался для стрельбы из кормового 7,62-миллиметрового пулемета ДТ, далее коллиматорный прицел К8-Т – для стрельбы из зенитного 12,7-миллиметрового пулемета ДШК. У заряжающего и механика-водителя – по-прежнему перископический прибор МК-4 в количестве 3 штук. В дополнение к ним в бортах башни имелись 3 визирные щели. Всего 9 оптических приборов, 8 визирных щелей. На некоторых машинах впервые стали устанавливаться приборы ночного видения, однако они были несовершенными и использовались только для улучшения маскировки танка ночью, так как механик-водитель мог видеть на 20–25 м, что помогало при движении и никак не могло помочь при ведении стрельбы.

Подводя итог, следует отметить, что советское оптическое приборостроение шло по пути умеренного развития. В различных ситуациях на фронте, в тылу и исходя из общей ситуации в стране, в любой хронологический период наблюдались объяснимые тенденции к развитию, а иногда и регрессу отечественного приборо- и танкостроения. На начальных этапах советская научно-техническая база не могла обеспечить технику качественными приборами и прицелами, поскольку это было принципиально новое поле деятельности для ВПК СССР. За короткие сроки конструкторские бюро смогло предложить оптимальные варианты, которые бы обеспечивали достаточно высокую конкуренцию иностранным производителям. Развитие производства оптических приборов не уступало по значимости производству стрелкового оружия и ставилось по важности изобретения наравне с ним. С началом Великой отечественной войны изобретение оптических приборов переходит в новую ускоренную фазу. Каждый год выпускаются новые образцы оптики, в том числе и пехотной. Изначально советское военное руководство, понимая важность оптики, устанавливало достаточное количество приборов на танки. Они способствовали повышению общей боевой эффективности машин. Легендарные танковые бои, где оптика играла далеко не последнюю роль, доказывали ее важность и необходимость, так как обычные визирные отверстия, которые в основном использовались немецким танкостроением, а во второй половине ВОВ и советским (в силу ограниченности оптики, себестоимости производства, прочих затрат и проблем), были как брешь в броне танка. Амбразуры не давали такого обзора, какой могли предоставить танкистам приборы, в результате чего немецким командирам приходилось очень часто покидать танк для изучения обстановки с помощью биноклей, что создавало опасность для их жизни. В последние годы войны СССР смог нарастить базу оптических приборов и продолжить полноценно оснащать свои танковые войска различными вариантами прицелов, не отказываясь и от запасных визирных амбразур в командирской башне. Советские приборы зачастую превосходили немецкие по техническим характеристикам и сыграли важную роль в достижении победы в Великой отечественной войне. Победа советским танкистам на полях сражений давалась очень нелегко, и в этом заслуга, безусловно, инженеров и ученых, трудившихся в тылу, совершенствуя и развивая оптические приборы наблюдения.

Развитие приборов наведения и прочей оптики не останавливается и сегодня. Появление различных лазерных прицелов является уже новинкой военной мысли и новым витком развития не только военной, но и оптики в целом.

ЛИТЕРАТУРА

1. Разумовский И.Т. Оптика в военном деле. М. : Изд-во ДОСААФ СССР, 1988. С. 3–8.
2. Игорь Край. Всемирная история нарезки. URL: https://weapon.temadnya.com/1300071887416855174/ vsemirnaya-istoriya-narezki-kak-narezali-stvoly-oruzhiya-v-proshlom/ (дата обращения: 08.12.2018).
3. Лиддел Гарт Б. 1914. Правда о Первой мировой. М. : Эксмо, 2009. 480 с.
4. Свирин М. Броня крепка. История советского танка. 1919–1937. М. : Яуза ; Эксмо, 2007. 384 с.
5. Каторин Ю.Ф., Волковский Н.Л., Тарнавский В.В. Уникальная и парадоксальная военная техника. СПб. : Полигон, 2003. 686 с.
6. Абрамов А.И. Эволюция танковых прицелов – от механических прицелов к системам управления огнем. Аналитический обзор // Контенант : науч.-техн. журн. 2017. Т. 16, № 3. С. 80–109.
7. Малышев Г. Военное обозрение. Бронетехника. URL: https://topwar.ru/18866-pribory-upravleniya-ognem-sovetskih-i-nemeckih-tankov-vtoroy-mirovoy-voyny-mify-i-realnost.html (дата обращения: 08.12.2018).
8. Легендарный бой Зиновия Колобанова // Марк Солонин. Персональный сайт историка. URL: http://www.solonin.org/live_legendarnyiy-boy-zinoviya (дата обращения: 08.12.2018).
9. Уфаркин Николай Васильевич. Герои страны Коновалов Семён Васильевич. URL: http://www.warheroes.ru/hero/hero.asp?Hero_id=4743 (дата обращения: 08.12.2018).
10. Свирин М. Танковая мощь СССР. М. : Яуза ; Эксмо, 2009.

Статья представлена научной редакцией «История» 26 марта 2019 г.

Improvement of Optical Devices for Surveillance and Guidance in Fire Control in the Red Army Tanks in 1918–45

Vestnik Tomskogo gosudarstvennogo universiteta – Tomsk State University Journal, 2019, 445, 111–116.
DOI: 10.17223/15617793/445/16

Viktor P. Kirianov, Tomsk State University (Tomsk, Russian Federation). E-mail: kirianov1970@gmail.com

Keywords: optical device; surveillance device; sight; armored troops.

This article discusses the processes of development and improvement of the material and technical base of the Workers' and Peasants' Red Army in 1918–45, and specifically explores the optical devices for surveiling combat vehicles on the example of tanks. It also analyzes changes in the tactical and technical characteristics of periscopic sights, combined surveillance devices, etc. A comparative analysis of the Soviet and German devices of this kind is carried out. The aim of this work is a detailed coverage of the history of the evolution of optical devices for surveillance in the Red Army combat vehicles. A wide range of sources and literature, namely scientific and technical manuals and textbooks covering tactical and technical characteristics of surveillance devices, military literature describing the pages of the feat of the Soviet people, electronic resources complementing the circumstances of the events and giving a more detailed picture of the interaction of man and optical devices in the fighting were used as materials for the study. Speaking about the research methodology, this article is based on a comparative-historical method. The article consistently analyzes the history of the creation of the first optical surveillance devices in the period from 1918 to 1945, the setting up of the first experimental models for weapons, as well as their use during hostilities. With specific historical examples, the work demonstrates the importance and the need to develop technologies in the field of optics. The article concludes that since the creation of combat vehicles, engineers have gradually increased the importance of optical surveillance devices through the introduction and modernization of technologies that ensured an ever-increasing performance and survivability of combat units. Optical devices have become an indispensable part of the equipment of many units. After all, thanks to them, the soldiers in the Red Army were able to quickly detect the enemy and his position, to monitor him and correct the fire of artillery guns. Undoubtedly, the courage and bravery of Soviet soldiers in the ranks of the Red Army became an integral part of the victory for the USSR in World War II, but, with all this, all the technical progress in the military-industrial complex played an equally important, and sometimes decisive, role. Another important conclusion is that the optical devices mounted on Soviet tanks ensured their superiority in battle tanks over the stronger armed Germany at the expense of agility and responsiveness.

REFERENCES

1. Razumovskiy, I.T. (1988) *Optika v voennom dele* [Optics in the military affairs]. Moscow: Izd-vo DOSAAF SSSR. pp. 3–8.
2. Kray, I. (2017). *Vsemirnaya istoriya narezki: kak narezali stvoly oruzhiya v proshlom* [World history of rifling: how gun trunks were rifled in the past]. [Online] Available from: https://weapon.temadnya.com/1300071887416855174/vsemirnaya-istoriya-narezki-kak-narezali-stvoly-oruzhiya-v-proshlom/. (Accessed: 08.12.2018).
3. Liddell Hart, B. (2009) *1914. Pravda o Pervoy mirovoy* [1914. The truth about the First World War]. Translated from English. Moscow: Eksmo.
4. Svirin, M. (2007) *Bronya krepka. Istoriya sovetskogo tanka. 1919–1937* [The armor is strong. The history of the Soviet tank. 1919–37]. Moscow: Yauza; Eksmo.
5. Katorin, Yu.F., Volkovskiy, N.L. & Tarnavskiy, V.V. (2003) *Unikal'naya i paradoksal'naya voennaya tekhnika* [Unique and paradoxical military equipment]. St. Petersburg: Poligon.
6. Abramov, A.I. (2017) Evolyutsiya tankovykh pritselov – ot mekhanicheskikh pritselov k sistemam upravleniya ognem. Analiticheskiy obzor [The evolution of tank sights – from mechanical sights to fire control systems. An analytical review]. *Kontenant*. 16 (3). pp. 80–109.
7. Malyshev, G. (2012) *Voennoe obozrenie. Bronetekhnika* [Military Review. Armored vehicles]. [Online] Available from: https://topwar.ru/18866-pribory-upravleniya-ognem-sovetskih-i-nemeckih-tankov-vtoroy-mirovoy-voyny-mify-i-realnost.html. (Accessed: 08.12.2018).
8. Solonin, M. (2012) *Legendarnyy boy Zinoviya Kolobanova* [The legendary battle of Zinovy Kolobanov]. [Online] Available from: http://www.solonin.org/live_legendarnyiy-boy-zinoviya. (Accessed: 08.12.2018).
9. Ufarkin, N.V. (n.d.) *Geroi strany. Konovalov Semen Vasil'evich* [Heroes of the country. Semyon Konovalov]. [Online] Available from: http://www.warheroes.ru/hero/hero.asp?Hero_id=4743. (Accessed: 08.12.2018).
10. Svirin, M. (2009) *Tankovaya moshch' SSSR* [The tank power of the USSR]. Moscow: Yauza; Eksmo.

Received: 26 March 2019

Вестник Томского государственного университета. 2019. № 445. С. 117–123. DOI: 10.17223/15617793/445/17

УДК 94 (574) «1930/1940»

Ю.А. Лысенко, Е.Ю. Рахматулина

ХУДОЖНИКИ СЕМИПАЛАТИНСКА ВО ВТОРОЙ ПОЛОВИНЕ 1930-х гг.: ОЖИДАНИЯ И РЕАЛЬНОСТЬ

Статья выполнена при поддержке РФФИ, проект 17-81-01007 «Социально-политические процессы в Степном крае и Туркестане в период Гражданской войны и отражение данных событий в исторической памяти населения постсоветской Центральной Азии (1918–1922)».

Рассмотрена деятельность художников города Семипалатинска второй половины 1930-х гг. – в период становления Восточно-казахстанского филиала Союза советских художников Казахстана. Документы из Центрального Государственного архива Республики Казахстан (протоколы заседаний, переписка уполномоченного, устав Союза художников от 1937 г. и др.) зафиксировали целый пласт административно-финансовых проблем этапа формирования творческого Союза, показали особенности организационной деятельности восточно-казахстанских мастеров, специфику их взаимоотношений с властями.

Ключевые слова: художники; творческая интеллигенция, Семипалатинск; Союз советских художников Казахстана; Управление по делам искусств.

Становление и первые годы функционирования Восточно-Казахстанского филиала Союза советских художников Казахстана (далее – СХК или ССХК) и в целом художественной интеллигенции довоенного периода – тема, не ставшая предметом специального исследования российской и казахстанской исторической науки. В советской историографии, несмотря на попытки анализа процессов развития «интеллигенции Казахстана в условиях развитого социализма», бросается в глаза почти полное отсутствие работ о формировании и развитии национальной художественной интеллигенции, ее творческих союзов [1. С. 107]. За рамками внимания историков оставались вопросы свободы творческой деятельности художников Казахстана в условиях существования тоталитарного режима 1930-х гг. Лишь отдельные аспекты проблемы, посвященные анализу развития жанров изобразительного искусства первой половины XX в. и творчеству отдельных художников, получили отражение в работах искусствоведов и историков искусства (Вандровская Е.Н. Крутильников. Буклет, 1958; Канапин А.К., Варшавский Л.И. Искусство Казахстана, 1958; Очерки истории изобразительного искусства Казахстана, 1977 и др.). В последние десятилетия появились новые исследования в исторической и искусствоведческой литературе, связанные с попыткой анализа духовного развития казахстанского общества в 30-е гг. XX в. и системного освещения вопросов развития творческой интеллигенции (Какенова Г.М., 2006; Жумашев Р.М., 2004; Ергалиева Р.А., 2008; Культура Казахстана, 2010). Однако в представленных работах превалирует освещение общереспубликанских тенденций развития творческой интеллигенции Казахской ССР и крайне слабо отражен региональный аспект проблемы.

В настоящей работе предпринята попытка анализа деятельности художников Семипалатинска на начальном этапе формирования Восточно-Казахстанского филиала СХК, творческих планов художников, связанных с формированием филиала, и круга проблем, с которыми им пришлось столкнуться. В качестве источниковой базы были использованы материалы, отложившиеся в Центральном государственном архиве Республики Казахстан (ЦГАРК): Ф. 1736 – Оргкомитет Союза советских художников Казахской ССР, Управления по делам искусств, Ф. 1242 – «Управления по делам искусств при Совете народных комиссаров Казахской ССР», архиве Государственного музея изобразительных искусств Республики Казахстан им. А. Кастеева.

Основой для создания творческих союзов в СССР послужило Постановление ЦК ВКП(б) от 23 апреля 1932 г. «О перестройке литературно-художественных организаций». В Постановлении объявлялось: «В настоящее время, когда успели уже вырасти кадры пролетарской литературы и искусства, выдвинулись новые писатели и художники с заводов, фабрик, колхозов, рамки существующих пролетарских литературно-художественных организаций (ВОАПП, РАПП, РАМП и др.) становятся уже узкими и тормозят серьезный размах [литературного и] художественного творчества…» [2. С. 172]. Исходя из этого, ЦК ВКП(б) постановил ликвидировать существовавшую к этому времени Ассоциацию пролетарских писателей (ВОАПП, РАПП) и «объединить всех писателей, поддерживающих платформу Советской [стоящих за политику советской] власти и стремящихся участвовать в социалистическом строительстве, в единый союз советских писателей с коммунистической фракцией в нем» [Там же. С. 172, 173]. При этом предполагалось, что структурные преобразования затронут не только литературную интеллигенцию, но и представителей «других видов искусства» – музыкантов, композиторов, художников, архитекторов и т.п.

Таким образом, Постановление ЦК ВКП(б) от 23 апреля 1932 г. «О перестройке литературно-художественных организаций» кардинальным образом трансформировало все художественные и литературные ресурсы страны, в том числе в автономных и союзных республиках СССР, и фактически приводило к созданию новых творческих союзов интеллигенции. Для реализации поставленной коммунистами задачи в июле 1933 г. в Казахстане по инициативе первого секретаря Казкрайкома ВКП(б) Л. Мирзояна были созданы Организационное бюро Союза советских художников КазАССР и кооператив «Казхудожник». Как указывал председатель Союза советских худож-

ников КазССР В.Н. Сладков в 1940 г. в своем отчетном докладе на I съезде Союза советских художников республики, в основу деятельности Оргбюро были положены выявление и объединение в ССХК художников в Казахстане, а также организация и проведение Первого съезда художников для официального оформления союза [3]. Как писали газеты того времени, образование Союза художников республики «положило начало коллективной работе художников, их включению в общественную жизнь» [4. С. 30].

К моменту организации Оргбюро в административном центре Восточного Казахстана г. Семипалатинске сформировалась группа художников, стремившаяся активно участвовать в общественной и художественной жизни страны. В театрах и студиях губернского центра в конце 1920-х гг. работали приехавшие из России профессиональные художники: Н.И. Крутильников (1896–1961) и Ф.И. Болкоев (1886–1965), позже продолжали творить живописцы и графики: И.Г. Ивачев (1893–1955), О.Д. Белослюдова-Жилинская (1893–?), И.В. Шашин (1916–?) и др.

С созданием Союза советских художников Казахстана художники Семипалатинска стали постепенно интегрироваться в его деятельность. Однако сам процесс создания Восточно-Казахстанского филиала занял несколько лет – с 1937 по 1939 г. Во исполнение директивы республиканского Управления по делам искусств от 5 февраля 1937 г., обязавшей облисполкомы «созвать совещание всех художников, находящихся в областных центрах и на собрании избрать Оргкомитет или уполномоченного», в Семипалатинске было проведено первое организационное собрание художников и образован Оргкомитет СХК во главе с уполномоченным И.В. Кашиным [3]. В течение первых двух лет художниками была проведена большая подготовительная работа: устраивались заседания Оргомитета, проводился отбор творческих работ на выставки, составлялись персональные анкеты, разрабатывалась финансовая смета деятельности, шла тесная переписка с Оргбюро. Лишь в августе 1939 г. было объявлено об открытии Восточно-Казахстанского филиала Союза советских художников Казахстана, ставшего одним из восьми творческих филиалов республики [3; 5. Л. 43]. Новым уполномоченным и делегатом на I Съезд художников Казахстана был избран молодой и активный самодеятельный художник И.Г. Ивачев [5. Л. 27].

Несмотря на открытие филиала в 1939 г., прием в члены Союза художников сильно затянулся, до 1940 г. художники числились лишь «вступившими на учет» или «соревнователями» [Там же. Л. 5], а уполномоченный филиала И.Г. Ивачев оставался кандидатом (с правом совещательного голоса) вплоть до своего ухода на фронт [6. Л. 2]. Собственно, такому затягиванию «способствовал» Устав творческой организации от 1937 г., предписывающий при приеме осторожность, тщательное изучение и проверку каждой кандидатуры [7. Л. 172]. Известно, что сам Союз художников Казахстана был крайне немногочислен – к 1 июля 1937 г. здесь числилось 16 членов, 2 кандидата и 7 соревнователей [3].

В то же время слабость кадрового потенциала республики, явная нехватка профессионалов изобразительного искусства повлияли на правила приема новых членов. По Уставу возможность быть принятыми в члены Союза наравне с художниками-профессионалами получили и самодеятельные мастера. В частности, в пункте 1 Устава от 1937 г. было заявлено, что «членами Союза могут быть творчески квалифицированные художники-специалисты в области пространственных искусств и художники-самоучки, имеющие большой практический стаж, вполне оформившиеся как мастера» [7. Л. 172]. Согласно документу нормы вступительных и членских взносов определялись местными областными оргкомитетами и взимались только с членов и кандидатов в члены ССХК. Опираясь на Устав, 3 июля 1937 г. Оргбюро Союза советских художников Казахстана по ВКО утвердило вступительные взносы в размере 3 рублей, а членские взносы – 1 рубля 50 копеек [Там же. Л. 187].

Отметим, что с января 1937 г. Союз советских художников Казахстана вышел из ведомства Наркомпроса и перешел в ведение образованного в 1936 г. Управления по делам искусств. Новая структура была создана Постановлением СНК Казахской АССР за № 162 от 27 февраля 1936 г. вместо ликвидированного в этом году Управления театрально-зрелищными предприятиями постановлением [8. Л. 305]. Ведомство осуществляло руководство всеми видами искусств в Казахской ССР, за исключением кинематографии, и возглавлялось начальником Управления. Применительно к художественной сфере в ведении Управления находились организация выставок, конкурсов; приобретение новых произведений для пополнения государственного художественного фонда. В период 1938–1940 гг. пост председателя Союза советских художников КазССР занимал В.Н. Сладков, ответственным секретарем Союза советских художников являлся Н.С. Мухин, начальником Управления по делам искусств Восточно-Казахстанской области был Г. Николенко [5. Л. 1].

Главным наполнением творческой жизни художников Семипалатинска в 30-е гг. являлась выставочная деятельность. Уже на первую выставку Оргкомитета Союза художников Казахстана, посвященную XVI годовщине Октября и состоявшуюся в Алма-Ате в октябре 1933 г., из Семипалатинска прибыло 130 экспонатов [3]. О.Д. Белослюдова-Жилинская, Н.И. Крутильников, И.Г. Ивачев совместно с мастерами казахстанского искусства приняли участие в знаковой выставке, которая проходила с 8 по 18 мая 1934 г. в Москве в Государственном музее восточных культур. Художественная выставка искусства советского Казахстана впервые познакомила столичных жителей с творчеством современных мастеров республики [Там же]. В мае 1936 г. ряд восточно-казахстанских художников участвовали со своими работами в декаде искусства Казахстана в Москве [9. С. 89]. Особо приоритетными задачами второй половины 1930-х гг. для художников региона стали подготовка и участие в выставке к I Съезду художников Казахстана (1940 г.). По выставленным работам московская комиссия и делегация союзных республик

получала возможность судить о мастерстве ее участников и рекомендовать отличившихся авторов к приему в члены Союза художников [9. С. 92]. Всего на знаковую выставку из Семипалатинска были выбраны работы пяти авторов: О.Д. Белослюдовой-Жилинской (15 работ), Д.Я. Дубова (5 работ), П.П. Квочкина (11 работ), И.Г. Ивачева (15 работ), И.В. Шашина (18 работ) [7. Л. 187].

Несмотря на организационное оформление, состав Восточно-Казахстанского филиала был немногочисленным – около 20 человек. Практически все художники, не имея академического образования, обучались самостоятельно, из 17 лишь один – А.И. Лобачев – еще до революции прошел 3-классное специальное обучение в Варшаве. За несколько лет до образования местного филиала произошло ослабление состава городских художников, так как город покинули профессионалы Н.И. Крутильников и Ф.И. Болкоев. Занятия искусством у самодеятельных авторов совмещались с основной работой на предприятиях города: в артели, школе, фотостудии, театре или же в хирургической больнице. Художников, живущих за счет разовой оплаты за проделанную работу, было трое – М.А. Титов, И.Г. Ивачев, О.Д. Белослюдова-Жилинская. Д.Я. Дубов работал в казахском областном театре [5. Л. 12–14]. Мужское увлечение изобразительным искусством в городе разделялось единственной женщиной – Ольгой Дмитриевной Белослюдовой-Жилинской, происходившей из семьи врача [5. Л. 14]. Таким образом, костяк художественной среды города составили имевшие значительный стаж работы М.А. Титов, И.В. Кашин, И.Г. Ивачев, О.Д. Белослюдова-Жилинская и А.И. Лобачев (таблица).

Художники города Семипалатинска, 1939 г. [7. Л. 12–14]

ФИО	Год рождения	Общее образование	Спец. образование	Уклон	Стаж работы художником	Участие в выставках	Место работы
Титов Михаил Алексеевич	1872	2 класса	–	Жанр и пейзаж	20	В 1924 г. на Всеказахстанской выставке	разовая
Шашин Иван Васильевич	1916	4 группы	–	Жанр и пейзаж	8	В 1927 и 1939 гг. в Семипалатинске	Артель инвалидов «Урал»
Арбеков Михаил Иванович	1911	Низшее	–	Портрет	13	Нет	Завед. фотостудией
Фадеев Александр Герасимович	1913	8 классов	–	Пейзаж	3	Нет	Музей
Алиев Абдулла	1903	Низшее	–	Жанрист	3	В 1932 г. в Семипалатинске, 1937 Алма-Ата,	Госстрах
Книжников В.А.	1912	Семилетка	–	Портрет	С 1939 г.	В 1928 г. в Риддере	Пролеткино
Михеев Григорий Мефодьевич	1913	Среднее	–	Пейзаж	–	Нет	Шк. № 24
Клепацкий А.И.	1899	Среднее	–	Пейзаж	–	Нет	Шк. № 1, 21, 23
Ивачев Иван Григорьевич	1893	4 класса	–	Пейзаж	С 1920 г.	В I Всеказахстанской передвижной выставке в 1928–1929 гг., ежегодно в Семипалатинском музее и, кроме того, в Алма-Ате в 1938 г.	Разовая
Лобачев Аркадий Иванович	1882	Реальное училище	3-классное Варшавское училище	Живопись	6 лет	В Варшаве, Крыму, Алма-Ате, Семипалатинске	В хирургической больнице
Квочкин Пантелеймон Петрович	1912	7 классов ФЗС	–	Графика			Русское педагогическое училище
Белослюдова – Жилинская Ольга Дмитриевна	1893	Нет сведений	–	Графика	С 1920 г.	В Семипалатинске, Алма-Ате, Москве в 1934 г.	Разовая
Бойко Федор Степанович	1916	–	–	Графика			Кинотеатр «Октябрь»
Крутильников П.П.(?)	1900	–	–	Живопись			Разовая, живописная мастерская
Иванов В.В.	1907	–	–	Графика			Областной казахский театр
Волошин А.И.	1911	–	–	Графика	–		Физиотерапевтический институт
Дубов Дмитрий Яковлевич	1919	–	–	Живопись, графика			Областной казахский театр

Пейзаж являлся ведущим направлением творчества, работу с портретом и жанровые композиции вели несколько человек (см. таблицу). Некоторые художники (И. Ивачев, О.Д. Белослюдова-Жилинская, А.И. Лобачев, И.В. Кашин) работали в различных техниках – акварель, рисунок пером, маслом, обращаясь к близкой тематике: быт, городской пейзаж, портреты современников, жанровые сцены. Судить о законченных сюжетных композициях можно по известным произведениям Ф.И. Болкоева «Строительство моста через Иртыш в Семипалатинске» (ГМИИ РК им. А. Кастеева, 1934 г.) и «С.М. Киров в Казахстане» (ГМИИ РК им. А. Кастеева, 1940 г.) [10. С. 30], отразившим два знаковых социально-политических события из истории Восточного Казахстана 30-х гг.: открытие железнодорожного моста в Семипалатинске и

визит С.М. Кирова в 1934 г. Работы, имевшие остросоциальную значимость в период их создания, по своим художественным критериям укладывались в каноны социалистического реализма, а в ряде моментов (показ индустриального пейзажа, масштабность полотен) являлись новаторством в изобразительном искусстве Казахстана [11. С. 24].

Как свидетельствуют архивные документы, художникам Семипалатинска на этапе формирования филиала пришлось столкнуться с целым кругом административно-финансовых проблем. Основным требованием мастеров города стало приобретение собственной художественной студии. На собрании 1937 г. Оргбюро СХК по Восточно-Казахстанской области постановил: «Считать открытие таковой (студии. – *Прим. авт.*) основной предпосылкой для выявления талантливого молодняка и оживления работы в области пространственных искусств. Просить все партийные и общественные организации города и области об открытии студии в г. Семипалатинске, а также выделить средства для предоставления соответствующего помещения» [7. Л. 187].

Насущные чаяния художников высказывал уполномоченный филиала И.Г. Ивачев в письме ответственному секретарю Союза советских художников КазССР Н.С. Мухину: «Уважаемый тов. Мухин! С помещением дело плохо, могут дать лишь амбар, но на ремонт потребуется 3–4 тысячи. На этюды хождения прекратились. Холодно, большинство почти не ходили, каждого надо тянуть. Думал направить занятия в студии (временно в том помещении, где проводились собрания) 21-го с.м. Третья попытка собрать собрание с повесткой о занятии в студии и разное, а в разном много. Два раза бегал сам извещал и на 21-го с. м. дал извещение в газете, но больше 3–4 человек не бывало. Относительно отправки работ на выставку – пока воздержусь. Относительно оформления города к Октябрю. Из частых бесед об оформлении: “Украшать надо, но нет денег, нет материала”. Хотели организовать свою местную выставку, но, пожалуй, не получится, т.к. в музее место для выставки не обещают… Есть ли в Алма-Ате масляные краски? Здесь никаких. Пришлите расценки оформительских работ…» [5. Л. 1].

Подобные трудности с помещением уполномоченный И.Г. Ивачев испытывал регулярно: «Трудно оповестить по всему городу и прилегающим районам о собрании художников, пришлось бегать самому, преподавателей рисования известил через Гороно, собрание намечал, но его у меня сорвали. Помещение было занято партсобранием. Перенес на 15 с/м. Собралось 8 человек, с которыми я провел не как собрание, а как беседу. У всех большое тяготение к объединению, работе в студии и это говорит за то, что студия есть основа ко всему делу. Студия есть фундамент…» [5. Л. 11].

На имеющиеся нужды художников указывал и начальник Управления по делам искусств при Восточно-Казахстанском облисполкоме Г. Николенко в письме в Союз советских художников Казахстана от 7 октября 1939 г.: «2. Помещение для художников Горсовет хотя и не отказал, но и не предоставил. Мною предложено помещение Управления по делам искусств для вечерних работ. Здесь можно неплохо разместиться и работать. Нужны лишь некоторые средства на приобретение стола, шкафов для хранения красок и материалов. Это должен сделать Союз художников, ибо мы не имеем средств…» [5. Л. 3]. Однако чаяния художников о собственной студии не осуществились, постоянного помещения под студию властями города не было выделено и к 1939 г. [Там же. Л. 43].

Другой проблемой являлось отсутствие материальных средств для творчества, что стало основной темой писем и требований художников тех лет. В силу специфики профессии занятие художественной деятельностью требует постоянных финансовых затрат. Отсутствие же свободных средств ограничивало творческие возможности, делало невыполнимыми выезды на пленэр, покупку необходимых принадлежностей и влияло на саму возможность писать [Там же. Л. 4]. Нехватку выделяемых на изобразительное искусство Казахстана средств признавали и на государственном уровне. В документах Управления по делам искусств 1937 г. подчеркивалось: «Изобразительное искусство Казахстана, сравнительно с другими видами искусства, является отсталым участком, что требует к нему особого внимания и в частности серьезной материальной помощи» [12. Л. 47–48].

Серьезнейшей темой для обсуждения, требующей своего разрешения на уровне Оргбюро СХК, стало распределение художественных заказов. Данный вопрос рассматривался на общем собрании художников 19 августа 1939 г.: «Поставить вопрос перед республиканским комитетом Профсоюза Рабис, принять художников членами профсоюза и выделить уполномоченного, на которого возложить функции распределяющего разовых работ между художниками и визирование договоров по типовому договору Рабис с заказчиками под непосредственным руководством оргбюро ССХК по ВКО» [5. Л. 43].

Все члены филиала были заинтересованы в скорейшем воплощении постановления общего собрания в жизнь, поскольку введение типовых договоров обеспечивало правовую поддержку работы художника. Определенную важность документу придавала и проходившая в стране кампания по борьбе «с гастролерством и рвачеством среди художников» [Там же. Л. 35]. Государство всячески стремилось взять под свой контроль творческую и заказную работу художников-одиночек, борясь с так называемой художественной халтурой. Ситуация ухудшилась после выхода Постановления СНК СССР от 20 декабря 1938 г. № 1320 «О введении трудовых книжек», согласно п. 8 трудовые книжки художникам, не занятым на постоянной работе на производстве и работающим по договорам, не выдавались [Там же. Л. 34]. Постановление фактически выталкивало определенную категорию мастеров, живущих на средства от разовой работы, из правового поля, вынуждая их прикрепляться к основному месту работу.

Развернутая кампания по борьбе за качество художественной продукции приняла черты бескомпромиссной прямолинейности, что не могло не повлиять

на решение художников использовать защитные механизмы ССХК. В этих условиях принадлежность к Союзу художников виделась гарантией для получения новых возможностей и ресурсов, обретаемых в ущерб собственной творческой свободе.

Со второй половины 1930-х гг. широкий спектр деятельности художников Семипалатинска перешел под контроль Управления по делам искусств и параллельно курировался Организационным бюро Союза художников. В компетенцию Союза художников Казахстана входили обсуждение финансовых и организационных вопросов филиала, идеологическое наполнение произведений, вопросы участия в выставках, закупа работ с выставок, а также выдача удостоверений на право зарисовок [5. Л. 3]. Так, при отборе живописных и графических работ, набросков на выставке «20 лет Казахской Советской Социалистической Республики», проходившей 25 августа 1939 г., присутствовал ответственный секретарь республиканского оргкомитета Н.С. Мухин.

Активно курировал финансовую деятельность филиала лично председатель СХК В.Н. Сладков [Там же. Л. 38]. Им же проводилась постоянная разъяснительная и «направляющая» работа в среде художников филиала, имеющая определенное идеологическое наполнение. В письме председателя Союза художников от 3 октября 1939 г., даны следующие рекомендации местным творцам: «Изучение краткого курса истории РКП (б) и текущей политики, проработка статей газеты “Советское искусство”, знакомство с материалами изобразительного искусства (по имеющейся литературе у художников), проработка тематического плана выставки “20 лет КазССР”, выходы художников на этюды – вот первые шаги работы филиала ССХК, которые в условиях города Семипалатинска проводить можно и нужно даже при отсутствии средств…» [Там же. Л. 5]. В ответ коллектив художников принял решение: «Всемерно бороться за выполнение задач, поставленных перед художниками за овладение Марксистско-Ленинским учением, повышение профессионального мастерства и овладение методом социалистического реализма…», и обязался «вести работу с халтурой, рвачеством, зазнайством и другими вредными явлениями, могущими разложить работу Союза, и дискредитировать почетное звание Советского художника» [Там же. Л. 43].

Постепенно участие в выставках и мероприятиях, проводимых республиканскими органами власти и Организационным бюро СХК, стало носить ярко выраженный политизированно-идеологический характер. Вообще, самые разные стороны художественного процесса второй половины 30-х гг. – принципы организации выставок и оценки степени одаренности художников, выделение приоритетов, идейные задачи, общие эстетические ориентиры – становятся полностью ангажированными властью [11. С. 26]. Примером могут служить состоявшиеся в конце 30-х гг. XX столетия выставки «XVI-летие Октябрьской революции», «Ленин-Сталин», «20 лет КазССР» и выставка, приуроченная к Первому съезду художников Казахстана в Алма-Ате в 1940 г. Данные тенденции, безусловно, ставили под контроль государства творческую деятельность художников Семипалатинска, как и всей республики, обусловили усиление курса на политизацию искусства [13. С. 97].

Рост влияния власти на художественную интеллигенцию происходило и через политические процессы, широко развернувшиеся в стране во второй половине 30-х гг. Репрессированными оказались друзья, родственники, знакомые художников филиала. Так, репрессии с силой обрушились на духовенство и членов бывшего Семипалатинского отделения Русского Географического общества. Протоиерей, ученый-краевед Б.Г. Герасимов (1972–1938) был арестован 28 августа 1937 г. Его обвинили в создании шпионской церковной организации и вовлечении новых членов на территории области. По постановлению тройки УНКВД по Восточно-Казахстанской области все обвиняемые по этому делу прошли как члены контрреволюционной организации церковников и были приговорены к высшей мере наказания – расстрелу, 16 человек были казнены 22 ноября 1937 г., а о. Борис – в ночь с 31 декабря на 1 января 1938 г. [14. С. 7], в тюрьме скончался писатель-краевед, собиратель фольклора Д.Ф. Портнягин (1875–1938) [15]. В сентябре 1937 г. на восемь лет лагерей был осужден родной брат художника, этнографа А.Н. Белослюдова, деверь художницы О.Д. Белослюдовой–Жилинской – Ф.Н. Белослюдов (1885–1944) [16]. Не избежали репрессий и интеллигенты Усть-Каменогорска, где в числе осужденных за антисоветскую пропаганду 5 лет лагерей в 1939 г. получил учитель и писатель, один из основателей ЛитО «Звено Алтая» Борис Лапин [17. С. 48].

Несмотря на усиление идеологического давления, раскручивание репрессивного маховика, власти не проводили прямых карательных акций в отношении местных художников. Во всяком случае, открытая МВД РК в 2016 г. база данных по репрессированным Республики Казахстан «Мемориал» не обнаруживает фамилий членов филиала. Это объясняется и осознанием властей роли советского художника в построении нового общества, а также значением для Казахстана вновь созданной творческой художественной организации. Устраивали власти и молодое искусство художников региона, не окрашенное субъективистским началом, и в целом описательный, позитивный социалистический реализм, пронизывающий работы местных мастеров.

Таким образом, ужесточение государственного контроля во второй половине 1930-х гг. привело к тому, что Восточно-Казахстанский филиал Союза художников Казахстана, зародившись как творческий союз художников, фактически сразу был превращен в придаток государственного механизма, в котором руководящую роль играли не сами художники, а партийные функционеры и руководители культуры региона.

Создание филиала не оправдало всех ожиданий местных художников, поскольку до конца не были решены многие административно-хозяйственные проблемы. Также возрастающая идеологическая нагрузка и контроль над деятельностью филиала со стороны государственных органов требовали от вступивших на учет СХК овладения принципами социалистического реализма, марксистско-ленинским уче-

нием, что подталкивало художников к идейному и творческому конформизму в обмен на получение привилегий и использование защитных механизмов Союза.

ЛИТЕРАТУРА

1. Янулов В.К. Интеллигенция Казахстана в условиях развитого социализма (к историографии вопроса) // Вопросы историографии Казахстана : сб. Алма-Ата, 1983. С. 99–121.
2. Власть и художественная интеллигенция. Документы ЦК РКП(б), ВКП(б), ВЧК-ОГПУ-НКВД о культурной политике. 1917–1953 / под ред. акад. А.Н. Яковлева. М. : МФД, 1999. 872 с.
3. Союз художников Казахстана. 1933–1940 гг. / Портал. URL: http://shrk.kz/index.php?option=com_content&view=article&id=57:1933-1940-&catid=35:2012-01-10-21-16-55&Itemid=55&lang=ru (дата обращения: 10.01.2018).
4. Изобразительное искусство Казахстана. XX век. Альбом. Алматы : ChevronTexaco, 2001. 221 с.
5. Центральный государственный архив Республики Казахстан (далее – ЦГАРК). Ф. 1736. Оп. 1. Д. 20.
6. Архив ГМИ РК им. А. Кастеева. Ф. И.Г. Ивачев. Д. 60.
7. ЦГАРК. Ф.1736. Оп. 1. Д. 2.
8. ЦГАРК. Ф. 30. Оп. 5. Д. 113.
9. Личман Е.Ю., Жанайхан Е., Денисова Н.И. Национальное наследие и диалог культур: Казахстан–Россия. Павлодар ; Барнаул : ПГПИ, 2013. 362 с.
10. Изобразительное искусство Казахстана. Каталог. Вып. 7. М. : Советский художник, 1971. 162 с.
11. Культурный полилог: изобразительное искусство диаспор Казахстана. Алматы : ИЛИ МОН РК; Evo Press, 2014. 506 с.
12. ЦГАРК. Ф. 1242. Оп. 1. Д. 30.
13. Пыстина Л.И. Творческие организации художественной интеллигенции в конце 1930-х годов (по материалам Западной Сибири) // Вестник НГУ. Сер. История, филология. 2012. Т. 11, вып. 8: История. С. 95–99.
14. Карательная политика Советского государства. Восточный Казахстан. Репрессии 1930–1950. Усть-Каменогорск : ЦГБ, 2011. С. 5–9.
15. Портнягин Д.Ф. / Мемориал. Портал Министерства внутренних дел Республики Казахстан: URL: http://mvd.gov. kz/portal/page/portal/mvd/mvd_page/mvd_memorial/mObl7/mObl7_%D0%9F/24B08634BB0345DFE054002655122E6A (дата обращения: 21.02.2018).
16. Белослюдов Ф.Н. / Мемориал. Портал Министерства внутренних дел Республики Казахстан. URL: http://mvd.gov.kz/portal/page/portal/mvd/mvd_page/mvd_memorial/mObl7/mObl7_%D0%91/23D41D1C8304653CE054002655122E6A (дата обращения: 21.02.2018).
17. Кратенко А. Берестяные письма ГУЛага / Восточный Казахстан. Репрессии 1930–1950. Усть-Каменогорск : ЦГБ. 2011. С. 47–52.

Статья представлена научной редакцией «История» 30 октября 2018 г.

Artists of Semipalatinsk in the Second Half of the 1930s: Expectations and Reality

Vestnik Tomskogo gosudarstvennogo universiteta – Tomsk State University Journal, 2019, 445, 117–123.
DOI: 10.17223/15617793/445/17

Yulia A. Lysenko, Altai State University (Barnaul, Russian Federation). E-mail: iulia_199674@mail.ru
Evgenia Yu. Rakhmatulina, Altai State University (Barnaul, Russian Federation). E-mail: kalina200778@mail.ru

Keywords: artists of Semipalatinsk; East Kazakhstan branch of Union of Soviet Artists of Kazakhstan; Department of Arts.

This article was prepared with the financial support of the Russian Foundation for Basic Research, Project No. 17-81-01007.

The present work aims to analyze the activities of the artists of Semipalatinsk at the initial stage of the formation of the East Kazakhstan branch of the Union of Artists of Kazakhstan. The materials deposited in the Central State Archives of the Republic of Kazakhstan, in the Archive of the State Museum of Fine Arts of the Republic of Kazakhstan were used as sources for the study. The minutes of artists' meetings of 1937–9, the correspondence of artists with the Secretariat of the Union of Artists of Kazakhstan, the 1937 charter of the Union of Soviet Artists of Kazakhstan, lists of artists from Semipalatinsk and others were analyzed. In July 1933, at the initiative of L.I. Mirzoyan, first secretary of the Kazakhstan Regional Committee of the All-Union Communist Party of Bolsheviks, the Organizational Bureau of the Union of Soviet Artists of Kazakhstan was created. By this time, Semipalatinsk – the administrative center of the region – had a small but active group of artists: I.G. Ivachev (1893–1955), O.D. Beloslyudova-Zhilinskaya (1893–1940), I.V. Shashin (1916–?). At the stage of the formation of the branch, the creators had to face a whole range of administrative and financial problems: by 1939, the issue of setting an art studio remained unsolved, the process of joining the union was slow, there was a constant lack of materials. The opening of the East Kazakhstan Branch of the Union of Artists of Kazakhstan, which became one of the eight branches of the republic, was announced in August 1939. I.G. Ivachev became an authorized representative of the branch. Among the urgent issues on the agenda was the creation of standard contracts for the execution of single orders. Since the second half of the 1930s, a wide range of artists of Semipalatinsk was under the control of the Department of Arts and in parallel was supervised by the Organizational Bureau of the Union of Artists headed by V.N. Sladkov. These trends put the creative activities of the artists of Semipalatinsk, as well as of the whole republic, under the control of the state. The growing ideological burden and control over the activities of the branch on the part of state bodies also pushed the artists towards ideological and creative conformism in exchange for obtaining privileges and using the union's defense mechanisms.

REFERENCES

1. Yanulov, V.K. (1983) Intelligentsiya Kazakhstana v usloviyakh razvitogo sotsializma (k istoriografii voprosa) [The intelligentsia of Kazakhstan in the conditions of developed socialism (on the historiography of the issue)]. In: Tulepbaev, B.A. (ed.) *Voprosy istoriografii Kazakhstana* [Issues of the historiography of Kazakhstan]. Alma-Ata: Nauka.
2. Yakovlev, A.N. (ed.) (1999) Vlast' i khudozhestvennaya intelligentsiya. Dokumenty TsK RKP(b), VKP(b), VChK-OGPU-NKVD o kul'turnoy politike. 1917–1953 [Power and artistic intelligentsia. Documents of the Central Committee of the RCP(b), the CPSU(b), the Cheka-OGPU-NKVD on cultural policy. 1917–53]. Moscow: MFD.
3. Shrk.kz. (2018) *Soyuz khudozhnikov Kazakhstana. 1933–1940 gg.* [The Union of Artists of Kazakhstan. 1933–40]. [Online] Available from: http://shrk.kz/index.php?option=com_content&view=article&id=57:1933-1940-&catid=35:2012-01-10-21-16-55&Itemid=55&lang=ru. (Accessed: 10.01.2018).
4. Li, K.V. et al. (2001) *Izobrazitel'noe iskusstvo Kazakhstana. XX vek. Al'bom* [The visual arts of Kazakhstan. 20th century. Album]. Almaty: ChevronTexaco.

5. Central State Archive of the Republic of Kazakhstan (TsGARK). Fund 1736. List 1. File 20. (In Russian).
6. Archive of the State Museum of Fine Arts of the Republic of Kazakhstan. Fund *I.G. Ivachev*. File 60. (In Russian).
7. Central State Archive of the Republic of Kazakhstan (TsGARK). F.1736. List 1. File 2. (In Russian).
8. Central State Archive of the Republic of Kazakhstan (TsGARK). Fund 30. List 5. File 113. (In Russian).
9. Lichman, E.Yu., Zhanaykhan, E. & Denisova, N.I. (2013) *Natsional'noe nasledie i dialog kul'tur: Kazakhstan–Rossiya* [National Heritage and Dialogue of Cultures: Kazakhstan–Russia]. Pavlodar; Barnaul: Pavlodar State Pedagogical Institute.
10. Marchenko, L., Petryaeva, N. & Tsellinskay, M. (eds) (1971) *Izobrazitel'noe iskusstvo Kazakhstana. Katalog* [The visual arts of Kazakhstan. Catalog]. Is. 7. Moscow: Sovetskiy khudozhnik.
11. Ergalieva, R.A. et al. (eds) (2014) *Kul'turnyy polilog: izobrazitel'noe iskusstvo diaspor Kazakhstana* [Cultural polylogue: the visual arts of the diasporas of Kazakhstan]. Almaty: ILI MON RK; Evo Press.
12. Central State Archive of the Republic of Kazakhstan (TsGARK). Fund 1242. List 1. File 30. (In Russian).
13. Pystina, L.I. (2012) Creative organizations of the artistic intelligentsia at the end of the 1930s (based on materials of Western Siberia). *Vestnik NGU. Ser. Istoriya, filologiya – Novosibirsk State University Bulletin. Series: History and Philology.* 11 (8). pp. 95–99. (In Russian).
14. Zakharova, T.B. (2011) *Vostochnyy Kazakhstan. Repressii 1930–1950* [East Kazakhstan. Repressions of the 1930–50]. Ust-Kamenogorsk: TsGB. pp. 5–9.
15. Ministry of Internal Affairs of the Republic of Kazakhstan. (n.d.) *Portnyagin D.F.* [Online] Available from: http://mvd.gov.kz/portal/page/portal/mvd/mvd_page/mvd_memorial/mObl7/mObl7_%D0%9F/24B08634BB0345DFE054002655122E6A. (Accessed: 21.02.2018). (In Russian).
16. Ministry of Internal Affairs of the Republic of Kazakhstan. (n.d.) *Beloslyudov F.N.* [Online] Available from: http://mvd.gov.kz/portal/page/portal/mvd/mvd_page/mvd_memorial/mObl7/mObl7_%D0%91/23D41D1C8304653CE054002655122E6A. (Accessed: 21.02.2018). (In Russian).
17. Kratenko, A. (2011) Berestyanye pis'ma GULaga [Birch bark letters of the Gulag]. In: Zakharova, T.B. (ed.) *Vostochnyy Kazakhstan. Repressii 1930–1950* [East Kazakhstan. Repressions of the 1930–50]. Ust'-Kamenogorsk: TsGB. pp. 47–52.

Received: 30 October 2018

Вестник Томского государственного университета. 2019. № 445. С. 124–130. DOI: 10.17223/15617793/445/18

УДК 94(495).01

Е.А. Мехамадиев

ИМПЕРАТОР ИРАКЛИЙ И ВИЗАНТИЙСКАЯ ВОЕННАЯ ОРГАНИЗАЦИЯ В 626–628 гг.: ВНУТРЕННЯЯ СТРУКТУРА ЭКСПЕДИЦИОННЫХ АРМИЙ И ОБОРОНА КОНСТАНТИНОПОЛЯ

Рассматриваются два малоизученных вопроса, связанных с решающей военной кампанией византийского императора Ираклия против персов (626–628 гг.) – внутренняя (организационная) структура византийских экспедиционных армий и территориальное размещение одной из этих армий под названием Опсикий в период 626–628 гг., когда развернулись боевые действия против персов. Основными источниками автору послужили малоизвестный трактат, известный под условным названием «фрагмент Мюллера» (или *De militari scientia*), надпись из Константинополя, опубликованная в 1995 г., и труды Феодора Синкелла, современника рассматриваемых событий.

Ключевые слова: Ираклий; персы; армия; фрагмент Мюллера; банда; мерарх; Константиниаки; надпись из Пилы.

Введение

В статье мы хотели бы рассмотреть два важных вопроса, связанных с византийской военной организацией в эпоху правления императора Ираклия (610–641 гг.) – тяжелый и переломный период в истории Византии, когда империя вела ожесточенное противостояние с персами и арабами. В данном случае нас интересует период византийско-персидских войн (611–628 гг.), когда Ираклий провел против персов несколько крупных военных кампаний, в результате которых он смог полностью разгромить противника и вернуть ближневосточные провинции под свой контроль. Тем не менее в рамках предложенной статьи мы хотели бы обратить внимание на малоизученный аспект – какой была внутренняя организационная структура тех армий, вместе с которыми Ираклий воевал против персов, из каких войсковых подразделений состояли эти армии? Второй сюжет, логично связанный с первым, – мы хотели бы представить ряд доказательств в пользу тезиса, что центральная и наиболее привилегированная византийская армия (войсковая группировка) под названием Опсикий в 626–628 гг. дислоцировалась в Константинополе и обороняла город от аваров и персов.

Внутренняя структура византийской походной (полевой) армии: сведения военных трактатов и эпиграфики

В 2003 г. У.Э. Кэги, рассматривая политические и военные мероприятия Ираклия, пришел к выводу, что византийский император проявлял живой интерес и подробно изучал военные трактаты, созданные в предшествующий период, до начала его правления, включая и трактат под названием «Стратегикон», и активно использовал рекомендации, предложенные в этих трактатах, для проведения боевых учений по тренировке воинов и повышению их дисциплины. По мнению У.Э. Кэги, Ираклий воплотил в жизнь многие рекомендации ранневизантийской военно-теоретической мысли во время боевых действий с персами в 620-х гг. в Малой Азии, особенно построения войск, общей военной стратегии, перегруппировки и территориального развертывания войсковых подразделений, а также в плане оперативно-тактических приемов против персов непосредственно во время сражений [1. P. 108–109, 117].

Мы не будем рассматривать сведения трактата «Стратегикон», поскольку в современной научной литературе датировка этого трактата неизменно возводится к 592–610 гг., т.е. к периоду до восшествия Ираклия [2. S. 15–16; 3. P. XV–XVI; 4. P. 24, 47; 5. P. 134], нас же, естественно, интересуют тексты (военные трактаты), созданные непосредственно в период правления Ираклия и содержащие сведения по организационной структуре византийских полевых (походных, экспедиционных) армий в данную эпоху. В этом смысле мы хотели бы обратиться к источнику, не часто привлекающему внимание исследователей – к так называемому фрагменту Мюллера, т.е. к фрагментарному греческому тексту, который был опубликован еще в 1880 г. К. Мюллером, прославленным филологом-классиком, по имени издателя этот текст получил свое условное название, принятое в научной литературе (другое название – *De militari scientia*, «О военной науке», в дальнейшем для удобства мы будем именовать трактат сокращенной аббревиатурой DMS). Сам К. Мюллер пришел к выводу, что автор фрагмента использовал (и даже почти дословно) многие главы «Стратегикона», соответственно, по мысли К. Мюллера, трактат DMS был написан после «Стратегикона» [6. S. 138].

В середине 1930-х гг. Р. Вари подверг сомнению тезис К. Мюллера, предположив, что авторы фрагмента DMS и трактата «Стратегикон» использовали один и тот же источник, этим, по мнению Л. Вари, объясняется словесное сходство во многих главах обоих текстов [7. S. 209]. В 1988 г. С.А. Иванов предположил, что трактат DMS был написан до «Стратегикона», в 570-х или 580-х гг., аргументом для исследователя послужили упоминания аваров и антов, которые встречаются в тексте: авары стали серьезными противниками империи в 570-х гг., тогда как последнее упоминание антов содержится в документе, изданном в 612 г. (одна из новелл императора Ираклия) [8. С. 182–184]. Тем не менее Ф. Ранс, не так давно обратившийся к этому трактату, подчеркнул, что DMS был написан именно после «Стратегикона», в 630-х или в 640-х гг., аргументом для исследователя послужил тот факт, что фрагмент Мюллера упоминает среди внешних врагов империи сарацин (именно

этот этноним) и персов (καὶ Σαρακηνοὺς καὶ πρὸς Πέρσας – «против сарацин и персов» – [6. S. 126, l. 4–5]). По мнению Ф. Ранса, данная фраза свидетельствует, что фрагмент был написан до 652 г., когда Персидская империя пала под ударами арабов, но после «Стратегикона», поскольку автор «Стратегикона» не упоминает этноним «сарацины» [9. P. 72–75].

Мы поддерживаем выводы Ф. Ранса, поскольку, на наш взгляд, упоминание антов в тексте не может служить аргументом в пользу датировки трактата VI в. (позиция С.А. Иванова) – как недавно показал Г. Кардарас, грабительские нападения антов, направленные именно *против* Византии, состоялись в период с 533 по 545/546 гг., тогда как в 545/546 гг. император Юстиниан I заключил с антами договор. С того времени эти племена стали военными союзниками Византии, по мнению Г. Кардараса, Юстиниан поручил им защиту провинции Малая Скифия на нижнем Дунае, более того, войсковые контингенты антов даже участвовали в войне с готами в Италии, эти этнические отряды воевали в составе византийской армии. Как проследил Г. Кардарас, последнее упоминание антов в нарративных источниках встречается у Феофилакта Симокатты применительно к событиям 602 г., но даже в этот период анты продолжали оставаться союзниками Византии и воевали на ее стороне против других славянских племен. Новелла же 612 г., по мнению Г. Кардараса, свидетельствует о том, что вплоть до этого года анты защищали Малую Скифию в качестве военных союзников Византии, и только вторжение аваров, состоявшееся в 612 г., разрушило византийскую оборонительную систему на нижнем Дунае и положило конец присутствию антов в данном регионе [10. P. 74–76, 79, 83–85].

Соответственно, с учетом сведений, рассмотренных Г. Кардарасом, мы можем рассматривать упоминание антов в трактате DMS исключительно как анахронизм, поскольку автор трактата рассматривает антов как военных *противников* Византии и тем самым отражает ситуацию, сложившуюся в 533–545/546 гг., когда анты действительно совершали вторжения и грабили византийские провинции на Дунае. И как раз наоборот, ситуация полностью изменилась после 545/546 гг. – с того времени анты были военными *союзниками* империи, в этом качестве они воспринимались всеми византийскими авторами. После же 612 г. анты исчезают со страниц источников и не фигурируют в текстах в каком-либо качестве, следовательно, автор трактата DMS, судя по всему, позаимствовал описание антов из более раннего военного трактата, не исключено, что и непосредственно из «Стратегикона» псевдо-Маврикия.

Следовательно, мы поддерживаем датировку, предложенную Ф. Рансом (630-е или 640-е гг.), и с учетом позиции Ф. Ранса мы можем признать, что своими сведениями текст DMS отражает внутреннее оперативно-тактическое устройство тех экспедиционных армий, которые воевали под командованием Ираклия против персов в 622 и 626/627 гг. Именно поэтому, как нам кажется, необходимо более подробно рассмотреть сведения трактата DMS, чтобы на их основе попытаться хотя бы примерно определить основные черты организационной структуры византийских экспедиционных армий эпохи Ираклия. Прежде всего, как и «Стратегикон» псевдо-Маврикия, фрагмент Мюллера называет в качестве главной и, по сути, единственной боевой единицы византийской походной армии банду – военный отряд (подразделение), в котором, собственно, и служили рядовые воины (Οἱ νεώτεροι τῷ βάνδῳ ὑμῶν προσέχετε·... μηδεὶς καταλίπῃ τὸ βάνδον καὶ τοὺς ἐχθροὺς καταδιώξῃ – «Рекруты, целиком посвящайте себя вашей банде… пусть никто не покидает банду и не отправляется преследовать врага» [6. S. 120, l. 2–3]).

Применительно же к командному составу банды фрагмент Мюллера отмечает, что «Начальники банды, следуйте за вашим стратилатом, мерархом, и сохраняйте боевой строй… пусть никто не покидает банду мерарха» (Οἱ ἄρχοντες τῷ βάνδῳ τοῦ στρατηλάτου τοῦ μεράρχου τοῦ ὑμετέρου ἀκολουθήσατε καὶ τὴν τάξιν φυλάξατε... μηδεὶς ἐάσῃ τὸ βάνδον τοῦ μεράρχου – [Ibid. S. 120, l. 8–11]).

На основании папирологических источников, при этом созданных в начале VII в., Й. Крамер проследил, что греческое слово βάνδον было позаимствовано из германских языков, впервые оно появилось в источниках VI в. и первоначально обозначало военное знамя, боевой штандарт, в то время как в начале VII в. это слово претерпело значительную эволюцию в плане содержания и теперь подразумевало уже само войсковое подразделение, любой боевой отряд [11. S. 115–116].

В связи с этим позволим себе обратиться к уникальной греческой надписи из города Пилы вблизи Никомедии (современная Ялова в Турции), впервые опубликованной в 1989 г., но переизданной в 1995 г. К. Цукерманом, К. Цукерман предложил новое, исправленное и улучшенное, чтение надписи, соответственно, цитируем документ по чтению К. Цукермана [12. P. 234]:

[Ἐνθάδ]ε κατάκιτ-
[ε...]ριος Σαβάτου
[καθ(ωσιωμένος)? σ]τρατιούτης δευτέ-
[ρο]υ [β]άνδου Κοσταν-
[τ]ινηακῶν· ἐτελεύτι[σ]-
εν μηνὶ Ἀγούστου ιε΄ [ἡμ]-
έρᾳ ς΄ ἐνδηκτηό-
νος ἐνάτης

«Здесь покоится […] Сабата,
преданный воин второй банды Константиниаков.
Умер в месяц август 15, в день 6, в 9 индиктион»

К. Цукерман предположил, что данная эпитафия упоминает войсковое подразделение Constantiniani = Constantiniaci, которое встречается и в тексте Notitia Dignitatum, в главе по одной из презентальных (центральных) экспедиционных армий Констан-тинополя (ND. Or. VI. 52). По мнению исследователя, это подразделение существовало уже с IV в., оно было создано в эпоху Константина I Великого или его сына Констанция II, в честь которых получило свое название, в IV в. отряд Constantiniani занимал ранг дворцовой ауксилии и представлял собой элитное пехотное войсковое соединение. Как отметил К. Цукерман, слово «банда» в данной эпитафии подразумевает внутрен-

нюю оперативно-тактическую единицу ауксилии Constantiniani = Constantiniaci, по мнению исследователя, ауксилия Constantiniani = Constantiniaci включала в себя, по меньшей мере, две таких банды. Исследователь датирует надпись 532 г. [12. P. 234–235], соответственно, вслед за ним мы можем признать, что эпитафия из Пилы – самое ранее упоминание слова βάνδον в качестве войскового подразделения.

В 1997 г. Р. Шарф подверг критике идентификацию, предложенную К. Цукерманом, по мнению Р. Шарфа, между позднеримской дворцовой ауксилией Constantiniani и отрядом Constantiniaci из эпитафии нельзя ставить знак равенства, это были разные подразделения, поскольку, как отмечает исследователь, подразделения, названные в честь императора Константина, всегда сохраняли свою изначальную именную форму и не переименовывались в отряды Constantiniaci. Р. Шарф рассматривает в отряде Constantiniaci из надписи войсковой корпус, входивший в состав одной из экспедиционных армий императора Юстиниана I, полностью независимый и никак не связанный с ауксилией Constantiniani [13. S. 211–212].

Тем не менее уже через год, в 1998 г., К. Цукерман опроверг позицию Р. Шарфа и представил дополнительные аргументы в пользу своей трактовки надписи, по мнению К. Цукермана, наименование Constantiniaci, упоминаемое в Notitia Dignitatum, представляет собой семантический эквивалент наименованию Constantiniani, в данном случае Constantiniaci – это изначальная, оригинальная форма названия войскового подразделения, а форма Constantiniani – более литературная и адаптированная версия оригинального названия, которая как раз и содержится в тексте Notitia Dignitatum [14. P. 258]. Наконец, не так давно Ф. Ранс согласился с трактовкой К. Цукермана, признав, что слово βάνδον в эпитафии подразумевает не отдельное и самостоятельное войсковое подразделение, но его внутреннюю оперативно-тактическую единицу (a sub-unit… rather than… the regiment itself) [15. P. 395].

Соответственно, мы можем признать, что еще в начале правления Юстиниана I, т.е. задолго до эпохи Ираклия и даже времени создания «Стратегикона», слово βάνδον подразумевало военный отряд, другой вопрос, что в начале VI в. данный термин обозначал внутреннюю оперативно-тактическую единицу более крупного войскового подразделения. Как раз наоборот, к началу VII в. слово βάνδον претерпело значительную эволюцию в плане содержания и теперь подразумевало уже отдельное, независимое и полноценное самостоятельное войсковое подразделение. Фрагмент Мюллера упоминает слово βάνδον именно в таком качестве, для автора данного текста банда определенно подразумевает основной и, по сути, единственный вид войсковых подразделений византийской экспедиционной армии, основную внутреннюю тактическую боевую единицу этой армии[1].

Более того, как нам кажется, из слов автора фрагмента становится ясно, что ко времени создания этого трактата, т.е. к 630-м или 640-м гг., банда как войсковое подразделение уже сама по себе делилась на еще более мелкие структурные единицы, ее внутренняя организация теперь значительно усложнилась – напомним, фрагмент Мюллера говорит о «начальниках» (Οἱ ἄρχοντες) банды, упоминает это слово именно во множественном числе, тем самым подразумевая, что каждую из внутренних структурных единиц банды возглавлял собственный архонт, и таких единиц в банде было несколько.

Согласно «Стратегикону» псевдо-Маврикия, «существует правило, что каждая банда должна включать в себя не менее 200 человек, но не больше 400» (κανονίσαι, ἵνα μηδὲ τῶν διακοσίων ἀνδρῶν ἔλαττον ἔιχε ἕκαστον βάνδον, μηδὲ τῶν τετρακοσίων πλέον – [2. S. 142, l. 18–19]). Соответственно, если банда включала в себя от 200 до 400 человек, то ее более мелкие внутренние тактические единицы должны были насчитывать еще меньше воинов, не больше 100. Как видим, согласно фрагменту Мюллера, каждую банду возглавлял полководец (στρατηλάτης) в должности мерарха.

Очевидно, должность мерарха была учреждена еще в VI в., но, как отметил М. Цветкович, крайне сложно определить, какие именно функции мерархи выполняли в тот период [16. С. 219, 222], мы же на основании фрагмента Мюллера можем подчеркнуть, что, судя по всему, к 630-м гг. мерархи действительно командовали бандами как отдельными войсковыми подразделениями. Соответственно, можно предположить, что те экспедиционные армии, вместе с которыми Ираклий воевал против персов, состояли именно из банд – отдельных войсковых подразделений численностью от 200 до 400 человек в каждом таком отряде. Более того, в свое время Дж. Хэлдон предположил, что два боевых отряда в ранге турмы – Theodosiaci и Victores – которые упоминаются в трактате императора Константина VII Багрянородного «О церемониях византийского двора» (X в.), были прямыми наследниками одноименных позднеримских подразделений, дислоцировавшихся во Фракии [17. P. 173; 18. P. 123]. В этом случае мы не исключаем, что и подразделекния Theodosiaci и Victores, равно как и другие соединения, входившие в состав позднеримских экспедиционных армий Константинополя, Востока и Фракии, в 622 г. вошли в состав новых экспедиционных армий Ираклия уже в ранге банды, каждая такая банда, очевидно, находилась под командованием мерарха.

Оборона Константинополя и центральная армия Опсикий

В 1984 г. Дж. Хэлдон в своей образцовой и фундаментальной работе «Византийские преторианцы» убедительно доказал, в период между 615 по 621/622 гг. император Ираклий сформировал новую армию (войсковую группировку) под названием «Опсикий» и разместил ее в Константинополе. По мнению исследователя, основу армии Опсикий составили войсковые подразделения, ранее находившиеся в Константинополе и входившие в состав двух центральных экспедиционных группировок praesentales. Группировки praesentales, как известно, были учреждены еще императором Феодосием I

Великим в 380-х гг. и с того времени пребывали в Константинополе. По мнению Дж. Хэлдона, помимо отрядов презентальных (praesentales, т.е. «находящиеся в присутствии», в данном случае – императора) войсковых группировок, в состав армии Опсикий вошли подразделения экспедиционной армии Фракии, а также боевые корпуса оптиматов, букелляриев и федератов. Как предположил исследователь, командование над этой армией с 615 г. находилось в руках комита Опсикия, данный чиновник, во-первых, заменил в этом качестве должности презентальных военных магистров (генералы, ранее командовавшие презентальными экспедиционными армиями), которые были упразднены, более того, он же фактически командовал и дворцовыми схолами (боевыми отрядами, входившими в состав императорской придворной гвардии и располагавшимися непосредственно во дворце императора), которые на тот момент формально подчинялись старому чиновнику, магистру оффиция (magister officiorum, начальник императорской канцелярии). Дж. Хэлдон подчеркивает, что комит Опсикия ранее был комитом доместиков (comes domesticorum), этот офицер с IV в. командовал войсковым корпусом доместиков, отрядом, входившим в состав придворной гвардии, по мнению Дж. Хэлдона, термин «комит Опсикия» (comes Obsequii) просто заменил старое название «комит доместиков» [17. P. 143–145, 173–177].

Соответственно, возникает закономерный вопрос – что произошло с армией Опсикий, которая размещалась в Константинополе, в период 622–626 гг., т.е. во время наиболее активной фазы боевых действий с персами? Как известно, в апреле 622 г., когда Ираклий выступил из Константинополя и отправился в поход против Персии, он оставил в столице чиновника по имени Бон, которому император доверил управление военной и гражданской властью в империи на время своего отсутсвия [19. P. 242]. В целом в историографии нет единой оценки по вопросу о должности и полномочиях, которые выполнял Бон – если авторы-составители справочника PRLE IIIA [Ibid. P. 243–244] предположили, что Бон занимал должность презентального военного магистра (magister militum praesentalis), т.е. офицера, командовавшего одной (или на тот период – уже сразу двумя) из центральных эспедиционных армий, располагавшихся в Константинополе, то Дж. Хэлдон представил аргументы в пользу того, что Бон был магистром оффиция (magister officiorum), т.е. начальником императорской канцелярии [17. P. 444–446].

На наш взгляд, позиция Дж. Хэлдона ближе к истине – действительно, Георгий Писида в поэме, непосредственно посвященной Бону, называет этого персонажа τοποτηρητής τοῦ βασιλέως, т.е. заместителем василевса (Georg. Pisid. In Bonum patricium, titulus)[2], соответственно, мы можем предположить, что Бон явно занимал придворную гражданскую должность, а такой должностью мог быть только магистр оффиция, именно магистр оффиция возглавлял всю придворную администрацию империи. Тем более, подчеркнем, что тот же Георгий Писида в другой своей поэме – «Аварская война» – называет Бона «магистром вооруженных отрядов» (καὶ τῷ μαγίστρῳ τῶν ἐνόπλων ταγμάτων – Georg. Pisid. Bellum Avaricum, v. 314), можно предположить, что здесь византийский поэт имеет в виду дворцовые схолы либо корпус экскубиторов (еще один боевой отряд, входивший в состав императорской гвардии), формально все еще подчинявшиеся магистру оффиция.

По мнению М. Клаусса, в начале VII в., при Ираклии, в империи существовали два магистра оффиция – один неизменно пребывал в Константинополе и оставался там на период отсутствия императора, в то время как другой сопровождал Ираклия во всех его военных походах [22. S. 128][3]. Сложно сказать, учредил ли Ираклий специальную должность «полевого» (т.е. походного) начальника канцелярии – по словам армянского историка Себеоса, когда Ираклий одержал полную победу над персами и заключил с ними мирный договор в 629 г., его сопровождала «царская свита» (the royal retinue – [24. P. 90]), возможно, под этой фразой Себеос имел в виду и магистра оффиция, но ввиду неопределенной и размытой терминологии армянского историка данный вывод остается только гипотезой.

П. Шпек предположил, что во время отсутствия Ираклия, особенно в 626 г., в период осады Константинополя аварами, Бон выполнял функции военно-административного управления империей, в то время как патриарх константинопольский Сергий был опекуном малолетнего сына Ираклия, также оставленного в столице [25. S. 16–17]. Й. Дитен пришел к выводу, что Бон и Сергий совместно осуществляли регенство при малолетнем наследнике престола, в этой коллегии Бон, по мнению исследователя, занимался вопросами административного управления, и прежде всего – обороной города от внешних врагов империи (персов и авар) [26. S. 11–12; 27. S. 152–153].

Вместе с тем, как сообщает Феодор Синкелл – пресвитер и священник церкви Святой Софии в Константинополе, современник и очевидец осады города аварами[4] – когда 29 июля 626 г. авары приступили к осаде византийской столицы ([19. P. 243]), Бон, которого Синкелл называет «хранителем дел императора» (ὁ δὲ φύλαξ τῶν βασιλέως πραγμάτων), «построил войско и отборную часть народа для противостояния (аварам. – *Е.М.*)» (τὸ στρατιωτικὸν καὶ τοῦ λαοῦ ὅσον ἐπίλεκτον πρὸς ἀντιπαράταξιν ἔταττε – [29. P. 305, l. 16–18]). Дж. Хэлдон предположил, что войсковым гарнизоном, который упоминается у Феодора Синкелла, командовал комит доместиков (comes domesticorum) [17. P. 175], мы же рассматриваем данный пассаж как очевидное доказательство в пользу того факта, что верховная власть Бона действительно распространялась не только на гражданские структуры управления, но и на армию, войсковые подразделения – под словом τὸ στρατιωτικὸν можно понимать не только дворцовые схолы и корпус экскубиторов, но и отряды армии Опсикий, располагавшейся на тот момент в городе.

Мы определенно можем предположить, что в состав городского гарнизона Константинополя, оставленного для защиты столицы, входили и подразделения армии Опсикий, именно эта армия как раз и со-

ставила основу городского гарнизона, на подразделениях армии Опсикий держалась вся оборона византийской столицы, поскольку сил одних только экскубиторов и дворцовых схол для эффективного противостояния аварам и персам было явно недостаточно. Следовательно, на наш взгляд, сведения Феодора Синкелла, очевидца событий – неопровержимое доказательство в пользу того, что в 626/627 гг., когда Ираклий воевал с персами в восточных регионах Малой Азии и на территории Армянского нагорья, львиная доля армии Опсикий продолжала пребывать в Константинополе и обороняла город вместе с дворцовыми схолами и корпусом экскубиторов. К сожалению, источники не позволяют установить точную численность этой армии к 626 г., по подсчетам Дж. Говарда-Джонстона, численность городского гарнизона, защищавшего Константинополь в июле 626 г., составляла не более 12 000 человек [30. P. 135].

Заключение

Следовательно, отвечая на вопросы, поставленные в начале статьи, мы можем прийти к выводу, что в 620-е гг., т.е. в период тяжелого и интенсивного противостояния с персами, главной и, по сути, единственной внутренней, оперативно-тактической боевой единицей византийской армии была банда – отряд численностью от 200 до 400 человек. Фактически, любая византийская полевая (походная) армия состояла из банд, представляла собой совокупность банд как войсковых подразделений, при этом дошедшие до нас источники, и прежде всего надпись из города Пилы в Вифинии, рассмотренная выше, позволяют проследить эволюцию значения самого слова «банда». Если в первой половине VI в. слово «банда» подразумевало только внутреннюю тактическую единицу в составе более крупного войскового соединения, то уже к рубежу VI–VII вв. банда представляла собой независимое подразделение, независимый и самостоятельный боевой отряд. Сведения трактата De militari scientia (фрагмент Мюллера) позволяют заключить, что банда как отдельный боевой отряд находилась под командованием офицера в ранге мерарха, но сама банда в этот период, т.е. в 630-е и 640-е гг., включала в себя уже свои собственные внутренние оперативно-тактические подразделения, т.е. включала в себя еще более мелкие боевые единицы.

Одна из византийских экспедиционных армий, состоявших из таких банд – Опсикий, созданная Ираклием в 615–622 гг. и располагавшаяся в Константинополе, продолжала размещаться в византийской столице и в 626/627 гг., в тяжелый и драматичный период, когда город подвергся осаде со стороны персов и аваров. Более того, армия Опсикий не только дислоцировалась в Константинополе в качестве составной части городского гарнизона, но и выполняла основные функции по обороне города от персов и аваров. Судя по сведениям Феодора Синкелла, рассмотренным выше, данная армия находилась под командованием начальника императорской канцелярии (магистра оффиция) Бона.

ПРИМЕЧАНИЯ

[1] Тем не менее И. Сивенне, следуя сведениям «Стратегикона» псевдо-Маврикия, рассматривает банду исключительно как внутреннюю и самую малую оперативно-тактическую структурную единицу византийской армии в VI–VII вв., по мнению исследователя, банда как боевой отряд занимала самый низкий уровень военной иерархии, банда всегда входила в состав более крупных войсковых соединений. См.: [5. P. 119, 133]. На наш взгляд, выводы И. Сивенне применимы только для первой половины и середины VI в. – сведения цитированной выше надписи позволяют заключить, что в этот период банда действительно представляла собой внутреннюю тактическую единицу в составе более крупного войскового подразделения, но уже к рубежу VI–VII вв. слово «банда» обозначало самостоятельный, обособленный и независимый боевой отряд.

[2] Цитируем текст по изданию: [20. P. 163]. Именно так переводит данное слово и Э.А. Софоклис: [21. P. 1086, sv. τοποτηρητής].

[3] В свое время А. Боек предположил, что должность магистра оффиция в своем неизменном виде просуществовала вплоть до эпохи Константина IV (668–685 гг.), к началу же VIII в. функции магистра оффиция были разделены среди нескольких чиновников, фактически заменивших собой данного персонажа. См.: [23. P. 50].

[4] О личности Феодора Синкелла см.: [28. P. 373–375].

ЛИТЕРАТУРА

1. Kaegi W.E. Heraclius, Emperor of Byzantium. Cambridge, 2003.
2. Das Strategikon des Maurikios / Hrsg. G.T. Dennis, übers. E. Gamillscheg. Wien, 1981.
3. Maurice's Strategikon. Handbook of Byzantine Military Strategy / Transl. by G. T. Dennis. Philadelphia, 1984.
4. Wiita J.E. The Ethnika in Byzantine Military Treatises. PhD Dissertation. University of Minnesota, 1977.
5. Syvänne I. The Age of Hippotoxotai. Art of War in Roman Military Revival and Disaster (491–636). Tampere, 2004.
6. Müller K.K. Ein griechisches Fragment über Kriegswesen // Festschrift für Ludwig Ulrichs zu Feier seines Fünfundzwanzigährigen wirkens. Würzburg, 1880. S. 106–138.
7. Vary R. Das müllersche Fragment über griechisches Kriegswesen // Εις μνημην Σπυριδωνος Λαμπρου. Αθηνη, 1935. S. 205–209.
8. Иванов С.А. Неиспользованное византийское свидетельство VI века о славянах // ВВ. 1988. Т. 49. С. 181–184.
9. Rance Ph. The De Militari Scientia or Müller Fragment as a philological resourse. Latin in the East Roman army and two new loanwords in Greek: palmarium and recala // Glotta. 2011. Vol. 86. P. 63–92.
10. Kardaras G. The Byzantine-Antic Treaty (545/46 A.D.) and the defence of Scythia Minor // BSl. 2010. Vol. 68. P. 74–85.
11. Kramer J. Papyrusbelege für fünf germanische Wörter: ἀρμαλαυσιον, βάνδον, βουρδών, βρακίον, σαφώνιον // Archiv für Papyrusforschung und verwandte Gebiete. Bd. 42. Hf. 1. 1996. S. 113–126.
12. Zuckerman C. Le δεύτερον βάνδον Κωνσταντινιακῶν dans une épitaphe de Pylai // Tyche. Bd. 10. 1995. P. 233–235.
13. Scharf R. Constantiniaci = Constantiniani? Ein Beitrag zur Textkritik der Notitia Dignitatum am Beispiel der «constantinischen» Truppen // Tyche. Bd. 12. 1997. S. 189–212.
14. Zuckerman C. Constantiniani – Constantiniaci from Pylai. A Rejoinder // Tyche. Bd. 13. 1998. P. 255–258.
15. Rance Ph. Campidoctores Vicarii vel Tribuni: The Senior Regimental Officers of the Later Roman Army and the Rise of the Campidoctor // The Late Roman Army in the Near East from Diocletian to the Arab Conquest. Proceedings of a colloquium held at Potenza, Acerenza and Matera, Italy (May 2005) / ed. by A.S. Lewin and P. Pellegrini. Oxford, 2007. P. 395–409.

16. Цветковић М. Мерарх у тематској организацији од IX до XII века // ZRVI. 2013. Vol. 50. С. 215–234.
17. Haldon J.F. Byzantine Praetorians. An Administrative, Institutional and Social Survey of the Opsikion and Tagmata Bonn, 1984. C. 580–900.
18. Haldon J.F. Trouble with the *Opsikion*: some Issues on the First *Themata* // Κλητόριον. In memory of Nikos Oikonomides / ed. by F. Evangelatou-Notara, T. Maniati-Kokkini. Athens–Thessaloniki, 2005. P. 111–136.
19. Martindale J.R. The Prosopography of the Later Roman Empire. Vol. IIIA, A.D. 527–641. Parts A, B. Cambridge, 1992.
20. Giorgio di Pisidia poemi. I. Panegirici epici / A cura di A. Pertusi. Ettal, 1959.
21. Sophocles E.A. Greek Lexicon of the Roman and Byzantine Periods. N.Y., 1900.
22. Clauss M. Der magister officiorum in der Spätantike (4.–6. Jahrhundert). Das Amt und sein Einfluß auf die kaiserliche politik. München, 1980.
23. Boak A.E.R., Dunlap J.E. Two Studies in Later Roman and Byzantine Administration. London, 1924.
24. The Armenian History attributed to Sebeos. / Transl. by R.W. Thomson, Historical Comm. by J. Howard-Johnston. Liverpool, 1999. Vol. I.
25. Speck P. Zufälliges zum Bellum Avaricum des Georgios Pisides. München, 1980.
26. Dieten J.L., van. Geschichte der Patriarchen von Sergios I bis Johannes VI (610–715). Amsterdam, 1972.
27. Dieten J.L., van. Zum «Bellum Avaricum» des Georgios Pisides. Bemerkungen zu einer studie von Paul Speck // BF. Bd. 9. 1985. S. 149–178.
28. Barišić F. Le siège de Constantinople par les Avares et les Slaves en 626 // Byzantion. Vol. 24. 1954. P. 371–395.
29. Sternbach L. Analecta Avarica // Rozprawy Akademii Umiejętności. Wydział Filologiczny. Serya II. Tom. XV. Craców, 1900. P. 297–365.
30. Howard-Johnston J. The Siege of Constantinople in 626 // Constantinople and its Hinterland. Papers from the Twenty-Seventh Spring Symposium of Byzantine Studies, Oxford, April 1993. Aldershot, 1995. P. 131–142.

Статья представлена научной редакцией «История» 25 марта 2019 г.

Emperor Heraclius and Byzantine Military Organization in 626–628 A.D.: The Internal Structure of the Field Armies and the Defense of Constantinople

Vestnik Tomskogo gosudarstvennogo universiteta – Tomsk State University Journal, 2019, 445, 124–130.
DOI: 10.17223/15617793/445/18

Evgeniy A. Mekhamadiev, Saint Petersburg State University (Saint Petersburg, Russian Federation). E-mail: e.mehamadiev@spbu.ru

Keywords: Heraclius; Persians; army; Müller's fragment; bandon; moirarchos; Constantiniaci; inscription from Pylai.

The main aim of this article is to consider two important issues related to the military policy of Byzantine Emperor Heraclius in 626–628 A.D.: (1) the lower internal structural military unit in the Byzantine army during the reign of Heraclius and (2) the composition of the military forces which defended Constantinople during the Avar-Persian assault in 626. Based on a little-studied source, the so-called Müller's fragment, and its comparison with an inscription from Bithynia published in 1995, the author detects which units were the internal composite parts of Heraclius' army. Another important source is a homily of a Byzantine Church writer Theodoros Synkellus, who was a presbyter of Hagia Sophia, the Church of Holy Wisdom, in Constantinople. Byzantine Emperor Heraclius led a successful military campaign against the Persians, which resulted in a convincing victory of Byzantium. Meanwhile, as the author supposes, modern research regards only the outward side of the problem, i.e., the course and chronology of battles and the territorial movements of Heraclius himself. At the same time, the internal side of the issue, i.e., the organizational structure of Byzantine field armies which struggled with the Persians is still out of consideration. As the author supposes, the text of the tract known under conventional title "Müller's fragment" (or *De militari scientia*) was composed in the 630s or the 640s: in this respect the author supports P. Rance's point of view, who proposed his own arguments for the time context of the tract. In the author's opinion, the position of other scholars, who date it back to the 6th century, contradicts to the geopolitical context of the Danubian front of the Empire during the 6th c. Having compared the text of Müller's fragment and the evidence of the inscription from Constantinople mentioned above, the author concludes that the basic and even only structural military unit of Byzantine field armies during the reign of Heraclius was the unit called *bandon*, In the author's opinion, *bandon* was an internal military unit of a larger detachment in the first half of the 6th c., but later, during Heraclius' reign, *bandon* turned into an independent and self-sufficient single military unit. The headcount of each *bandon* varied from 200 to 400 men. Following Müller's fragment, the author supposes that the commander of each *bandon* was an officer who was called a moirarchos. Finally, in the author's opinion, it was the *Opsikion* Byzantine field army, which garrisoned in Constantinople in 626–627 when the Empire had decisive struggles against the Persians, that defended the city during a siege held by the Avars.

REFERENCES

1. Kaegi, W.E. (2003) *Heraclius, Emperor of Byzantium*. Cambridge: Cambridge UP.
2. Dennis, G.T. & Gamillscheg, E. (eds) (1981) *Das Strategikon des Maurikios*. Wien: Verlag der Osterreichischen Akademie der Wissenschaften.
3. Maurice. (1984) *Maurice's Strategikon. Handbook of Byzantine Military Strategy*. Translated into English by G.T. Dennis. Philadelphia: University of Pennsylvania Press.
4. Wiita, J.E. (1977) *The Ethnika in Byzantine Military Treatises*. PhD Dissertation. University of Minnesota.
5. Syvänne, I. (2004) *The Age of Hippotoxotai. Art of War in Roman Military Revival and Disaster (491–636)*. Tampere: Tampere UP.
6. Müller, K.K. (1880) Ein griechisches Fragment über Kriegswesen. In: *Festschrift für Ludwig Ulrichs zu Feier seines Fünfundzwanzigährigen wirkens*. Würzburg: Universität Würzburg. pp. 106–138.
7. Vary, R. (1935) Das müllersche Fragment über griechisches Kriegswesen. In: *Εις μνημην Σπυριδωνος Λαμπρου*. Αθηνη: [s.n.]. pp. 205–209.
8. Ivanov, S.A. (1988) Neispol'zovannoe vizantiyskoe svidetel'stvo VI veka o slavyanakh [The unused 6th-century Byzantine evidence on the Slavs]. *Vizantiyskiy Vremennik*. 49. pp. 181–184.
9. Rance, P. (2011) The De Militari Scientia or Müller Fragment as a philological resourse. Latin in the East Roman army and two new loanwords in Greek: palmarium and recala. *Glotta*. 86. pp. 63–92.
10. Kardaras, G. (2010) The Byzantine-Antic Treaty (545/46 A.D.) and the defence of Scythia Minor. *BSl*. 68. pp. 74–85.
11. Kramer, J. (1996) *Papyrusbelege für fünf germanische Wörter: ἁρμαλαυσιον, βάνδον, βουρδών, βρακίον, σαφώνιον*. Archiv für Papyrusforschung und verwandte Gebiete. Bd. 42. Hf. 1. pp. 113–126.
12. Zuckerman, C. (1995) Le δεύτερον βάνδον Κωνσταντινιακῶν dans une épitaphe de Pylai. *Tyche*. Bd. 10. pp. 233–235.
13. Scharf, R. (1997) Constantiniaci = Constantiniani? Ein Beitrag zur Textkritik der Notitia Dignitatum am Beispiel der "constantinischen" Truppen. *Tyche*. Bd. 12. pp. 189–212.
14. Zuckerman, C. (1998) Constantiniani – Constantiniaci from Pylai. A Rejoinder. *Tyche*. Bd. 13. pp. 255–258.
15. Rance, P. (2007) Campidoctores Vicarii vel Tribuni: The Senior Regimental Officers of the Later Roman Army and the Rise of the Campidoctor. In: Lewin, A.S. & Pellegrini, P. (eds) *The Late Roman Army in the Near East from Diocletian to the Arab Conquest*. Proceedings of a colloquium held at Potenza, Acerenza and Matera, Italy (May 2005). Oxford: Archaeopress. pp. 395–409.

16. Cvetkovic, M. (2013) *Merarches in the thematic organization* (*9th–12th centuries*). *Zbornik radova Vizantoloskog instituta*. 50 (1). pp. 215–234. DOI: 10.2298/ZRVI1350215C
17. Haldon, J.F. (1984) *Byzantine Praetorians. An Administrative, Institutional and Social Survey of the Opsikion and Tagmata*. Bonn: R. Habelt. pp. 580–900.
18. Haldon, J.F. (2005) Trouble with the Opsikion: some Issues on the First Themata. In: Evangelatou-Notara, F. & Maniati-Kokkini, T. (eds) *Κλητόριον*. *In memory of Nikos Oikonomides.* Athens–Thessaloniki: [s.n.]. pp. 111–136.
19. Martindale, J.R. (1992) *The Prosopography of the Later Roman Empire*. Vol. IIIA. A.D. 527–641. Parts A, B. Cambridge: Cambridge UP.
20. di Pisidia, G. (1959) *Giorgio di Pisidia poemi. I. Panegirici epici.* Translated by A. Pertusi. Ettal: Buch-Kunstverlag.
21. Sophocles, E.A. (1900) *Greek Lexicon of the Roman and Byzantine Periods*. N.Y.: C. Scribner's sons.
22. Clauss, M. (1980) *Der magister officiorum in der Spätantike (4.–6. Jahrhundert). Das Amt und sein Einfluß auf die kaiserliche politi*k. München: C. H. Beck.
23. Boak, A.E.R. & Dunlap, J.E. (1924) *Two Studies in Later Roman and Byzantine Administration*. London: Macmillan & Co.
24. Thomson, R. & Howard-Johnston, J. (eds) (1999) *The Armenian History attributed to Sebeos.* Translated by R.W. Thomson, Historical Commentary by J. Howard-Johnston. Vol. I. Liverpool: Liverpool UP.
25. Speck, P. (1980) *Zufälliges zum Bellum Avaricum des Georgios Pisides*. München: Institut für Byzantinistik, Neugriechische Philologie und Byzantinische Kunstgeschichte der Universität.
26. van Dieten, J.L. (1972) *Geschichte der Patriarchen von Sergios I bis Johannes VI (610–715)*. Amsterdam: Adolf M. Hakkert.
27. Dieten, J.L. van. (1985) Zum "Bellum Avaricum" des Georgios Pisides. Bemerkungen zu einer studie von Paul Speck. *BF*. 9. pp. 149–178.
28. Barišić, F. (1954) Le siège de Constantinople par les Avares et les Slaves en 626. *Byzantion*. 24. pp. 371–395.
29. Sternbach, L. (1900) Analecta Avarica. *Rozprawy Akademii Umiejętności. Wydział Filologiczny*. II (XV). pp. 297–365.
30. Howard-Johnston, J. (1995) The Siege of Constantinople in 626. *Constantinople and its Hinterland*. Papers from the Twenty-Seventh Spring Symposium of Byzantine Studies, Oxford, April 1993. London; NY: New York *University Press*. pp. 131–142.

Received: 25 March 2019

Вестник Томского государственного университета. 2019. № 445. С. 131–134. DOI: 10.17223/15617793/445/19

УДК 654:621.394.9

В.А. Морев, А.В. Морева

ОПЫТНАЯ ДЕМОНСТРАЦИЯ РАБОТЫ ОПТИЧЕСКОГО ТЕЛЕГРАФА ШАТО В ПЕТЕРБУРГЕ В 1833 г. (ПО ВОСПОМИНАНИЯМ И.Ф. БЛАРАМБЕРГА)

На основе непереведенных на русский язык воспоминаний российского подданного немецкого происхождения И.Ф. Бларамберга рассматривается история демонстрации оптического телеграфа Ж. Шато в феврале 1833 г. в Зимнем Дворце в присутствии императора Николая I. Итогом успешной демонстрации стало решение императора об установке станций оптического телеграфа в Стрельне, Петергофе и Ораниенбауме, через которые в дальнейшем прошла телеграфная линия из Санкт-Петербурга в Кронштадт.

Ключевые слова: оптический телеграф; телеграфная связь; К. Шапп; И.П. Кулибин; Ж. Шато; И.Ф. Бларамберг; Николай I; Санкт-Петербург; Стрельна; Петергоф; Ораниенбаум; Кронштадт.

Оптический телеграф является предшественником электрического. Среди первых зарубежных изобретателей оптического телеграфа наиболее известен француз Клод Шапп (1791 г.). В России создателем оптического телеграфа был выдающийся русский изобретатель Иван Петрович Кулибин, изготовивший работающую модель в 1794 г. Однако в Российской империи в 1833 г. нашел применение оптический телеграф системы Жака (Якова) Шато – ученика К. Шаппа (рис. 1).

Истории оптического телеграфа в России посвящено немало работ. В начале XX в. Министерство внутренних дел выпустило исторический очерк «Почта и телеграф в XIX столетии», в котором сообщалось, что с 1824 г. в России уже использовался оптический телеграф системы Козена, с помощью которого осуществлялась связь между Петербургом и Шлиссельбургом [1. С. 128]. По другим данным, за основу этого телеграфа была взята система Бетанкура [2. С. 25; 3. С. 72]. В очерке «Почта и телеграф в XIX столетии» также была представлена историческая справка об истории возникновения оптического телеграфа К. Шаппа, приводилось его описание: «Телеграф системы Шаппа состоял из регулятора и двух крыльев, разнообразное положение которых обозначало известные буквы, цифры и предложения. Принадлежности телеграфа устанавливались на возвышенных местах, в зданиях, имевших вид башни, которые отстояли друг от друга на расстоянии от 10 до 28 километров. Сигналы наблюдались в подзорные трубы». Кроме того, здесь же кратко рассматривалась история применения телеграфа Ж. Шато в России в период царствования императора Николая I [1. С. 127–130].

В советский период в работах, посвященных истории техники, неоднократно затрагивалась тема оптического телеграфа [4–7; 8; 9. С. 121–125; 10]. Современные исследователи продолжают заниматься историей оптического телеграфа в России, в частности это С. Маценков, В. Орлов [11. С. 74–77], П.П. Ермолов [2. С. 23–43], Н.В. Лупал [12. С. 212–229], А.С. Аджемов, Б.П. Хромой [3. С. 71–79] и др. Наиболее подробно процесс проведения оптического телеграфа в Стрельне (в окрестностях Петербурга) рассмотрела М.В. Николаева [13. С. 175–193]. Несколько авторов вскользь касаются этой проблематики [14. С. 7; 15. С. 285; 16. С. 32; 17. С. 29–31]. Однако вопрос о том, как проходила первая опытная демонстрация оптического телеграфа Ж. Шато в Зимнем дворце в 1833 г., пока никем из современных авторов подробно не рассматривался. Между тем это событие повлияло на решение императора Николая I провести линию оптического телеграфа из Петербурга в Кронштадт.

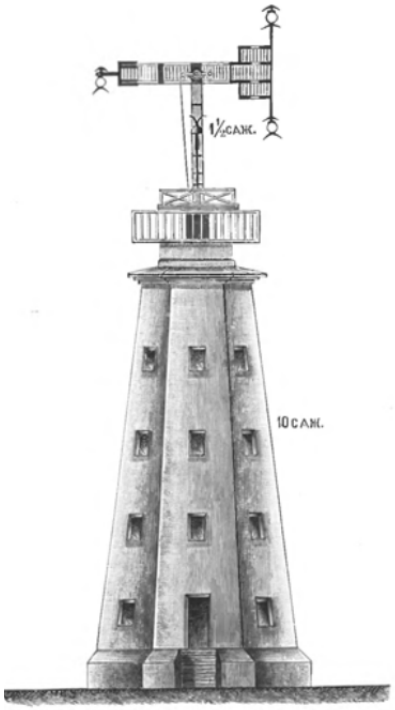

Рис. 1. Башня и аппарат системы Ж. Шато [1. С. 130]

Благодаря работе немецкого автора Эмиля фон Сидова, есть возможность изучить этот вопрос более детально. Источником для данной статьи являются воспоминания немца Иоганна фон Бларамберга, перешедшего в российское подданство в 1824 г. Э. фон Сидов составил эти воспоминания на основе дневников самого И.Ф. Бларамберга и опубликовал их в 1872 г. под названием «Воспоминания из жизни генерал-лейтенанта Российской Империи Иоганна фон Бларамберга. По его дневникам 1811–1871 гг.» [18].

Цель настоящей статьи – опираясь на воспоминания И.Ф. Бларамберга, отдельные фрагменты которых еще не переведены на русский язык, рассмотреть эпи-

зод, связанный с опытной демонстрацией оптического телеграфа Ж. Шато в присутствии императора Николая I; показать, как это событие повлияло на дальнейшее развитие оптического телеграфирования в Российской империи.

Иоганн фон Бларамберг (1800–1878) был известен на русской службе как Иван Федорович Бларамберг. «В 1830 г. Бларамберг переведен в Генеральный штаб и причислен к Отдельному кавказскому корпусу, с которым участвовал в ряде экспедиций против горцев, и получил за боевые отличия орден св. Владимира 4-й степени с бантом и золотую шпагу с надписью «за храбрость». В 1835 г. он принял участие в экспедиции Карелина для исследования и съемки восточных берегов Каспийского моря…» [19. С. 90–91]. В справочных изданиях не сообщается, где находился и чем занимался И.Ф. Бларамберг в начале 1833 г. Между тем благодаря его воспоминаниям известно, что он оказался участником демонстрации работы оптического телеграфа Ж. Шато.

Итак, в последние дни февраля 1833 г. бывший генерал-инспектор телеграфных линий во Франции Ж. Шато со своим помощником демонстрировал императору Николаю I в Зимнем дворце модель оптического телеграфа. И.Ф. Бларамберг был одним из непосредственных участников этой опытной демонстрации. Накануне этих событий его вызвал к себе в кабинет генерал-квартирмейстер генерал-адъютант Нейдхардт. Там же находились приехавшие в Россию французский изобретатель Ж. Шато и его помощник. Они привезли с собой две небольшие модели оптического телеграфа. Поскольку император Николай I решил реализовать идею введения оптического телеграфа в России и пожелал наблюдать первый опыт работы этого средства связи в Зимнем Дворце, то Бларамбергу было поручено отправиться к министру Императорского двора, князю Волконскому за средствами, позволявшими установить обе модели телеграфа, привезенные Шато из Франции [18. S. 332–333].

Для демонстрации изобретения Шато Бларамберг выбрал два зала, разделенные с другими залами анфиладой и друг от друга 400 футами (121,92 м). В обоих залах были поставлены ломберные столы, затем в последнем зале на стене натянули скатерть, чтобы телеграф мог проецироваться на белую поверхность. Следующим утром в 8.00 Бларамберг и оба француза с обеими моделями телеграфа пришли в Зимний Дворец. Бларамберг поставил телеграфы на соответствующие ломберные столы. Через полчаса из своего кабинета вышел император в сопровождении военного министра, графа Чернышева, генерал-адъютанта Нейдхардта, князя Меншикова, тогда морского министра, и князя Волконского. После обмена любезностями приступили к опыту. Император и Шато стояли у первого телеграфа, рядом с кабинетом императора, а Бларамберг отправился с помощником Шато через четыре зала ко второму телеграфу, за которым на стене была прикреплена скатерть. Император написал несколько строк на листке бумаги и передал его для телеграфирования Шато. Бларамберг сел за ломберный стол второго телеграфа, а помощник Шато принимал сигналы и диктовал ему цифры.

Как только депеша была телеграфирована, что было понятно из последнего особого сигнала, помощник взял в руки словарь языка сигналов и стал диктовать Бларамбергу слова соответствующих цифр. Затем Бларамберг поспешил с расшифрованной депешей через все залы назад к Его Величеству и отдал ее ему. Император подтвердил ее дословность. Николай I был доволен. В 20.00 там же опыт передачи депеши с помощью оптического телеграфа был успешно повторен [18. S. 334–335].

После повторной демонстрации работы оптического телеграфа император приказал Бларамбергу ехать вместе с Шато в Стрельну, Петергоф и Ораниенбаум, чтобы выбрать башни или здания, через которые должна была проходить первая телеграфная линия из Петербурга в Кронштадт. «Исходным пунктом должна была служить башенка над кабинетом императора, построенная на крыше дворца, чтобы император сам из своего кабинета мог диктовать нужные депеши. А пока что Его Величество велели доставить господину Шато и его помощнику драгоценные кольца ценой 2 400 и 1 200 рублей <…> в знак своей благосклонности» (здесь и далее перевод наш. – *А.М.*) [Ibid. S. 336].

Поручение императора было выполнено. Бларамберг и Шато выбрали четыре пункта в качестве телеграфных станций и вечером вернулись в город. Весной 1833 г. Шато вместе с одним офицером-инженером приступил к строительству своих башен, которое позже продолжилось из Петербурга до Варшавы. Свое повествование об оптическом телеграфе в России И.Ф. Бларамберг заканчивает так: «В том же году, в каком Россия таким образом возвела свою оптическую телеграфную линию, в Геттингене Гауссу и Веберу удалось практическим способом решить проблему электромагнетической телеграфии; правда, о широком применении еще некоторое время не было речи» [Ibid. S. 337]. Между тем И.Ф. Бларамберг не упомянул об изобретении электромагнитного телеграфа российским ученым немецкого происхождения П.Л. Шиллингом еще в 1832 г.

Прискорбным фактом является то, что оптический телеграф отечественного изобретателя И.П. Кулибина был забыт царским правительством. При этом его проект не требовал значительных вложений. К тому же система условных положений семафоров для передачи сигналов у Кулибина была более совершенной [6. С. 194]. Телеграфный код Кулибина «занимал среднее место между алфавитным и цифровым и был сведен к одной таблице». Важным преимуществом было то, что вместо 9 460 слов – знаков кода, составленного Шаппом, код Кулибина содержал всего 235 знаков [7. С. 154]. Советский специалист в области истории науки и техники В.С. Виргинский критиковал царское правительство за то, что оно оставило без поддержки проект нашего соотечественника И.П. Кулибина, но при этом заплатило иностранцу Ж. Шато единовременно огромную сумму в 120 тыс. руб. [5. С. 156]. Это была плата за внедрение в России его модели оптического телеграфа и за раскрытие секрета по использованию данного средства связи. Позднее, в 1839 г., была построена самая протяженная в то время в мире линия оптического телеграфа между Петербургом и

Варшавой (1 200 км). Ее строительством также занимался французский инженер Ж. Шато. По окончании всех работ он получил от царского правительства право пользоваться назначенной ему пожизненной пенсией в 6 тыс. руб. в год [1. С. 129–130].

Тем не менее использование телеграфа Шато повлияло на увеличение скорости передачи срочных сообщений, пусть даже масштабы применения этого вида связи были не столь велики, как требовалось для такой огромной державы, как Российская империя. Скорость передачи депеш с помощью оптического телеграфа была гораздо выше, чем доставка писем почтой, даже с использованием срочных гонцов – фельдъегерей. Прохождение сигнала от Петербурга до Варшавы, переданного с помощью средств оптического телеграфирования, занимало 15 минут. Депеша, содержавшая 100 сигналов, могла быть получена за 35 минут [8. С. 11]. Как писал французский путешественник Астольф де Кюстин, «император может отдавать приказы своему флоту, не выходя из кабинета. Для этой цели имеется зрительная труба, рупор и небольшой телеграф, приводимый в действие императором собственноручно» [20. С. 194].

Таким образом, И.Ф. Бларамберг, который был участником удачного опыта демонстрации телеграфа Шато в Зимнем Дворце в 1833 г., выполняя поручение императора Николая I, способствовал внедрению оптического телеграфа этой системы в Петербурге и его окрестностях. Однако через несколько лет в связи с появлением более совершенного электрического телеграфа надобность в оптическом телеграфе отпала.

ЛИТЕРАТУРА

1. Министерство внутренних дел: исторический очерк. 1802–1902 гг. Приложение второе. Почта и телеграф в XIX столетии. СПб., 1901.
2. Ермолов П.П. Предыстория развития радиотехнологий в Крыму // Дослідження з історії техніки: збірник наукових праць, 2011. Вип. 14.
3. Аджемов А.С., Хромой Б.П. Электросвязь и оптика в историческом плане // T-Comm: телекоммуникации и транспорт. 2016. Т. 10, № 2.
4. Яроцкий А.В. Развитие телеграфии. М. : Знание, 1957.
5. Виргинский В.С. Творцы новой техники в крепостной России. Очерки жизни и деятельности выдающихся русских изобретателей XVIII – пер. пол. XIX века. М. : Гос. учеб.-пед. изд-во Министерства просвещения РСФСР, 1962.
6. Зворыкин А.А., Осьмова Н.И., Чернышев В.И., Шухардин С.В. История техники / под ред. Ю.К. Милонова. М. : Изд-во социально-экономической лит-ры, 1962.
7. Раскин Н.М. Иван Петрович Кулибин (1735–1818). М. ; Л .: Наука, 1962.
8. Яроцкий А.В. Основные этапы развития телеграфии. М. ; Л. : Госэнергоиздат, 1963.
9. Бренев И.В., Лунев П.А. Новые сведения о телеграфе И.П. Кулибина // Вопросы истории естествознания и техники. 1980. № 1.
10. Виргинский В.С. Очерки истории науки и техники XVI–XIX вв. (до 70-х гг. XIX в.). М. : Просвещение, 1984.
11. Маценков С., Орлов В. Главная станция оптического телеграфа Российской империи // Наука и жизнь. 2008. № 8.
12. Лупал Н.В. Развитие устройств сигнализации, централизации и блокировки в дореформенный период (до 1861 г.) // Автоматика на транспорте. 2015. № 2. Т. 1. Июнь.
13. Николаева М.В. Оптический телеграф в Стрельне // Константиновский дворцово-парковый ансамбль: исследования и материалы : сб. ст. / «Дворец Конгрессов». СПб. : Изд-во Президентской биб-ки им. Б.Н. Ельцина, 2011.
14. Украинцев Ю.Д., Цветов М.А. История связи и перспективы развития телекоммуникаций : учеб. пособие. Ульяновск : УлГТУ, 2009.
15. Кочергин И.Г. История развития средств электросвязи как основы глобальной телекоммуникационной сети (1790–1890) // Теория и практика общественного развития. 2011. № 8.
16. Товпека А.В. Развитие системы связи и управления в пограничной страже Российской империи (1827–1917 гг.) : дис. … канд. ист. наук. СПб., 2014.
17. Самохин В.П., Тихомирова Е.А. 160 лет электромагнитному телеграфу России // Наука и образование / МГТУ им. Н.Э. Баумана : электронный журнал. 2015. № 9.
18. Sydow E. von. Erinnerungen aus dem Leben des Kaiserlich Russischen General-Lieutenant Johann von Blaramberg. Nach dessen Tagebüchern von 1811–1871. Erster Band. Berlin : Verlag von E.H. Schroeder, 1872. 374 s.
19. Русский биографический словарь / изд. под наблюдением пред. Имп. рус. ист. о-ва А.А. Половцова. СПб. : Имп. Рус. ист. о-во, 1896–1913. Т. 3: Бетанкур–Бякстер. 1908. URL: https://dlib.rsl.ru/viewer/01002897077#?page=93 (дата обращения: 21.08.2018)
20. Кюстин Астольф де. Николаевская Россия. М. : АСТ ; АСТ МОСКВА ; ХРАНИТЕЛЬ, 2008.

Статья представлена научной редакцией «История» 24 сентября 2018 г.

The Experimental Demonstration of the Work of Chateau's Optical Telegraph in St. Petersburg in 1833 (By Memoirs of I.F. Blaramberg)

Vestnik Tomskogo gosudarstvennogo universiteta – Tomsk State University Journal, 2019, 445, 131–134.
DOI: 10.17223/15617793/445/19

Vladimir A. Morev, Tomsk State University (Tomsk, Russian Federation). E-mail: morevv@sibmail.com
Anastasiya V. Moreva, Tomsk State University (Tomsk, Russian Federation). E-mail: stasija@mail.ru

Keywords: optical telegraph; telegraphic communication; C. Chappe; I.P. Kulibin; J. Chateau; I.F. Blaramberg; Nicholas I; St. Petersburg; Strelna; Peterhof; Oranienbaum; Kronstadt.

The article is devoted to the history of the optical telegraph in Russia. In Russia, the creator of the optical telegraph was the outstanding Russian inventor Ivan P. Kulibin (1794). The Frenchman Claude Chappe (1791) is best known among the first foreign inventors of the optical telegraph. In the Russian Empire, the optical telegraph of Jacques Chateau, Chappe's pupil, found application in 1833. However, the question of how the first experimental demonstration of Chateau's optical telegraph was held in the Winter Palace in 1833 has not been considered in detail by contemporary authors. Meanwhile, this event influenced the decision of Emperor Nicholas I to draw a line of optical telegraph from Petersburg to Kronstadt. The aim of this article is to consider the episode connected with the demonstration of Chateau's optical telegraph in the presence of Emperor Nicholas relying on the memoirs of Ivan F. Blaramberg, some fragments of which have not yet been translated into Russian, and to show how this event influenced the further development of optical telegraphy in the Russian Empire. The source for this article is the memoirs of the German Johann von Blaramberg (Ivan Fedorovich Blaramberg), who converted to Russian citizenship in 1824. Emil von Sydow compiled the memoirs

on the basis of Blaramberg's diaries. Then Sydow published them in 1872 under the title "Memoirs from the Life of Lieutenant-General of the Russian Empire Johann von Blaramberg. By his Diaries of 1811–71". Thanks to Blaramberg's memoirs, it is known that he was a participant in the demonstration of the work of Chateau's optical telegraph in St. Petersburg in 1833. In the course of the conducted research, the authors came to the following conclusions. The use of Chateau's telegraph influenced the increase in the speed of the transmission of urgent messages, even if the scale of application of this type of communication was not as great as required for such a huge state as the Russian Empire. Blaramberg, who was a participant in the successful experiment of demonstrating Chateau's telegraph in the Winter Palace in 1833, executed the order of Emperor Nicholas I and contributed to the introduction of Chateau's optical telegraph in St. Petersburg and in its environs. In 1839, the line of the optical telegraph (then longest in the world) between Petersburg and Warsaw (1200 km) was built. Chateau was involved in the construction.

REFERENCES

1. Slavinskiy, N.E. (1901) *Ministerstvo vnutrennikh del: istoricheskiy ocherk. 1802–1902 gg. Prilozhenie vtoroe. Pochta i telegraf v XIX stoletii* [Ministry of the Interior: historical outline. 1802–1902 Appendix Two. Post and telegraph in the 19th century]. St. Petersburg: Tipografiya Ministerstva vnutrennikh del.
2. Ermolov, P.P. (2011) Predystoriya razvitiya radiotekhnologiy v Krymu [Background to the development of radio technologies in the Crimea]. *Doslidzhennya z istoriï tekhniki.* 14.
3. Adzhemov, A.S. & Khromoy, B.P. (2016) Elektrosvyaz' i optika v istoricheskom plane [Telecommunications and optics in historical terms]. *T-Comm: telekommunikatsii i transport.* 10 (2).
4. Yarotskiy, A.V. (1957) *Razvitie telegrafii* [The development of telegraphy]. Moscow: Znanie.
5. Virginskiy, V.S. (1962) *Tvortsy novoy tekhniki v krepostnoy Rossii. Ocherki zhizni i deyatel'nosti vydayushchikhsya russkikh izobretateley XVIII – per. pol. XIX veka* [Creators of new technology in servile Russia. Essays on the life and work of prominent Russian inventors of the 18th – first half of the 19th centuries]. Moscow: Gos. ucheb.-ped. izd-vo Ministerstva prosveshcheniya RSFSR.
6. Zvorykin, A.A. et al. (1962) *Istoriya tekhniki* [History of technology]. Moscow: Izd-vo sotsial'no-ekonomicheskoy lit-ry.
7. Raskin, N.M. (1962) *Ivan Petrovich Kulibin (1735–1818)*. Moscow; Leningrad: Nauka.
8. Yarotskiy, A.V. (1963) *Osnovnye etapy razvitiya telegrafii* [The main stages of the development of telegraphy]. Moscow; Leningrad: Gosenergoizdat.
9. Brenev, I.V. & Lunev, P.A. (1980) Novye svedeniya o telegrafe I.P. Kulibina [New information on I.P. Kulibin's telegraph]. *Voprosy istorii estestvoznaniya i tekhniki.* 1.
10. Virginskiy, V.S. (1984) *Ocherki istorii nauki i tekhniki XVI–XIX vv. (do 70-kh gg. XIX v.)* [Essays on the history of science and technology of the 16th – 19th centuries (until the 1870s)]. Moscow: Prosveshchenie.
11. Matsenkov, S. & Orlov, V. (2008) Glavnaya stantsiya opticheskogo telegrafa Rossiyskoy imperii [The main station of the optical telegraph of the Russian Empire]. *Nauka i zhizn'*. 8.
12. Lupal, N.V. (2015) Razvitie ustroystv signalizatsii, tsentralizatsii i blokirovki v doreformennyy period (do 1861 g.) [The development of signaling, centralization and locking devices in the pre-reform period (before 1861)]. *Avtomatika na transporte*. 2 (1). June.
13. Nikolaeva, M.V. (2011) Opticheskiy telegraf v Strel'ne [Optical telegraph in Strelna]. In: Gogolina, I.L. et al. (eds) *Konstantinovskiy dvortsovo-parkovyy ansambl': issledovaniya i materialy* [Konstantinovsky Palace and Park Ensemble: research and materials]. St. Petersburg: Izd-vo Prezidentskoy bib-ki im. B.N. El'tsina.
14. Ukraintsev, Yu.D. & Tsvetov, M.A. (2009) *Istoriya svyazi i perspektivy razvitiya telekommunikatsiy* [The history of communications and prospects for the development of telecommunications]. Ulyanovsk: Ulyanovsk State Technical University.
15. Kochergin, I.G. (2011) The history of development of facilities of electrical communication as a basis of global telecommunication network (1790–1890). *Teoriya i praktika obshchestvennogo razvitiya – Theory and Practice of Social Development.* 8. (In Russian).
16. Tovpeka, A.V. (2014) *Razvitie sistemy svyazi i upravleniya v pogranichnoy strazhe Rossiyskoy imperii (1827–1917 gg.)* [Development of a communication and management system in the border guard of the Russian Empire (1827–1917)]. History Cand. Diss. St. Petersburg.
17. Samokhin, V.P. & Tikhomirova, E.A. (2015) 160 let elektromagnitnomu telegrafu Rossii [The electromagnetic telegraph of Russia is 160]. *Nauka i obrazovanie – Science and Education*. 9. DOI:10.7463/0915.0813000
18. von Sydow, E. (1872) *Erinnerungen aus dem Leben des Kaiserlich Russischen General-Lieutenant Johann von Blaramberg. Nach dessen Tagebüchern von 1811–1871. Erster Band*. Berlin: Verlag von E.H. Schroeder.
19. Polovtsov, A.A. (ed.) (1908) *Russkiy biograficheskiy slovar'* [Russian biographical dictionary]. Vol. 3. [Online] Available from: https://dlib.rsl.ru/viewer/01002897077#?page=93. (Accessed: 21.08.2018)
20. de Custine, A. (2008) *Nikolaevskaya Rossiya* [Russia in the times of Nicholas]. TFF Moscow: AST; AST MOSKVA; KhRANITEL''.

Received: 24 September 2018

Вестник Томского государственного университета. 2019. № 445. С. 135–140. DOI: 10.17223/15617793/445/20

УДК 947(470.57):625(091)

Р.Р. Олейник

РОЛЬ ТРУДОВОГО УЧАСТИЯ НАСЕЛЕНИЯ В ДОРОЖНОМ СТРОИТЕЛЬСТВЕ БАШКИРСКОЙ АССР В ГОДЫ ПЕРВЫХ ПЯТИЛЕТОК

Работа выполнена при поддержке гранта СФ БашГУ № 18-109 «Южный Урал: проблемы социально-экономического развития во второй половине XIX – начале XXI вв.».

На основе ранее неопубликованных архивных материалов рассматривается роль трудового участия населения в дорожном строительстве Башкирской АССР в годы первых пятилеток. Автором выявлены основные причины неэффективного применения данного метода. В исследовании приведены основные количественные показатели выполнения плана по трудовому участию. Указаны порядок и объем финансирования дорожных работ с трудовым участием населения, а также представлены результаты применения различных форм организации и стимулирования труда.

Ключевые слова: дорожное строительство; трудовое участие; первые пятилетки; Башкирская АССР.

Тема труда при социализме достаточно полно изучалась советскими историками, а также продолжает изучаться и современными исследователями. В советской историографии основное внимание уделялось вопросам формирования новых трудовых отношений, коммунистического отношения к труду, социалистическим соревнованиям и т.д. Безусловно, в силу идеологических причин в данных исследованиях освещались лишь положительные моменты, при этом формы внеэкономического принуждения оставались неизученными. Лишь после снятия идеологических барьеров именно последний аспект оказался в центре внимания историков. Были рассмотрены такие методы организации труда, как всеобщая трудовая повинность, огосударствление труда, принудительный труд. Уральский ученый, крупный специалист по проблемам становления и развития трудовых отношений в России XX столетия д-р ист. наук Г.А. Гончаров отмечает, что переход к планово-социалистической экономике и директивной системе управления, задачи хозяйственного строительства повлияли на процесс организации труда. Сравнивая практику организации труда в годы «военного коммунизма» с процессами формирования трудовых отношений в годы индустриализации, Г.А. Гончаров утверждает, что большевики в первые годы советской власти заложили фундамент для реализации идеи «огосударствленного труда» и массового привлечения населения к исполнению своих трудовых обязанностей в 1930-е гг. Активное использование принудительного труда связывается российскими историками с социалистической индустриализацией 1930-х гг., которая носила форсированный характер, присущий советской модели экономики мобилизационного типа [1. С. 541].

В рамках нашего исследования особый интерес представляют работы, посвященные применению трудового участия населения в дорожном хозяйстве. Так, в трудах Л.В. Изюмовой [2], Р.Р. Хисамутдиновой [3], С.Н. Уварова [4] рассмотрен вопрос, связанный с отработкой крестьянами дорожной повинности. В исследовании Л.В. Изюмовой отмечено, что дорожная повинность негативно отражалась не только на положении сельского населения, но и на дорожном хозяйстве. По мнению автора, бездорожье страны, низкое качество автогужевых трактов можно рассматривать как прямое следствие длительного существования дорожной повинности сельского населения. В свою очередь Р.Р. Хисамутдинова, рассматривая участие колхозников в дорожном хозяйстве, отмечает, что они не отрабатывали положенное по закону трудовое время на дорожных работах, и за колхозами оставалась огромная задолженность [3. С. 139]. В целом авторы дают отрицательную оценку роли трудового участия населения в строительстве дорог.

Процесс применения трудового участия сельского населения в дорожном хозяйстве Башкирской АССР в региональной исторической науке практически не освещен. Между тем от производственного функционирования дорожного хозяйства во многом зависит экономический рост государства. В период индустриализации страны ключевое значение в решении дорожной проблемы играла мобилизация сельского населения. В 1925 г. Советским государством официально была введена дорожная повинность [5. Л. 5]. Данная повинность была возложена на коллективные хозяйства, сельскохозяйственные артели и товарищества, на частные промышленные, торговые и иные предприятия. В местное дорожное строительство привлекалось трудоспособное население, постоянно проживающее в сельских местностях, кроме рабочих, служащих и учащихся. Количество дней трудового участия для граждан, привлекаемых к дорожным работам как без рабочего скота, так и со скотом, а также нормы денежной замены трудового участия устанавливались ежегодно районными или уездным исполнительными комитетами. Если граждане уклонялись от трудового участия в дорожных работах, то с них взыскивался административный штраф. Следует отметить, что к дорожному строительству привлекались лица, работавшие не по найму, а назначенные на принудительные работы судебными или административными органами [6]. Согласно постановлению мобилизация сельского населения к трудовому участию в дорожных работах допускалась при условии, если производство этих работ было обеспечено необходимыми денежными средствами, материалами и техническим персоналом. Однако в силу целого ряда объективных причин закон на практике не был реализован [7. С. 178].

Постановление ЦИК и СНК от 28 ноября 1928 г. «О дорожном хозяйстве и автомобильном деле в Союзе ССР» и Постановление ВЦИК, СНК РСФСР от 1 апреля 1929 г. «О мероприятиях по местному дорожному строительству» [8. С. 32] законодательно закрепили дорожную повинность населения и тем самым обеспечивали огромный источник бесплатной рабочей силы для дорожного строительства. В целях проверки реализации данных законов в действии в 1930 г. на места дорожных работ Цудортранс командировал группу инспекторов. В результате проверки было выявлено следующее: трудовая повинность сельского населения использовалась не по прямому назначению; трудповинность применялась на дорогах несоответствующих классов; над техническим персоналом отсутствовал надзор; не проводилась общественная подготовка к трудповинности; местные организации Автодора не проявляли должной активности. Труд работников был неквалифицированным. Выполняя простейшие дорожные работы, они не были заинтересованы в результатах своего труда [9. С. 28]. В итоге техническое состояние сельских дорог становилось негодными для эксплуатации, а стоимость грунтовой дороги увеличилась от 4 до 7 тыс. руб. за км [10. С. 27]. Несмотря на это, удельный вес трудового участия населения в дорожном хозяйстве из года в год увеличивался, являясь почти единственным источником строительства и ремонта низовой сети дорог.

В процессе интенсивного развития народного хозяйства, индустриализации страны строительство дорог приобретало экономическое и стратегическое значение. Отсутствие дорог, хорошего технического стандарта затрудняло процесс применения в сельском хозяйстве тракторов, автомобилей, комбайнов и других крупных сельскохозяйственных машин и орудий. В связи с этим в 1931 г. вышло Постановление ВЦИК, СНК РСФСР от 10.08.1931 «О дорожном строительстве и трудовом участии в нем населения» [11]. Согласно постановлению сельское население в возрасте от 18 до 45 лет обязано было отрабатывать на строительстве дорог определенное число трудодней с использованием собственного гужевого транспорта.

Во второй пятилетке труд населения в дорожном хозяйстве планировалось использовать в минимальном объеме – 860 млн трудодней, 367 млн конедней и 8,6 млн трактородней. Для того чтобы обеспечить эффективное использование трудовых ресурсов населения, необходимо было опираться на прочную финансовую базу. Для этого был «утвержден общий объем капиталовложений в дорстроительство с трудовым участием населения в размере 3 240 тыс. руб. [12. С. 3–4]. В плане дорожного строительства к началу второй пятилетки на трудовое участие населения в строительстве низовой сети дорог было выделено 60% всех вложений в дорожное хозяйство Союза [13. Л. 42]. В 1932 г. в рамках трудового участия населения в дорожном хозяйстве Башкирской АССР было выполнено: 774,901 трудодня и 314,581 конедня. В переводе этих трудовых затрат в ценностное выражение, по единым союзным нормам, стоимость работ с трудучастием населения была равна 2 498,1 тыс. руб., что составило по отношению к годовому плану 38,4%. Если учесть недоимку по трудучастию в сумме 1 368,5 тыс. руб., то общее выполнение плана составило 59,4% [14. Л. 24].

Районные дорожные отделы стали основным звеном, организующим трудучастие населения в дорожных работах. От эффективного руководства трудовыми массами и своевременной заготовки стройматериалов зависело успешное выполнение работ. Трудучастие применялось в устройстве и ремонте дорог трех высших разрядов (общесоюзных, республиканских и областных), а также и низовой сети (районных и сельских). Активно практиковался бригадный способ работ в охране мостов, в работах по зимнему содержанию дорог и в «снегоборье». В 1932 г. в республике трудучастием было отремонтировано 851 км дорожного полотна и 2 793 погонных метра мостов [15. Л. 25].

В годы первых пятилеток появился новый вид общественно-трудовых отношений – социалистическое соревнование. Основная цель соцсоревнований – борьба трудящихся масс за наивысшие достижения в производстве материальных и духовных благ. В дорожном хозяйстве данный вид отношений должен был усилить борьбу за расширение объема дорожного строительства и улучшить его качества, рационализировать организацию содержания дорожной сети и максимально использовать в дорожных работах трудовое участие населения. В начале советской власти социалистическое соревнование принимало формы групп ударного труда и коммунистических субботников. Новым этапом социалистического соревнования стало ударничество [Там же. С. 427].

Башкирская АССР стала активно принимать участие в социалистическом соревновании, проводимом между республиками и областями в СССР. В 1931 г. между Башдортрансом и Татдортрансом был заключен соцдоговор о выполнении дорожного строительства с трудовым участием населения. 7 августа 1933 г. с целью проверки выполнения договора между БАССР и ТАССР заместитель начальника Башдортранса тов. Латыпов приехал в г. Казань. В результате были проведены общее собрание коллектива Татдортранса, обсужден соцдоговор соревнующихся сторон по пунктам обязательств, принятых Татдортрансом, по вызову Башдортранса. В итоге выяснилось, что в 1933 г. производственный план дорожных работ с трудовым участием населения Башдортранс выполнил на 62,2%. Было организовано 44 райдоротдела, каждый из которых имел свой контокоррентный счет (единый расчетный счет). Аппараты райдоротделов были обеспечены техническими работниками на 60–70%. Каждый райдоротдел имел свою продовольственную базу и был обеспечен на 20–30% простейшими дорожными машинами. В свою очередь Татдортранс выполнил план трудового участия лишь на 35%. Райдоротделы были не сформированы, вместо них работали райинспектора. Средства на дорожное строительство поступали на текущий счет райдоротделов. Сектор трудучастия при Татдортрансе не был организован [13. Л. 33]. В конечном счете ни одна из республик не выполнила план работ по дорожному строительству [16. С. 3].

В 1934 г. деятельность дорожного хозяйства СССР была сконцентрирована на основах договора о социа-

листическом соревновании с Чувашской АССР [17. Л. 15]. В 1933 г. между Башкирской АССР и Чувашской АССР был подписан договор о социалистическом соревновании [18. Л. 106–107]. Обком ВКП(б) и СНК Башкирской АССР приняли ряд директив относительно дорожного дела. С целью личного руководства дорожными работами в районы выезжали члены штаба и работники Дортранса. Перед наступлением месячника в Доручастках были проведены производственные совещания с вызовом работников районов, а в райдоротделах были организованы совещания с сельдоруполномоченными. Дортранс сотрудничал и с другими общественными и хозяйственными организациями. Например, в пунктах проведения масштабных работ Башсоюз открывал торговые ларьки. Наркомпрос БАССР организовывал дорожные уголки. ВЛКСМ командировал своих работников в места дорожных строек. Автодор непосредственно участвовал в работе местных штабов и проводил субботники [19. Л. 123 об.]. Проводилась агитационная работа, для популяризации дорожного строительства в районах выступала агитбригада с труппой «Шестеренка». Для освещения процесса дорожного строительства использовалась областная и районная печать, было выпущено 72 стенгазеты; в сельсоветах организовано 286 дорожных секций и 317 дорожных уголков. За колхозами и постоянными бригадами было закреплено 303 км дорог. В 92 колхозах было организовано 49 постоянных колхозных бригад [Там же. Л. 124].

В 1935 г. был организован новый вид социалистического соревнования – стахановское движение. Данная форма повышения производительности труда поощрялась премиями и пропагандировалась Всесоюзной Коммунистической партией. Например, за высокие показатели в проведении ударного месячника по борьбе с бездорожьем Башдорстранс в целях премирования доручастков, райдоротделов, колхозов, бригад и отдельных ударников выделил премиальный фонд в 20 тыс. руб. Кроме того, областной штаб по дорожному месячнику ходатайствовал перед СНК БАССР о выделении дополнительной премии в размере 80 тыс. рублей и нескольких легковых автомашин, для премирования РИКов. В конце 1930-х гг. дорожники БАССР включились в социалистическое соревнование имени III Сталинской пятилетки. План этой пятилетки был принят на XVIII съезде ВКП(б). В дорожном хозяйстве произошли изменения: ежемесячные итоги работ и лучшие методы их организации высылались по всем ДЭУ. В процессе дорожных работ было премировано 220 чел. на сумму 22,5 тыс. руб. Жюри Главлоруправления 288 ДЭУ была присуждена 2-я Сталинская премия [20. Л. 40 об.].

В связи с реорганизацией системы управления дорожным хозяйством и ее передачей в ведомство органов НКВД СССР центральное место отводилось строительству крупных дорожных объектов. Объем трудового участия населения увеличился. В то же самое время существенно сократилось финансирование дорожного хозяйства. В связи с этим в БАССР были ликвидированы и реорганизованы многие предприятия – Дорснаб, гвоздильная мастерская, проектно-изыскательная контора, дорожно-исследовательская станция. Не выделялось средств на материально-техническое снабжение. Ставка была сделана преимущественно на бесплатный труд сельского населения, в основном неквалифицированных колхозников. Сельское население в основном участвовало в текущем ремонте дорожного полотна. Работы проводились преимущественно по уплотнению земельного полотна и заготовке материалов. План по земельным работам, ремонту и профилированию проезжей части, постройке и перестройке балочных однопролетных мостов к концу третьей пятилетки был перевыполнен. Качество работ при этом было низким. В процессе уборки урожая работы на дорожных участках прекращались и возобновлялись частично лишь в ноябре.

Дорожное хозяйство не отвечало требованиям времени. Интенсивно развивающаяся промышленность увеличила грузопоток, требовалась модернизация транспортной коммуникации. 3 марта 1936 г. был принят Закон «О трудовом участии сельского населения в дорожных работах», который стал заменой трудгужповинности. Согласно Закону 90% работ на строительстве районных дорог выполняли крестьяне (мужчины в возрасте от 18 до 45 лет и женщины в возрасте от 18 до 40 лет), которые эксплуатировали при этом личных лошадей и волов [2. С. 9]. Ежегодно колхозники были обязаны отрабатывать 3–4 дня на строительстве и ремонте дорог в радиусе 15 км от селения [21. Л. 69]. Единоличники должны были отрабатывать не менее 12 дней. В случае невыполнения членами колхоза этих работ именно с них, а не с колхоза взыскивалась в судебном порядке двойная стоимость невыполненных работ. Такая ответственность не перекладывалась на колхоз в целом. В тех случаях, когда планом колхоза или общим собранием колхозников была предусмотрена, вместо личного трудового участия членов колхоза, организация постоянной бригады колхоза для выполнения дорожных работ, иски дорожных отделов о взыскании в двойной стоимости невыполненных по трудовому участию колхозников дорожных работ предъявлялись к колхозам, а не к отдельным колхозникам.

Процесс организации работы колхозных бригад происходил в следующем порядке: дорожный мастер на основании своего плана дорожного строительства выдавал на каждую бригаду наряд; по окончании работы составлялся акт приемки с указанием количества и качества выполненного объема работ и определением количества человеко- и конедней. На основании акта приемки и справки дормастера колхоз начислял бригаде соответствующее количество колхозных трудодней. Бригадир согласно табелю распределял трудодни среди членов бригады. При большом объеме работ на бригаду составлялись промежуточные акты приемки не реже одного раз в месяц. В целях контроля своевременной отработки колхозом предписанного ему трудучастия акты приемки работ высылались в ДЭУ, которые впоследствии переправлялись в РИК и РДО [22. Л. 50]. План дорожных работ передавался колхозам в январе–феврале. Затем этот план обсуждался на общих собраниях колхозов. Одновременно по количеству колхозов формировалось соответствующее количество бригад. Но фактически эти

бригады работали в основном только в зимний период, а в летний – до 15–20 июля. В ходе уборочной кампании бригады работали только на основных дорогах не в полном составе. В результате из организованных 250 бригад круглый год работали всего 70 бригад.

Главным фактором, предопределившим успех выполнения плана дорожных работ в 1940 г., было применение «ферганского» метода в дорожном строительстве. Данный метод появился в Средней Азии в 1938 г., когда колхозники за 45 дней построили Большой ферганский канал протяженностью 270 км [23. С. 157]. С тех пор ферганский метод был перенесен и в дорожное строительство. В специальном решении СНК и Областного комитета ВКП(б) от 7 февраля 1940 г. были поставлены конкретные задачи перед районными партийными и советскими организациями, перед штабами и комитетами содействия. Также были определены объекты строительства республиканского значения «ферганским» методом. Организация труда большого числа неквалифицированных рабочих, выходивших со своими простейшими инструментами и оборудованием (лопаты, кирки, ломы, мотыги, носилки, плуги, неприспособленные для перевозки грунта конные повозки), являлось трудной задачей. Строительство маршрутов было разделено между районами. За каждым сельсоветом и колхозом закрепляли конкретный участок, на котором они должны были полностью выполнить все дорожные работы, начиная с заготовки материалов и заканчивая строительством дороги по тому или иному маршруту. В целях организации строительства создавались штабы, которые возглавляло областное руководство. Технический надзор осуществляли сотрудники дорожных организаций. Работы проводились в ограниченный период времени, между окончанием весеннего сева и началом уборки урожая. Дорожники жили в специально оборудованных полевых станах, обеспечивались питанием.

В 1940 г. передовые колхозы Чишминского района БАССР первыми стали применять «ферганский метод» в дорожном строительстве. На призыв чишминцев откликнулись другие районы республики – Бижбулякский, Чекмагушевский, Дюртюлинский, Илишевский, Белокатайский, Кандринский, Кушнаренковский, Чишминский, Ермекеевский, Уфимский. В общей сложности в строительстве участвовали от 3,5 до 4 тыс. человек и от 1,5 до 2 тыс. лошадей [24. Л. 11]. Объем финансирования трудового участия населения возрос до 1 694,7 тыс. руб. План намеченных работ был перевыполнен. Для содействия дорожному строительству на местах были созданы соответствующее штабы и советы. Как правило, на объекты строительства выезжали председатели колхозов, сельских советов, иногда председатели райсоветов и секретари райкомов ВКП(б). Массовые выходы колхозников на дорожное строительство сопровождались праздничными ритуалами: с красными флагами, гармошками и другими музыкальными инструментами. Кроме колхозников, в строительстве дорог принимали участие и простые рабочие, служащие, красноармейцы, учащиеся школ и преподавательский состав [Там же]. На участках скоростного строительства были организованы торговля товарами широкого потребления, медицинская помощь, культурно-массовые мероприятия, общественное питание. Использование ферганского метода применялось на строительстве государственных дорог: Уфа–Бирск–Янаул, Сулея–Красноуфимск. На местных маршрутах решением бюро обкома и СНК БАССР было поручено построить дорогу Уфа–Альшеево–Уголь протяженностью 8,5 км. По данным от 1 января 1941 г., объем дорожных работ был выполнен на 103,8% [24. Л. 10].

Таким образом, трудовое участие населения в строительстве дорог стало потребностью времени. В условиях кадрового и материально-технического дефицита данный вид помощи дорожному хозяйству был единственным источником выполнения плана намеченных дорожно-строительных работ. Безусловно, только методами жестких государственных санкций можно было буквально заставить сельское население нести дорожную «повинность», о чем свидетельствуют многочисленные постановления партии. Следует отметить, что с каждым годом Башкирская АССР увеличивала показатели по трудучастию населения в дорожном строительстве, используя при этом различные формы и методы организации труда.

ЛИТЕРАТУРА

1. Гончаров Г.А. «Принуждение к труду» и «принудительный труд» в социально-экономической политике первых десятилетий Советской власти (1917–1940) // Мобилизационная модель экономики: исторический опыт России XX века : сб. материалов II Всерос. науч. конф. / под ред. Г.А. Гончарова, С.А. Баканова. Челябинск : Энциклопедия, 2012. С. 540–545.
2. Безнин М.А., Димони Т.М., Изюмова Л.В. Повинности российского крестьянства в 1930–1960-х годах / ВНКЦ ЦЭМИ РАН, Вологод. гос. пед. ун-т. Вологда, 2001. 141 с.
3. Хисамутдинова Р.Р. Государственные трудовые повинности советского крестьянства в 40-е – начале 50-х гг. XX века (на материалах Урала) // Вестник Оренбургского государственного педагогического университета. 2013. № 2. С. 131–144.
4. Уваров С.Н. Трудовые повинности крестьян Удмуртии в годы Великой Отечественной войны // Вестник Удмуртского Университета. Серия История и филология. 2015. № 4–1. С. 64–74.
5. Национальный архив Республики Башкортостан (далее – НАРБ). Ф. Р-786. Оп. 1. Д. 29.
6. Об организации принудительных работ без содержания под стражей: Постановление ВЦИК и СНК РСФСР от 6 сентября 1926 г. // Собрание узаконений и распоряжений Рабочего и Крестьянского Правительства РСФСР. 1926. № 80. Ст. 596.
7. Гареева Р.Р., Самородов Д.П. Дорожное хозяйство Башкирской АССР в первое десятилетие советской власти (1917–1927 гг.) // Научный диалог. 2017. № 2. С. 174–183.
8. Постановление ВЦИК и СНК РСФСР от 1 апреля 1929 г. «О мероприятиях по местному дорожному строительству» // За рулем. 1929. № 9. С. 32.
9. Горбачева А.В. Правовое регулирование труда работников дорожного хозяйства в период с 1917 по 1936 годы // История государства и права. 2015. № 6. С. 26–30.
10. Как выполняется дорожная повинность // За рулем. 1930. № 11. С. 27.
11. Постановление ВЦИК и СНК РСФСР от 10 августа 1931 г. «О дорожном строительстве и трудовом участии в нем населения». Элиста : Облдортранс, 1935. 20 с.

12. Дорожное строительство СССР во втором пятилетии // За рулем. 1932. № 13. С. 3–4.
13. НАРБ. Ф. Р-786. Оп. 1. Д. 218.
14. НАРБ. Ф. Р-786. Оп. 1. Д. 194.
15. Островитянов К.В., Шепилов Д.Т., Леонтьев Л.А., Лаптев И.Д. и др. Общественный труд при социализме // Политическая экономия : учебник / под ред. К.В. Островитянова. М., 1954. С. 310–319.
16. Казанцев М. Башкирия должна иметь хорошие дороги! // Красная Башкирия. № 134 (3703). С. 3.
17. Государственный архив Российской Федерации. Ф. Р-4426. Оп. 1. Д. 37.
18. НАРБ. Ф. П-122. Оп. 13. Д. 30.
19. НАРБ. Ф. Р-786. Оп. 3. Д. 1.
20. НАРБ. Ф. Р-786. Оп. 2. Д. 31.
21. Российский государственный архив экономики. Ф. 2277. Оп. 7. Д. 33.
22. НАРБ. Ф. Р-786. Оп. 2. Д. 28.
23. Бабков В.Ф. Развитие техники дорожного строительства. М., 1988. 272 с.
24. НАРБ. Ф. Р-786. Оп. 5. Д. 2.

Статья представлена научной редакцией «История» 26 марта 2019 г.

The Role of People's Labor Participation in Road Construction of the Bashkir ASSR During the First Five-Year Plans

Vestnik Tomskogo gosudarstvennogo universiteta – Tomsk State University Journal, 2019, 445, 135–140.
DOI: 10.17223/15617793/445/20

Rufina R. Oleynik, Sterlitamak Branch of Bashkir State University (Sterlitamak, Russian Federation). E-mail: kafedra164@mail.ru

Keywords: road construction; labor participation; first five-year plans; Bashkir ASSR.

This article was prepared with the financial support of the Sterlitamak Branch of Bashkir State University Grant No. 18-109.

This article aims to analyze the role of the rural population's labor participation in the road construction of the Bashkir Autonomous Soviet Socialist Republic (BASSR) during the first five-year plan. It is based on various sources: normative legal acts, periodicals and archival materials. The documents from the National Archive of the Republic of Bashkortostan (NA RB), the State Archive of the Russian Federation (GARF) and the Russian State Archive of Economics (RGAE) proved to be particularly important for this study, as they contain the main quantitative indicators of the implementation of the plan for labor participation of the population in the road industry of the BASSR, the order and size of financing of road works with the population's labor participation and the results of the application of various forms of work organization and stimulation. The main research methods used were analysis and synthesis, as well as statistical and chronological methods. The author of the article draws attention to the fact that during the period of industrialization, the forms and methods of organizing labor participation of the population became more complicated. Initially, in the period of industrialization, this method of labor organization did not yield positive results. Road works required high-skilled specialists and road machinery, so stakes were made on the forcing of the population to construct roads. In 1925, the road service was officially introduced, and it was fixed in the early 1930s. However, the law on labor participation was enforced poorly because of inadequate funding and general absence of minor technical staff. This meant the cost of road repairs increased many-fold, while the quality remained poor. As bad roads slowed down the development of the national economy of the country, in the early 1930s, the ruling circles searched for optimal forms to organize labor participation of the population. In particular, it was proposed to follow the positive experience of the Chuvash Autonomous Soviet Socialist Republic. Financing of the population's labor participation in the road industry increased every year. In 1940, the "Fergana method" of road construction began to be used in the road industry of the Bashkir ASSR. The author believes that the specific weight of the population's labor participation in the construction of roads increased from year to year, and was the only source of construction and repair of the lower road network.

REFERENCES

1. Goncharov, G.A. (2012) ["Forcing to labor" and "forced labor" in the socio-economic policy of the first decades of Soviet power (1917–40)]. *Mobilizatsionnaya model' ekonomiki: istoricheskiy opyt Rossii XX veka* [Mobilization model of the economy: historical experience of Russia of the twentieth century]. Proceedings of the 2nd All-Russian Conference. Chelyabinsk: Entsiklopediya. pp. 540–545. (In Russian).
2. Beznin, M.A., Dimoni, T.M. & Izyumova, L.V. (2001) *Povinnosti rossiyskogo krest'yanstva v 1930–1960-kh godakh* [Obligations of the Russian peasantry in the 1930s–1960s]. Vologda: Vologodskiy NKTs TsEMI RAN.
3. Khisamutdinova, R.R. (2013) National labor duty of the Soviet peasantry in the 40-s - early 50-s of the XX century (on the materials of the Urals). *Vestnik Orenburgskogo gosudarstvennogo pedagogicheskogo universiteta – Vestnik of Orenburg State Pedagogical University*. 2. pp. 131–144. (In Russian).
4. Uvarov, S.N. (2015) The forced labour of peasantry in Udmurtia during the Great Patriotic War. *Vestnik Ydmurtskogo universiteta. Seriya Istoriya i Filologiya – Bulletin of Udmurt University. History and Philology Series*. № 4–1. pp. 64–74.
5. National Archive of the Republic of Bashkortostan (NARB). Fund R-786. List 1. File 29. (In Russian).
6. *Sobranie uzakoneniy i rasporyazheniy Rabochego i Krest'yanskogo Pravitel'stva RSFSR.* (1926) Ob organizatsii prinuditel'nykh rabot bez soderzhaniya pod strazhey: Postanovlenie VTsIK i SNK RSFSR ot 6 sentyabrya 1926 g. [On the organization of forced labor without detention: Decree of the All-Russian Central Executive Committee and the Council of People's Commissars of the RSFSR of September 6, 1926]. 80. Art. 596.
7. Gareeva, R.R. & Samorodov, D.P. (2017) Road Facilities of Bashkir ASSR in First Decade of Soviet Government (1917–1927) *Nauchnyy dialog*. 2. pp. 174–183. (In Russian). DOI: 10.24224/2227-1295-2017-2-174-183
8. *Za rulem.* (1929) Postanovlenie VTsIK i SNK RSFSR ot 1 aprelya 1929 g. "O meropriyatiyakh po mestnomu dorozhnomu stroitel'stvu" [Decree of the All-Russian Central Executive Committee and the Council of People's Commissars of the RSFSR of April 1, 1929, "On measures for local road construction"]. 9. pp. 32.
9. Gorbacheva, A.V. (2015) Legal regulation of work of employees of the road economy during the *period* of *1917–1936. Istoriya gosudarstva i prava – History of State and Law.* 6. pp. 26–30. (In Russian).
10. *Za rulem.* (1930) Kak vypolnyaetsya dorozhnaya povinnost'. 11. pp. 27.
11. Obldortrans. (1935) *Postanovlenie VTsIK i SNK RSFSR ot 10 avgusta 1931 g. "O dorozhnom stroitel'stve i trudovom uchastii v nem naseleniya"* [Decree of the All-Russian Central Executive Committee and the Council of People's Commissars of the RSFSR of August 10, 1931 "On road construction and the labor participation of the population in it"]. Elista: Obldortrans.
12. *Za rulem*. (1932) Dorozhnoe stroitel'stvo SSSR vo vtorom pyatiletii [Road construction of the USSR in the second five-year period]. 13. pp. 3–4.

13. National Archive of the Republic of Bashkortostan (NARB). Fund R-786. List 1. File 218. (In Russian).
14. National Archive of the Republic of Bashkortostan (NARB). Fund R-786. List 1. File 194. (In Russian).
15. Ostrovityanov, K.V. et al. (1954) Obshchestvennyy trud pri sotsializme [Public labor under socialism]. In: Ostrovityanov, K.V. (ed.) *Politicheskaya ekonomiya* [Political economy]. Moscow: Gosudarstvennoe izdatel'stvo politicheskoy literatury.
16. Kazantsev, M. (n.d.) Bashkiriya dolzhna imet' khoroshie dorogi! [Bashkiria must have good roads!]. *Krasnaya Bashkiriya*. 134 (3703). pp. 3.
17. State Archive of the Russian Federation. Fund R-4426. List 1. File 37. (In Russian).
18. National Archive of the Republic of Bashkortostan (NARB). Fund P-122. List 13. File 30. (In Russian).
19. National Archive of the Republic of Bashkortostan (NARB). Fund R-786. List 3. File 1. (In Russian).
20. National Archive of the Republic of Bashkortostan (NARB). Fund R-786. List 2. File 31. (In Russian).
21. Russian State Archive of the Economy. Fund 2277. List 7. File 33. (In Russian).
22. National Archive of the Republic of Bashkortostan (NARB). Fund R-786. List 2. File 28. (In Russian).
23. Babkov, V.F. (1988) *Razvitie tekhniki dorozhnogo stroitel'stva* [The development of road construction technology]. Moscow: Transport.
24. National Archive of the Republic of Bashkortostan (NARB). Fund R-786. List 5. File 2. (In Russian).

Received: 26 March 2019

Вестник Томского государственного университета. 2019. № 445. С. 141–145. DOI: 10.17223/15617793/445/21

УДК 37.062.2

Д.Р. Оруджев

ВЛИЯНИЕ МАТЕРИАЛЬНОГО ПОЛОЖЕНИЯ ВОСПИТАННИКОВ ДУХОВНЫХ УЧЕБНЫХ ЗАВЕДЕНИЙ СИБИРИ НА ФОРМИРОВАНИЕ ИХ СОЦИАЛЬНЫХ НАСТРОЕНИЙ В НАЧАЛЕ XX в.

Исследуется влияние материального положения воспитанников сибирских духовных учебных заведений на формирование их социальных настроений. Выявлено преобладание малообеспеченных учащихся в составе духовных школ. На основе анализа материалов периодической печати начала XX в. и архивных материалов сделан вывод об ослаблении религиозности в среде учащихся духовных учебных заведений и их заметном революционизировании, что оказывало серьезное влияние на общественно-политическую жизнь страны.

Ключевые слова: социальные настроения; материальное положение; духовное сословие; духовные учебные заведения; духовное образование; духовные семинарии; воспитанники.

Российская империя, расширяясь на протяжении веков, столкнулась с главной проблемой растущего государства – удержанием земель. Присоединенная к России Сибирь была глухим и необжитым регионом со значительным количеством языческого населения. С целью лучшей интеграции инородцев в общественную жизнь государства, а также сохранения подданства русских сибиряков необходимо было провести христианизацию местного населения. Для ее реализации требовались в больших количествах священнослужители. Однако действующие в центре России семинарии не могли обеспечить достаточного количества священников для закрытия многочисленных пустующих пастырских вакансий в Сибири как в силу того, что выпуски семинарий были небольшими, так и по той причине, что мало кто из выпускников хотел добровольно ехать в край холодов. В результате Синод пришел к выводу о необходимости строительства духовных семинарий в Сибири. Поэтому в Тобольске в 1743 г. была открыта первая сибирская семинария, положившая начало развитию образования в регионе. Впоследствии, по причине того, что сибирские территории представляли собой огромные слабозаселенные пространства с далеко отстоящими друг от друга населенными пунктами, Синод принял решение об устройстве духовных семинарий в каждом епархиальном центре. Данный подход также гарантировал отправку выпускников на приходы, закрепленные за епархией, с чем прежде возникали проблемы.

В связи с тем что духовные учебные заведения являлись сословными образовательными учреждениями, их воспитанники в подавляющем большинстве были выходцами из священнических семей. Так как Российская империя была аграрным государством, большинство священнослужителей проживали в селах и имели низкий доход. Соответственно, если не все, то большинство представителей духовенства, формально принадлежа к привилегированному сословию и играя важную роль в жизни государства, поскольку именно они ориентировали народ на христианские ценности, патриотизм и верность императору, относилось к малоимущей категории населения. Из-за низкого дохода сельские священники не могли обеспечить достойное проживание своих детей в духовном учебном заведении. Таким образом, большинство воспитанников семинарий и духовных училищ влачили нищенское полуголодное существование, что соответствующим образом сказывалось на их социальных настроениях, определяя преобладающее состояние чувств и умов данной социальной группы, а следовательно, их деятельность и поведение.

Кроме того, с ослаблением религиозности в стране духовное сословие постепенно утрачивало уважение среди народных масс [1. С. 2]. Так, правомонархистская газета «Сибирская правда» писала о возмутительном случае демонстративно проявленного неуважения к сельскому священнику, по долгу службы путешествовавшему третьим классом в вагоне поезда, со стороны так называемой прогрессивной молодежи, заставлявшей его уступить место одной женщине из их компании, сопровождая процедуру диалогом в издевательском тоне. Автор статьи был возмущен как отношением сограждан к священнослужителю, так и тем фактом, что представителю привилегированного сословия, учителю народа, проповеднику, несущему службу у Божьего престола, приходилось ехать в вагоне третьего класса в соседстве с аморально ведущими себя цыганами и прочими деклассированными элементами. По словам автора, ситуацию усугубляли низкое образование духовенства, его забитость и асоциальность, что являлось следствием посредственной работы духовных семинарий, которые должны были выпускать на служение достойных, хорошо подготовленных и грамотных пастырей Церкви, но не справлялись со своей миссией [2. С. 3]. В результате семинаристы, которые должны были стать священнослужителями, являясь свидетелями подобных ситуаций и понимая, что, окончив семинарию и начав служение, они вряд ли смогут поправить свое бедственное финансовое положение и стать уважаемыми членами общества, уходили из семинарий после четвертого класса для поступления в университеты.

Однако прием воспитанников духовных семинарий в высшие учебные заведения был серьезно ограничен, а отношение к ним в обществе нередко было крайне неуважительным, что подкреплялось разного рода баснями и сплетнями о «темных людях с медвежьими повадками, не могущих сесть за стол так, чтоб его не опрокинуть» [3. С. 4]. Однако, по мнению автора статьи «Кто он?», опубликованной в газете

«Томский вестник», главной причиной негативного отношения общества к бывшим воспитанникам семинарий являлось их материально-бедственное положение, так как после выпуска они поступали учиться в университеты, оставаясь по-прежнему бедными [3. С. 5]. В результате, кроме того, что юноша не мог позволить себе купить порядочный сюртук и выглядел неопрятно, ему не удавалось завести прочных связей с одним-двумя интеллигентными семействами для дальнейшей женитьбы. По мнению автора, «оборванный и худой молодой человек без гроша в кармане едва ли мог заинтересовать какую-либо интеллигентную коренную семью». Таким образом, даже оставив семинарию и отвернувшись от церковного служения, бывший семинарист долгое время не мог найти твердой почвы в мире, завязывая порочные связи с сомнительными личностями [4. С. 3].

Большинство семинаристов относились к категории казеннокоштных, так как они жили при семинариях на государственном обеспечении. Другая часть семинаристов проживала на съемных квартирах за свой счет. Эти воспитанники были своекоштными и сами заботились о поиске жилья и собственном пропитании. В некоторых случаях своекоштным ученикам сдавали места в общежитии по ценам ниже, чем на городских квартирах [5. С. 13]. Однако, несмотря на это, качество жизни обеих групп было низким, они мало чем отличались друг от друга. Самой серьезной проблемой для всех семинаристов являлась проблема питания. По словам Т.Г. Леонтьевой, «недостаток еды и ее низкое качество порождало особую озабоченность вопросами добывания пищи» [6. С. 34]. В то же время тяжелое финансовое положение молодых людей подталкивало их к изобретению различных путей заработка, благодаря которому они и выживали. Так, одни семинаристы устраивались в качестве репетиторов для школьников, другие писали сочинения за деньги, а третьи занимались профессиональной игрой в карты и торговлей самодельными папиросами. Согласно воспоминаниям бывшего воспитанника Тобольской духовной семинарии М.В. Андреева, на торговлю папиросами начальство смотрело сквозь пальцы, что способствовало процветанию юных «бизнесменов» и честной конкуренции среди оных, которая выражалась в постоянном повышении качества товара за счет широкого спектра ароматизации ватных фильтров. «Фирмачи», как прозвали этих предприимчивых ребят, вывешивали на стены объявления о продаже папирос, что, очевидно, способствовало успешной саморекламе и, как итог, ведению прибыльной торговли [7. Л. 28]. Таким образом, молодые люди из духовного сословия, которые, как планировалось, должны были стать пастырями народа и служителями Церкви, за годы обучения в семинарии развивали в себе вместо пастырских предпринимательские способности, ориентируясь главным образом на режим выживания, что, естественно, отрицательно сказалось в дальнейшем на качестве работы Церкви.

Однако не все воспитанники семинарий были бедными. Среди нищего большинства семинаристов, по словам М.В. Андреева, изредка встречались юноши и из богатых семей, которые, будучи при деньгах, могли себе позволить посещение ресторанов, театров, кинотеатров и даже публичных домов. Пример веселой жизни богатых семинаристов подталкивал и малоимущих к подражанию, а денежный вопрос, не позволявший посещать молодым людям такие культурные заведения решался кропотливой и высококачественной подделкой билетов [7. Л. 33]. Подобные факты из жизни учащихся духовных школ свидетельствуют о невысокой религиозности многих из них, что подтверждается легкомысленным отношением большинства семинаристов к религиозной литературе, учебе и богослужениям [8. С. 138] и характеризует значительную часть воспитанников как людей, оказавшихся волей судьбы не в своей среде.

Для малоимущих учеников при духовных учебных заведениях действовали кассы взаимопомощи, в которых можно было взять деньги в долг. На деле этими кассами пользовались большинство семинаристов из-за постоянной нехватки финансовых средств. По примеру касс взаимопомощи в начале XX в. была также создана общесеминарская касса взаимопомощи, которая обслуживала «семинаристов, пострадавших за цели союза (Общесеминарский союз. – *Д.О.*), а затем и других членов союза» [9. Л. 126]. Кроме широкомасштабной общесеминарской кассы взаимопомощи во время волнений 1907 г. отчисленными семинаристами были образованны «коммуны» для взаимопомощи [10. Л. 25]. Для того, чтобы стать членом кассы взаимопомощи, необходимо было делать минимальные взносы по 25 копеек. Кассы давали ссуды на два месяца без процентов. Существование касс заметно улучшало положение бедных семинаристов [10. Л. 43].

Однако если финансовая проблема отчасти решалась кассами взаимопомощи, вопрос с питанием семинаристам не удавалось решить даже массовыми выступлениями. Нередко недовольство учеников некачественным питанием перерастало в бунты, сопровождающиеся погромами собственных духовных школ. Так, например, в Тобольской духовной семинарии учащиеся, недовольные жидким гороховым супом, осенью 1914 г. устроили погром одного из корпусов, продолжавшийся три дня [11. Л. 19]. Но главная проблема как для семинарского начальства, так и для правительства заключалась в том, что недовольство семинаристов академическими проблемами перерастало в недовольство политикой государства. На основании общей неудовлетворенности семинарским режимом учащиеся проникались революционными идеями и считали необходимым бороться уже не с устройством собственных духовных школ, а с государственным строем [12. С. 58]. В результате невнимательное отношение семинарского начальства к вопросу питания воспитанников оказывало значительное влияние на социальные настроения семинаристов, которые должны были стать священнослужителями, но становились революционерами.

Однако если епархия и заботилась о своевременном и качественном питании воспитанников духовных учебных заведений, выделяя необходимые для этого средства, то зачастую до ученического стола положенная продукция не доходила. Так, из рапорта Тобольскому генерал-губернатору известно, что в результате

расследования забастовки в Ишимском духовном училище в 1906 г. местными властями был сделан вывод о наличии серьезных причин произошедших волнений, поскольку обучающиеся юноши имели полное основание жаловаться на училищные порядки: «Кормление их грязно и на кухне, по словам многих, хозяйничала жена смотрителя о. Николая Зеленцова и ее личная прислуга, так что лучшие куски попадали не туда, куда следовало. Провизия была иногда с червяками и тараканами». Отмечалось в рапорте и плохое отношение к ученикам со стороны членов преподавательской корпорации: «Смотритель училища протоиерей Николай Зеленцов – бездушный формалист... Многие учителя прямо невозможны, в особенности учитель греческого языка Часовщиков, удаления которого требовали ученики. Он крайне груб, ругает учеников скверными словами, дерет за уши, ставит в угол и т.д. и при этом страшно пьет» [13. Л. 7].

О проблемах с питанием воспитанников духовных школ писал и журнал «Сибирские вопросы», утверждавший в 1909 г., что в церковно-учительской школе, печально известной произошедшим в ее стенах убийством заведующего иеромонаха Игнатия, к столу ученикам подавали тухлое мясо и гнилую капусту. Данные непригодные к употреблению продукты сменили место подаваемых прежде стерляди и масла. Автор статьи считал иеромонаха Игнатия непосредственным виновником сих малоприятных перемен, в результате чего он и был убит собственными учениками, доведенными до отчаяния [14. С. 27].

Таким образом, малоимущие воспитанники духовных учебных заведений оказывались в тяжелом положении, обусловленном не только материальными трудностями, не позволяющими решить проблему с питанием, которого так недоставало юношам, но и негуманным обращением, которое уничтожало в молодых душах все то доброе, которое должны были развивать в себе будущие пастыри Церкви для успешного служения.

На фоне общественных настроений многие воспитанники духовных учебных заведений проникались революционными идеями, убеждаясь на опыте собственных забастовок в том, что кардинально невозможно ничего изменить в стране с монархическим правительством, поэтому среди учащихся обрел популярность лозунг «Свободная школа – в свободном государстве». Как отмечает О.В. Ищенко, «семинаристы были детьми своего времени – порой не слишком религиозными выходцами из бедной среды, с невысоким уровнем развития, склонными к коллективным бунтарским действиям, подверженными влиянию пропаганды со стороны революционных партий. Поэтому многие семинаристы, как и воспитанники других учебных заведений, достаточно легко переносили недовольство режимом в своих учебных заведениях на недовольство политическим режимом, в целом, утверждая, что без свержения самодержавия изменения в школе невозможны» [12. С. 58]. Ярким свидетельством негативного отношения воспитанников духовных учебных заведений к правительству являются факты распевания ими революционных песен, провозглашения лозунгов «Долой самодержавие!», «Да здравствует республика!» [15. Л. 23].

Приведенные факты позволяют сделать вывод о том, что в результате материальной необеспеченности будущие служители Церкви не могли сформировать свое мировоззрение в той форме, которая должна быть присуща пастырям и учителям народа. Наоборот, средний семинарист, будучи бедным и прожив всю сознательную жизнь, с детства, в нищете, видел несправедливость в том, что сельский мужик был обездолен и нищ, и проникался сочувствием к нему, что делало революционные идеи в его глазах правильными и необходимыми для улучшения жизни в стране. Это повлекло вступление некоторых воспитанников духовных школ в революционные кружки. Обстановка в стране влияла на их социальные настроения, примером которых служат статьи в семинарских нелегальных рукописных журналах. Так, например, автор статьи «Товарищи в народ и за народ!», опубликованной в рукописном журнале «На темы жизни», издаваемом в Тобольской духовной семинарии в 1906 г., утверждал, что духовные учебные заведения осуществляют преподавательскую деятельность «на народные кровные деньги». Статья настолько пропитана революционным духом, что призывает семинаристов взять на себя миссию по организации гражданской войны словами: «Идите же в эту темную забитую массу народа! Будите там спящую мысль богатыря силача! Покажите врага-кровопийцу! Сплотите стихийные силы народа, организуйте их в боевые дружины и направьте все эти силы на борьбу за счастье и право на жизнь и свободу народа!» [16. Л. 20]. Таким образом, под влиянием собственных социальных настроений, сформированных в условиях бедности, воспитанники духовных учебных заведений вовсе не стремились поддерживать монархический строй, выступая зачастую ярыми его противниками.

И все же, несмотря на тяжелое финансовое положение, социальные настроения тобольских семинаристов побуждали их оказывать помощь тем, кто выступал против существующей власти, организовав с этой целью «Кружок учащихся для помощи политическим ссыльным и заключенным». Члены кружка совершали ежемесячные взносы в размере пяти копеек, собирали для заключенных книги и письменные принадлежности. Семинаристы записывались в члены кружка и делали взносы в результате призывов, указывавших на то, что «в тюрьме морят голодом рабочих и крестьян. Нет еды и книг». Из Вятки по семинариям разошлось воззвание, которое побуждало вступать в ряды членов кружка учащихся «для помощи политическим ссыльным и заключенным» словами: «Товарищи! Надо начать выплачивать долг темницам, перед которыми мы неоплатные должники». В результате, судя по сохранившимся в Тобольском архиве данным, на 31 октября 1906 г. кружок включал более 600 членов по всей стране, а позже численность его увеличилась до 1 000 человек [17. Л. 90]. Таким образом, очевидно, что большинство семинаристов после революции 1905 г. настолько прониклись революционными настроениями и симпатиями к революционерам, что даже в своем бедственном финансовом положении находили средства для помощи тем, кого они считали настоящими героями.

Тяжелое материальное положение как семинаристов, так и большинства служащего священства, по мнению некоторых правых партий, влекло за собой проблему низкой эффективности работы Церкви. В правомонархистской газете «Сибирская правда» за 1913 г. одна из статей выносила на повестку дня проблему неблагополучия внутреннего устройства Церкви, проявлявшуюся в заметном падении религиозности и усердия к вере в массе населения и снижении влияния православного духовенства. По мнению газеты, это было связано с недостатком священнослужителей на приходах, «вследствие чего одни приходы вовсе пустовали, а другие замещались лицами, крайне слабо подготовленными для несения высокого служения на посту пастыря Церкви». Автор статьи отмечал, что данная ситуация связана с незавидным материальным обеспечением священнослужителей и их невысоким положением в обществе, которое необходимо исправить для того, чтобы «ослабить массовое бегство воспитанников духовных учебных заведений в другие области деятельности» [18. С. 4]. Таким образом, непривлекательность для молодежи священнического служения из-за бедности духовенства и неуважительного отношения к нему в обществе отталкивали потенциальных служителей Церкви, что влекло за собой деморализацию многочисленной паствы, остававшейся без духовного окормления.

В целом очевидно, что социальные настроения воспитанников духовных учебных заведений формировались главным образом под влиянием их тяжелого материального положения. Ученики духовных школ, являясь преимущественно детьми бедных сельских священников, чаще всего жили в финансово неблагополучных условиях с раннего детства, однако с попаданием в стены духовной школы их материальные проблемы обострялись. Такие факторы, как отсутствие денег на самостоятельную покупку продуктов в качестве альтернативы малопригодной еде, подаваемой в семинарских столовых, а также понимание того, что, закончив семинарию и начав священническое служение, из порочного круга нищеты выбраться им не удастся, влияли на социальные настроения воспитанников духовных учебных заведений соответствующим образом. Многие семинаристы покидали стены своей alma mater и поступали в университеты, стремясь получить светскую профессию в надежде на лучшую жизнь. Нередким явлением, происходившим в стенах духовных школ, были бунты и забастовки, прямой или косвенной причиной которых являлось тяжелое материальное положение учащихся. В результате правительство и Синод, не уделяя должного внимания проблеме бедности духовного сословия, во многом спровоцировали упадок во внутрицерковной среде, который проявлялся в частых забастовках воспитанников духовных школ, оттоке молодежи из семинарий в вузы, нехватке священнослужителей на приходах и, как следствие, нестабильной работе Церкви, что влекло за собой снижение религиозности в массах.

ЛИТЕРАТУРА

1. Результаты современного образования // Сибирская правда. Томск, 1908. 27 апр.
2. Эмве. Назревшая необходимость // Сибирская правда. Томск, 1913. 10 авг.
3. Николо-Сокольский Е. Кто он? // Томский вестник. Томск, 1914. 1 февр.
4. Николо-Сокольский Е. Без семьи // Томский вестник. Томск, 1914. 6 февр.
5. Ростислав, Архиепископ Томский и Асиновский. Предыстория создания и начало становления Томской духовной семинарии // Духовное образование в Сибири. История и современность : материалы ист.-богосл.конф. Томск, 2008. С. 13–45.
6. Леонтьева Т.Г. Быт, нравы и поведение семинаристов в начале XX в. // Революция и человек: быт, нравы, поведение, мораль : материалы Всерос. науч. конф. М., 1997. С. 20–28.
7. Андреев М.В. В Тобольской семинарии. 1907–1913 гг. // Тобольский государственный историко-архитектурный музей-заповедник. КП 12086.
8. Цысь В.В. Повседневная жизнь и быт учащихся Тобольской духовной семинарии в начале XX в. (По материалам воспоминаний М.В. Андреева) // Проблемы истории культуры. Вып. 2. Нижневартовск, 2005. С. 137–141.
9. Государственное бюджетное учреждение Тюменской области «Государственный архив в г. Тобольске» (далее – ГБУТО ГА в г. Тобольске). Ф. И-159. Оп. 1. Д. 43.
10. ГБУТО ГА в г. Тобольске. Ф. И-152. Оп. 21. Д. 324.
11. ГБУТО ГА в г. Тобольске. Ф. И-530. Оп 1. Д. 12.
12. Ищенко О.В. К вопросу о причинах волнений в духовных семинариях Сибири начала XX в. // Уральский исторический вестник. 2008. № 4 (21). С. 49–58.
13. ГБУТО ГА в г. Тобольске. Ф. И-152. Оп 20. Д. 560.
14. Иеромонах Игнатий и его система (к 25-летнему юбилею церковных школ) // Сибирские вопросы. 1909. № 20. С. 24–37.
15. Государственный архив Томской области. Ф. 411. Оп. 1. Д. 313.
16. ГБУТО ГА в г. Тобольске. Ф. И-530. Оп. 1. Д. 17.
17. ГБУТО ГА в г. Тобольске. Ф. И-530. Оп. 1 Д. 7.
18. Савенко А. Побуждение или призвание? // Сибирская правда. 1913. 3 окт.

Статья представлена научной редакцией «История» 25 марта 2019 г.

The Influence of the Financial Position of the Students of Siberian Theological Education Institutions on the Formation of Their Social Attitudes in the Early 20th Century

Vestnik Tomskogo gosudarstvennogo universiteta – Tomsk State University Journal, 2019, 445, 141–145.
DOI: 10.17223/15617793/445/21

Dmitriy R. Orudzhev, Surgut State University (Surgut, Russian Federation). E-mail: orudzhev93@yandex.ru

Keywords: social mood; financial situation; clergy; theological educational institutions; religious education; seminaries; students of theological schools.

The article is devoted to the study of the influence of the financial situation of students of theological education institutions of Siberia on the formation of their social attitudes in the early twentieth century. The main materials for the study were publications in

Siberian periodicals of 1908–14, memories of former students and documents of theological education institutions stored in the archives of Tomsk and Tobolsk. Application of the principle of historicism allowed the author to establish cause-and-effect relations between the difficult social and everyday situation of the Siberian students and the prevailing state of their social moods, which determined the behavior and activity of this group of young people. The use of the social approach allowed allocating the category of students of theological education institutions as a special social layer, taking into account its specific origin, education and social status. The application of the comparative-historical method helped make a comparative analysis of the financial situation of students of various religious schools of their region. Available sources indicate that the majority of students of religious education institutions of Siberia belonged to the category of the poor as they were natives of poor families of rural clergy. Due to the predominantly class character of theological education, the future clergy entered theological schools against their will and were forced to study for at least four years. Attempts to improve their financial situation with the help of mutual aid funds were not very successful. Poor nutrition and difficult financial and living conditions, complemented by a rather low prestige of their future service, generated students' desire to change the situation through decisive and radical actions. The lack of attention of the institutions' authorities to one of the main problems, the quality of food, formed an overall discontent with the school regime, which grew into discontent with the policy of the state and the church. Students of theological education institutions staged riots with pogroms of their own schools, went on strikes, created illegal circles, joined the revolutionary parties. As a result of the conducted research, the author concludes that the radical moods of students of theological schools were formed largely under the influence of their difficult financial situation. This entailed the desire to leave the school early, to receive a secular education, or to fight for their rights against the government, which was, as students believed, the main culprit of the situation. The apparent decline of religiosity even among the future clergy and their unwillingness to carry out their mission at parishes led to the destabilization of the work of the church and a decrease in religiosity among the masses, which objectively contributed to the preparation of the grounds for the future revolution.

REFERENCES

1. *Sibirskaya pravda*. (1908) Rezul'taty sovremennogo obrazovaniya [The results of modern education]. 27 April.
2. Emve. (1908) Nazrevshaya neobkhodimost' [An overdue need]. *Sibirskaya pravda*. 10 August.
3. Nikolo-Sokol'skiy, E. (1914) Kto on? [Who is he?]. *Tomskiy vestnik*. 1 February.
4. Nikolo-Sokol'skiy, E. (1914) Bez sem'i [Without a family]. *Tomskiy vestnik*. 6 February.
5. Rostislav, Archbishop of Tomsk and Asino. (2008) [The background of the creation and the beginning of the formation of Tomsk Theological Seminary]. *Dukhovnoe obrazovanie v Sibiri. Istoriya i sovremennost'* [Theological education in Siberia. History and the Present]. Proceedings of the Conference. Tomsk: Tomsk Theological Seminary. pp. 13–45. (In Russian).
6. Leont'eva, T.G. (1997) [The life, customs and behavior of theological school students in the early twentieth century]. *Revolyutsiya i chelovek: byt, nravy, povedenie, moral'* [Revolution and man: life, mores, behavior, moral]. Proceedings of the All-Russian Conference. Moscow: IRI RAS. pp. 20–28. (In Russian).
7. Tobolsk State Historical and Architectural Museum-Reserve. KP 12086. Andreev, M.V. *V Tobol'skoy seminarii. 1907–1913 gg.* [In Tobolsk seminary. 1907–13].
8. Tsys', V.V. (2005) Povsednevnaya zhizn' i byt uchashchikhsya Tobol'skoy dukhovnoy seminarii v nachale XX v. (Po materialam vospominaniy M.V. Andreeva) [Everyday life and routine of students of Tobolsk Theological Seminary in the early twentieth century (Based on materials from the memoirs of M.V. Andreev)]. In: Polishchuk, V.I. et al. (eds) *Problemy istorii kul'tury* [Problems of the history of culture]. Is. 2. Nizhnevartovsk: Nizhnevartovsk State Pedagogical University.
9. State Archive in Tobolsk. Fund I-159. List 1. File 43. (In Russian).
10. State Archive in Tobolsk. Fund I-152. List 21. File 324. (In Russian).
11. State Archive in Tobolsk. Fund I-530. Op 1. File 12. (In Russian).
12. Ishchenko, O.V. (2008) K voprosu o prichinakh volneniy v dukhovnykh seminariyakh Sibiri nachala XX v. [On the causes of unrest in theological seminaries of Siberia at the beginning of the twentieth century]. *Ural'skiy istoricheskiy vestnik*. 4 (21). pp. 49–58.
13. State Archive in Tobolsk. Fund I-152. Op 20. File 560. (In Russian).
14. *Sibirskie voprosy*. (1909) Ieromonakh Ignatiy i ego sistema (k 25-letnemu yubileyu tserkovnykh shkol) [Hieromonk Ignatiy and his system (to the 25th anniversary of church schools)]. 20. pp. 24–37.
15. State Archive of Tomsk Oblast. Fund 411. List 1. File 313. (In Russian).
16. State Archive in Tobolsk. Fund I-530. List 1. File 17. (In Russian).
17. State Archive in Tobolsk. Fund I-530. List 1 File 7. (In Russian).
18. Savenko, A. (1913) Pobuzhdenie ili prizvanie? [Motivation or calling?]. *Sibirskaya pravda*. 3 October.

Received: 25 March 2019

Вестник Томского государственного университета. 2019. № 445. С. 146–150. DOI: 10.17223/15617793/445/22

УДК: 37(09)(47); 37(092)(47); 374(47)

Л.В. Петрич

ОБЩЕСТВО «ДОЛОЙ НЕГРАМОТНОСТЬ»: ОБЩЕСТВЕННАЯ ИНИЦИАТИВА ИЛИ ИДЕОЛОГИЧЕСКАЯ КАМПАНИЯ? (НА ПРИМЕРЕ ОРЕНБУРЖЬЯ)

Характеризуется деятельность Оренбургского добровольного общества «Долой неграмотность». Автор показывает причины создания организации и особенности ее работы. Выявлены трудности функционирования ОДН: нехватка финансирования, преподавательских кадров, учебных материалов, недостаточное внимание к нему партийной, профсоюзной и других организаций. Автор делает вывод о том, что несмотря на выявленные трудности, общество внесло крупный вклад в работу по обучению взрослого населения на территории данного региона.

Ключевые слова: общество «Долой неграмотность»; ликвидация неграмотности; ликпункты; Оренбуржье; ячейки общества «Долой неграмотность».

Просвещение взрослого населения не нашло достаточного освещения в региональных исследованиях дореволюционного периода [1]. В советское время в большинстве работ деятельность общества «Долой неграмотность» (ОДН) анализируется в контексте общей работы по ликвидации неграмотности. Так, в статье И.И. Балицкого подчеркивается, что общество одновременно выполняло функцию координатора различных организаций и учреждений, а также вело самостоятельную практическую работу [2]. Автор диссертационных исследований Ю.Л. Вешняков отмечает жесткую регламентацию ОДН и его подчинение государственным органам [3], а Н.Н. Сологуб обращает внимание на подлинно общественный характер ОДН и его огромный вклад в организацию борьбы за грамотность [4].

В последние годы вышло много работ, касающихся работы региональных ячеек ОДН. В них подчеркивается крупный вклад ОДН в образовательную работу в регионах [5–11]. Однако только небольшое количество трудов посвящено непосредственно анализу деятельности общества «Долой неграмотность». К примеру, Т.И. Бакулина в своей диссертации рассмотрела процесс формирования организационной структуры ОДН, а также основные этапы его работы [12]. Исследователь А.Г. Горюнова, проанализировав новые источники и систематизировав обширные статистические данные, показала специфику борьбы с неграмотностью в регионе Верхнего Поволжья и вклад ОДН в этот процесс; пришла к выводу, что искоренения массовой неграмотности среди взрослых рабочих и крестьян можно было достичь только путем широкого и организованного привлечения общественности к делу ликбеза [13].

После установления советской власти в стране целью нового большевистского руководства в образовательной политике стало предоставление всему населению России возможности сознательного участия в политической жизни страны. На X Всероссийском съезде Советов (декабрь 1922 г.) Ленин выдвинул идею о ликвидации неграмотности в стране к 10-й годовщине Октября. Эта задача законодательно была закреплена декретом ВЦИК и СНК от 14 августа 1923 г. [14], и для более успешной ее реализации было создано добровольное общество «Долой неграмотность».

Первое Всероссийское совещание общества «Долой неграмотность» приняло Положение о ячейках общества, в котором отмечалось, что они должны организовываться при каждой фабрике, предприятии, учреждении, учебном заведении, воинской части и т.д. Ячейка организовывалась при наличии не менее трех членов ОДН и работала под руководством Центрального правления ОДН [15. Л. 65].

Оренбургское отделение Всероссийского общества «Долой неграмотность» было организовано в апреле 1924 г. по инициативе Казанского правления ОДН и служащих губернского отдела народного образования. В мае было создано Правление общества в составе пяти представителей от государственных учреждений, а также президиума из трех человек [16. Л. 17].

В план работы по политическому просвещению Орского отдела народного образования на летний период 1924 г. был включен пункт по организации местного отдела Общества «Долой неграмотность» [17. Л. 30]. В 1924/25 учебном году в селах Соль-Илецкого уезда были созданы отделения общества «Долой неграмотность», силами которых был произведен учет неграмотного населения в возрасте 14–50 лет [18. Л. 52].

К работе ОДН широко привлекались общественно-политические организации. В Генеральном договоре, заключенном в 1925 г. между Оренбургской губернской чрезвычайной комиссией по ликвидации неграмотности и Губернским комитетом Российского Ленинского Коммунистического Союза Молодежи (РЛКСМ), говорилось о необходимости проводить коллективное вступление членов РЛКСМ в ряды ОДН. В воззвании «Ко всей рабоче-крестьянской молодежи Оренбургской губернии» отмечалось, что оренбургская организация РЛКСМ бросает клич ко всей молодежи: «Все в общество “Долой неграмотность”» [15. Л. 66–68].

В первые месяцы после создания деятельность общества не была продуктивной, так как работники правления были перегружены своей прямой работой, кроме того у них отсутствовал опыт в данной области [19. Л. 19].

I губернский съезд ОДН состоялся 10 марта 1925 г. К этому времени в губернии работало 145 ячеек общества, объединивших 7 292 человека. Усилиями местного отделения было открыто 80 ликпунктов, в

которых было обучено более 2 тыс. человек. Уже в первые месяцы работы общества был проведен ряд кампаний. К примеру, Майский трехдневник стал организующим мероприятиям, которое помогло собрать первоначальные средства и привлечь новых членов. Кроме того, совместно с Губкомсомолом был организован Трехдневник по вступлению членов РЛКСМ в ряды ОДН, налажен учет неграмотного населения по губернии и проведены другие мероприятия. Вступительный взнос был установлен в размере одного рубля, а членский взнос составлял 1–2% от заработка [16. Л. 17–18].

В целом за 1924 г. по Оренбургской губернии силами рядовых членов общества (без участия правления) было организовано 80 ликпунктов, где обучались почти 3 тыс. человек [19. Л. 19].

Практически сразу после организации общества встал вопрос о финансировании образовательной работы. Коллегия агитационно-пропагандистского отдела Оренбургского губернского комитета ВКП(б) для изыскания финансовых средств рекомендовала использовать следующие методы: «а) % отчисления от Товарной Биржи; добиться вступления местного кооператива на основе юридического лица (плата взносов по соглашению)… в) вызовы пожертвований в пользу ОДН через газету; г) наложение на пиво 1 коп. на бутылку… д) “День ОДН”. Все места зрелищ и увеселений отчисляют 1% в ОДН; е) издательская работа». На практике же расходы на работу почти в два раза превышали доходы. Такое состояние финансов объяснялось чрезмерно раздутым управленческим аппаратом, на содержание которого уходило до 43% полученных средств. Кроме того, к этому времени существенно снизилось поступление членских взносов [16. Л. 15–15 об., 20].

Обследование местных ячеек в 1926 г. показало существенное снижение практической работы по обучению неграмотных. Многие из них не осуществляли никакой деятельности, кроме сбора членских взносов. В данный период особенно остро ощущался недостаток финансовых средств: размер членских взносов существенно снизился. Отсутствовали и другие источники поступления денег, в итоге секретарь общества с трудом набрал себе средства на зарплату [19. Л. 21 об.]. В это время в губернии числилось 240 ячеек с 7 200 членами [16. Л. 18 об.].

В 1927 г. происходило дальнейшее уменьшение числа ячеек и их членов. Это произошло, главным образом потому, что временно были сняты с учета лица, не получившие по какой-либо причины членские билеты нового образца. К этому момену по губернии было обучено 160 неграмотных и 164 малограмотных [19. Л. 25].

Кампании по ликвидации неграмотности конца 1920-х гг. значительно увеличивали темпы данной работы. В 1928 г. заседание окружной комиссии по проведению месячника по ликвидации неграмотности постановило созвать в октябре районные и окружной съезд ОДН, всю практическую работу развернуть под лозунгом «Каждый грамотный должен найти и обучить неграмотного». Намечалось объявить и провести между ячейками ВЛКСМ и ОДН соревнование под лозунгом «Культурный поход», организовать субботник «В помощь школе» [20. Л. 61]. При Центральном совете ОДН была организована Комиссия по содействию в проведении культпохода. Комиссия должна была помочь в создании общественного интереса к вопросу ликвидации неграмотности. Кроме того, особое внимание уделялось вербовке молодежи, особенно комсомольцев, в ряды ОДН. Планировались организация летучих митингов на бульварах, в городских садах, в общественных столовых, проведение семейных и художественных вечеров, посвященных ликбезу, с выставкой работ, организация живых газет [21. Л. 53 об.].

В октябре 1928 г. в Оренбурге прошел окружной съезд общества «Долой неграмотность». На съезде обсуждалась главная задача – организация культурного похода. Были констатированы низкий темп работы по обучению неграмотных в 1927 г. и значительное увеличение данного показателя (на 300% в некоторых районах) во время проведения культпохода в 1928 г. [22. Л. 21 об. – 22].

При развертывании работы по культпоходу районам были даны конкретные задания по охвату неграмотных и малограмотных. В Оренбурге в 1929 г. было развернуто 200 школ и групп по обучению взрослого населения, которые охватывали 5 тыс. человек; всего по 9 районам и городу было развернуто 679 групп и школ для взрослого населения, в которых обучались 28 416 человек, что составляло около 60% всего задания по этим районам [23. Л. 7 об.].

Между тем изучение деятельности ОДН в Оренбургском округе в данный период показало низкие темпы работы по ликвидации неграмотности. В ряде районов либо совершенно отсутствовали ячейки ОДН, либо существовали нигде не зарегистрированные ячейки. План был выполнен только на 25%. Секретарь окружного совета ОДН и его заместитель ничего не делали. Руководство местных организаций партии, комсомола и профсоюза считали контроль над ячейками ненужной «перегрузкой». Так, секретарь ВКП(б) спиртоводочного завода заявил организатору ОДН, что его предприятию не нужна ячейка ОДН, а секретарь ячейки нефтесклада вообще не вел работу по организации общества. Вопросы ОДН не популяризировались не только в массах, но и среди членов партии и комсомола. Часты были явления рецидива: в ячейках ОДН при Нефтескладе 25 человек окончили школы ликбеза, однако через год выявилось 9 случаев рецидива неграмотности. Кроме того, велик был отсев из ликпунктов, который достиг в Домбаровском районе 91%, что объяснялось загруженностью женщин – участниц курсов на пуховязальном промысле [24. Л. 20 об. – 21]. При обследовании местного отделения ОДН Покровского района выяснилось, что отсутствует учет членства, а ячейки не работают. В одном из документов приводился пример, когда на вопрос служащего о работе ОДН, прозвучало: «Это что такое?» [25. Л. 37]. При обследовании ячеек в Соль-Илецком районе выяснилось, что к работе по организации культпохода еще не приступали, так как все были заняты заготовкой картофеля. Так, избач села Ветлянка заявил, что данная работа не начиналась, потому что

крестьянство находится на полевых работах да и нет самих ликвидаторов. Аналогичная ситуация наблюдалась и в других районах [23. Л. 13–14].

В течение 1929 г. продолжалась работа по контролю работы ячеек ОДН округа, в ходе которой были выявлены масштабные нарушения, связанные с отсутствием практической работы: не велось учета неграмотных, партийные организации не помогали работе ОДН, многие ячейки распались по невыясненным причинам, а если и существовали, то не вели никакой работы. Даже ячейка при Городском отделе народного образования распалась [26. Л. 42, 44, 47].

Определенное внимание уделялось ликвидации неграмотности среди национальных меньшинств округа. Для этого была создана подсобная комиссия по работе ОДН в национальных областях [21. Л. 21]. В конце 1920-х гг. в стране появился проект перевода текстов на тюркских языках с помощью единообразного алфавита на основе латиницы. В соответствии с этим решением областного совета общества «Долой неграмотность» и областного комитета нового тюркского алфавита (НТА) ячейки НТА вливались в ОДН. Необходимо было всемерно содействовать распространению среди тюркско-татарского населения данного алфавита. Для этого планировалось устройство специальных вечеров, бесед, докладов, издание учебников на НТА [27. Л. 13]. В каждом селе с нерусским населением планировалось открыть ячейку ОДН. Большие трудности при организации работы вызывало отсутствие учебников по новому алфавиту и новой орфографии, а также кадров [23. Л. 9]. Губернская конференция ОДН в своей резолюции вынесла решение об организации ударных островков по ликбезу – районов, где в ближайшее время планировалось добиться сплошной грамотности [21. Л. 44].

По-прежнему одним из самых больных был финансовый вопрос. Материальные средства для проведения культпохода создавались путем привлечения средств бюджета, а также профессиональных и кооперативных организаций. Для проведения культпохода в 1929 г. планировалось израсходовать 596 670 руб., из них на ликвидацию неграмотности и малограмотности – 338 665 руб., т.е. более половины всех средств [23. Л. 6 об.]. Для их изыскания планировалось издать бумажные значки и однодневные газеты, добиться разрешения на отчисления средств с трамвайных и автобусных билетов, на продаваемые пиво и вино, проведение лотереи и др. [21. Л. 53 об.].

Вскоре был найден действенный способ финансирования обучения неграмотных. В 1928 г. ОДН заключило договор с губполитпросветом, по которому ОДН брало на себя обязательство в течение 2-го квартала года обучить 250 человек с оплатой со стороны губполитпросвета по 5 руб. за обученного. Профсоюзы также брали на себя обязательство по оплате каждого обученного неграмотного силами ОДН [19. Л. 15 об. – 16].

Проблемным вопросом также был кадровый. В июле 1928 г. в Самаре прошло Первое областное совещание работников общества «Долой неграмотность», которое констатировало недостаток количества подготовленных работников в рядах ОДН, текучесть актива, нехватку материальных средств [22. Л. 43, 46]. Открылись краткосрочные курсы подготовки ликвидаторов неграмотности для ОДН [28. Л. 16]. В середине 1930-х гг. было признано, что ОДН свою задачу выполнило. Ликвидация неграмотности отныне возлагалась на соответствующие секции при местных советах. Актуальной задачей теперь признавалась ликвидация малограмотности, так как полная неграмотность утратила характер острой социальной проблемы. В Постановлении СНК СССР и ЦК ВКП(б) от 16 января 1936 г. «О работе по обучению неграмотных и малограмотных» говорилось о ликвидации общества «Долой неграмотность» [29. Л. 3]. В целом недостаток финансирования обучения неграмотного населения возмещался администрированием, организацией массовых кампаний, широким привлечением общественности в добровольные организации, ярким примером которой стало общество «Долой неграмотность».

ЛИТЕРАТУРА

1. Любичанковский С.В. Гражданское общество в русской провинции? Просветительская инициатива в Оренбургской губернии в последние десятилетия империи // Родина. 2010. № 6. С. 6–9.
2. Балицкий И.И. Образовательная политика в условиях социально-культурной трансформации советского общества в 1920–1930-х гг. // Социально-гуманитарные знания. 2013. № 4. С. 208–219.
3. Вишняков Ю.Л. Проблемы ликвидации неграмотности в РСФСР (вторая половина 1920–1930-е годы) : дис. … канд. ист. наук. М., 1994. 273 с.
4. Сологуб Н.Н. Ликвидация неграмотности в Среднем Поволжье в 1917–1930-х годах : автореф. дис. … канд. ист. наук. Пенза, 2004. 23 с.
5. Лихтарович А.Л. Роль профсоюзов Белоруссии в ликвидации неграмотности (1817–1832 гг.) : автореф. дис. … канд. ист. наук. М., 1994. 26 с.
6. Никулина Т.Е. Развитие начальной школы и ликвидация неграмотности в Удмуртии: исторический опыт и уроки (1820–1834 годы) : дис. … канд. ист. наук. Ижевск, 1994. 204 с.
7. Попов М.В. Культура и быт крестьян Урала в 1920–1941 годах : дис. … д-ра ист. наук. Екатеринбург, 1997. 424 с.
8. Номогаева В.В. Социально-культурное строительство в Бурятии в 1920–1930-е гг. : дис. … канд. ист. наук. Улан-Уде, 1997. 202 с.
9. Муртазина Л.Р. Педагогическая деятельность ликбезов в 20–40 годы XX столетия (на примере Республики Татарстан) : дис. … канд. пед. наук. Казань, 2003. 24 с.
10. Ибрагимов Т.А. Образование в Дагестане во второй половине 20–30-е годы XX века : автореф. дис. … канд. ист. наук. Махачкала, 2006. 28 с.
11. Золотарев О.В. Очерки истории культурно-просветительной работы в Коми автономии (1920–30-е годы). Сыктывкар : Изд-во Коми пед. ин-та, 2007. 220 с.
12. Бакулина Т.И. Роль добровольного общества «Долой неграмотность» в осуществлении Ленинского плана культурной революции : автореф. дис. … канд. ист. наук. Л., 1984. 18 с.
13. Горюнова А.Г. Общество «Долой неграмотность»: история создания и деятельность в 1923–1927 гг. (на материалах Верхнего Поволжья) : автореф. дис. … канд. ист. наук. Иваново, 2012. 26 с.
14. Декрет «О ликвидации неграмотности» от 14 августа 1923 г. URL: http://ppt.ru/newstext.phtml?id=13990
15. Центр документации новейшей истории Оренбургской обрасти (далее – ЦДНИ ОО). Ф. 1. Оп. 1. Д. 492.
16. ЦДНИ ОО. Ф. 1. Оп. 1. Д. 1043.

17. ЦДНИ ОО. Ф. 7. Оп. 7. Д. 287.
18. ЦДНИ ОО. Ф. 1. Оп. 1. Д. 489.
19. Государственный архив Оренбургской области (далее – ГАОО). Ф. 738. Оп. 1. Д. 4.
20. ЦДНИ ОО. Ф. 209. Оп. 1. Д. 20.
21. ГАОО. Ф. 738. Оп. 1. Д. 3.
22. ГАОО. Ф 738. Оп. 1 Д. 5.
23. ГАОО. Ф. 738. Оп. 1. Д. 7.
24. ЦДНИ ОО. Ф. 4. Оп. 1. Д. 20.
25. ГАОО. Ф. 738. Оп. 1. Д. 6.
26. ГАОО. Ф 738. Оп. 1 Д. 9.
27. ГАОО. Ф. 738. Оп. 1. Д. 2.
28. ГАОО. Ф. 738. Оп. 1. Д. 43.
29. ЦДНИ ОО. Ф. 1. Оп. 1. Д. 496.

Статья представлена научной редакцией «История» 25 марта 2019 г.

The "Down with Illiteracy" Society: A Public Initiative or an Ideological Campaign? (On the Example of Orenburg Oblast)

Vestnik Tomskogo gosudarstvennogo universiteta – Tomsk State University Journal, 2019, 445, 146–150.
DOI: 10.17223/15617793/445/22

Larisa V. Petrich, Orenburg State Pedagogical University (Orenburg, Russian Federation). E-mail: Lorapavlova@list.ru

Keywords: Society "Down with Illiteracy"; elimination of illiteracy; liquidation points; Orenburg Oblast; cells of "Down with Illiteracy".

The aim of the article is to analyze the emergence and formation of a voluntary society "Down with Illiteracy" and its role in raising the level of the population's literacy. The following objectives were set: to analyze the research on this issue, for this purpose a wide range of all-Russian and regional works was identified; to consider the reasons for creating the "Down with Illiteracy" society; to reveal the peculiarities of the work of the Orenburg branch of the society; to consider the role of campaigns for eradicating illiteracy at the turn of the 1930s in raising the level of the population's literacy; to show the incompatibility of strict centralization and command in the methods of eradicating illiteracy with public initiatives. The study was carried out on the materials of Orenburg Oblast extracted from the funds of two regional archives, and also on the basis of published sources. As a research method, a comparative-historical method was used to compare the course and result of educational work at various stages of the activities of the "Down with Illiteracy" society, and a problem-chronological method to examine the evolution of the society's activity in the region under study. In the course of the research, the author came to the following conclusions. (1) To promote the work in eradicating illiteracy in every way, a voluntary society "Down with Illiteracy" was created, the Orenburg branch of the All-Russian Society "Down with Illiteracy" was organized in April 1924. In March 1925, the first provincial congress of the society was held, by this time the region already had 145 cells of the society with 7,292 people. (2) Campaigns to eradicate illiteracy in the late 1920s significantly stimulated the pace of this work, all practical work was developed under the slogan: "Every literate person must find and educate an illiterate one." In October 1928, at the district congress of the "Down with Illiteracy" society it was decided to organize a cultural campaign. (3) Survey of the cells of the district in the late 1920s and early 1930s revealed large-scale violations of work related to the lack of practical work; in addition, there was a lack of finance, and the personnel issue was also a problematic one. (4) In the mid-1930s, it was recognized that the society fulfilled its task and was liquidated. (5) The author concludes that the lack of funding for the education of the illiterate population was compensated for by administration, organization of mass campaigns, wide involvement of the public in voluntary organizations, a vivid example of which was the "Down with Illiteracy" society.

REFERENCES

1. Lyubichankovskiy, S.V. (2010) Grazhdanskoe obshchestvo v russkoy provintsii? Prosvetitel'skaya initsiativa v Orenburgskoy gubernii v poslednie desyatiletiya imperii [Civil society in the Russian province? Educational initiative in Orenburg Province in the last decades of the empire]. *Rodina*. 6. pp. 6–9.
2. Balitskiy, I.I. (2013) Education policy within the conditions of socio-cultural transformation of the Soviet society in the 1920–1930s. *Sotsial'no-gumanitarnye znaniya*. 4. pp. 208–219. (In Russian).
3. Vishnyakov, Yu.L. (1994) *Problemy likvidatsii negramotnosti v RSFSR (vtoraya polovina 1920–1930-e gody)* [Problems of the eradication of illiteracy in the RSFSR (second half of the 1920s–1930s)]. History Cand. Diss. Moscow.
4. Sologub, N.N. (2004) *Likvidatsiya negramotnosti v Srednem Povolzh'e v 1917–1930-kh godakh* [The eradication of illiteracy in the Middle Volga region in 1917–30s]. Abstract of History Cand. Diss. Penza.
5. Likhtarovich, A.L. (1994) *Rol' profsoyuzov Belorussii v likvidatsii negramotnosti (1817–1832 gg.)* [The role of the trade unions of Belarus in the eradication of illiteracy (1817–1832)]. Abstract of History Cand. Diss. Moscow.
6. Nikulina, T.E. (1994) *Razvitie nachal'noy shkoly i likvidatsiya negramotnosti v Udmurtii: istoricheskiy opyt i uroki (1820–1834 gody)* [The development of primary school and the eradication of illiteracy in Udmurtia: historical experience and lessons (1820–34)]. History Cand. Diss. Izhevsk.
7. Popov, M.V. (1997) *Kul'tura i byt krest'yan Urala v 1920–1941 godakh* [Culture and life of the peasants of the Urals in 1920–41]. History Dr. Diss. Yekaterinburg.
8. Nomogaeva, V.V. (1997) *Sotsial'no-kul'turnoe stroitel'stvo v Buryatii v 1920–1930-e gg.* [Social and cultural construction in Buryatia in the 1920s–1930s]. History Cand. Diss. Ulan-Ude.
9. Murtazina, L.R. (2003) *Pedagogicheskaya deyatel'nost' likbezov v 20–40 gody XX stoletiya (na primere Respubliki Tatarstan)* [The educational activities of illiteracy eradication programs in the 1920s–1940s (on the example of the Republic of Tatarstan)]. Pedagogy Cand. Diss. Kazan.
10. Ibragimov, T.A. (2006) *Obrazovanie v Dagestane vo vtoroy polovine 20–30-e gody XX veka* [Education in Dagestan in the second half of the 1920s–1930s]. Abstract of History Cand. Diss. Makhachkala.
11. Zolotarev, O.V. (2007) *Ocherki istorii kul'turno-prosvetitel'noy raboty v Komi avtonomii (1920–30-e gody)* [Essays on the history of cultural and educational work in the Komi Autonomy (1920s–1930s)]. Syktyvkar: Komi State Pedagogical Institute.
12. Bakulina, T.I. (1984) *Rol' dobrovol'nogo obshchestva "Doloy negramotnost'" v osushchestvlenii Leninskogo plana kul'turnoy revolyutsii* [The role of the voluntary society "Down with Illiteracy" in the implementation of the Lenin plan of the cultural revolution]. Abstract of History Cand. Diss. Leningrad.
13. Goryunova, A.G. (2012) *Obshchestvo "Doloy negramotnost'": istoriya sozdaniya i deyatel'nost' v 1923–1927 gg. (na materialakh Verkhnego Povolzh'ya)* [The "Down with Illiteracy" society: history of creation and activities in 1923–27 (on materials of the Upper Volga region)]. Abstract of History Cand. Diss. Ivanovo.

14. PPT.RU. (1923) *Dekret "O likvidatsii negramotnosti" ot 14 avgusta 1923 g.* [Decree "On the eradication of illiteracy" of August 14, 1923]. [Online] Available from: http://ppt.ru/newstext.phtml?id=13990.
15. Center for Documentation of Contemporary History of Orenburg Oblast (TsDNI OO). Fund 1. List 1. File 492. (In Russian).
16. Center for Documentation of Contemporary History of Orenburg Oblast (TsDNI OO). Fund 1. List 1. File 1043. (In Russian).
17. Center for Documentation of Contemporary History of Orenburg Oblast (TsDNI OO). Fund 7. List 7. File 287. (In Russian).
18. Center for Documentation of Contemporary History of Orenburg Oblast (TsDNI OO). Fund 1. List 1. File 489. (In Russian).
19. State Archive of Orenburg Oblast (GAOO). Fund 738. List 1. File 4. (In Russian).
20. Center for Documentation of Contemporary History of Orenburg Oblast (TsDNI OO). Fund 209. List 1. File 20. (In Russian).
21. State Archive of Orenburg Oblast (GAOO). Fund 738. List 1. File 3. (In Russian).
22. State Archive of Orenburg Oblast (GAOO). Fund 738. List 1 File 5. (In Russian).
23. State Archive of Orenburg Oblast (GAOO). Fund 738. List 1. File 7. (In Russian).
24. Center for Documentation of Contemporary History of Orenburg Oblast (TsDNI OO). Fund 4. List 1. File 20. (In Russian).
25. State Archive of Orenburg Oblast (GAOO). Fund 738. List 1. File 6. (In Russian).
26. State Archive of Orenburg Oblast (GAOO). Fund 738. List 1 File 9. (In Russian).
27. State Archive of Orenburg Oblast (GAOO). Fund 738. List 1. File 2. (In Russian).
28. State Archive of Orenburg Oblast (GAOO). Fund 738. List 1. File 43 (In Russian).
29. Center for Documentation of Contemporary History of Orenburg Oblast (TsDNI OO). Fund 1. List 1. File 496. (In Russian).

Received: 25 March 2019

Вестник Томского государственного университета. 2019. № 445. С. 151–158. DOI: 10.17223/15617793/445/23

УДК 94 (47).083

П.П. Румянцев

ИССЛЕДОВАНИЕ ДЕЯТЕЛЬНОСТИ Я.Д. КАЗИМИРСКОГО НА ДОЛЖНОСТИ ЖАНДАРМСКОГО ШТАБ-ОФИЦЕРА НА ЗОЛОТЫХ ПРИИСКАХ В ВОСТОЧНОЙ СИБИРИ

Исследование выполнено при финансовой поддержке гранта Президента РФ для молодых российских ученых (проект МК-2135.2018.6).

На основе архивных материалов исследуется деятельность первого жандармского офицера на золотых промыслах в Восточной Сибири Якова Дмитриевича Казимирского. Выявлены обстоятельства его назначения на указанную должность. Изучены ежегодные отчеты о состоянии местной золотопромышленности, составленные Казимирским, адресованные жандармскому начальству и генерал-губернатору Восточной Сибири. Установлены реализованные предложения Казимирского по улучшению дел в золотопромышленной отрасли. Определена эффективность работы жандармского офицера Казимирского по осуществлению надзора за частной золотопромышленностью.

Ключевые слова: Восточная Сибирь; золотые прииски; XIX в.; Корпус жандармов; жандармский надзор; генерал-губернатор; Я.Д. Казимирский; А.Х. Бенкендорф.

Деятельность Корпуса жандармов как инструмента правительственной политики по сей день представляется малоизученной страницей в отечественной исторической науке. Через жандармерию центральная власть не только осуществляла надзор за общественной обстановкой в стране, как это принято считать, но также задействовала жандармских офицеров для надзора за положением дел в различных отраслях экономики. Жандармский надзор с 40-х гг. XIX в. распространялся и на сибирскую золотопромышленность – доминирующую отрасль региона, что было уникальным явлением. Только в последнее время стали выходить работы, посвященные истории функционирования этого надзора. Характер, специфика жандармского надзора хорошо прослеживаются при анализе деятельности лиц, его осуществлявших. В представленной статье речь пойдет о деятельности Я.Д. Казимирского, первого жандармского офицера на частных золотых приисках в Восточной Сибири.

Детали биографии Казимирского уже приводились в исследовательской литературе [1. С. 210–211], поэтому отметим только основную информацию и начало его жандармской службы. Яков Дмитриевич Казимирский (1800–1860), личный дворянин родом из Псковской губернии, службу начал в 1819 г. во Втором пионерном батальоне. Участвовал в Русско-турецкой войне 1828–1829 гг. и в подавлении Польского восстания 1830–1831 гг. В 1833 г. вышел в отставку, но необходимость поправить финансовое положение вынудила его вновь одеть военный мундир. Начавшаяся с 1834 г. служба в Корпусе жандармов, куда Казимирский был принят в чине майора, сразу оказалась связанной с Сибирским регионом. Первой его должностью стало назначение жандармским штаб-офицером в Енисейскую губернию, затем в течение нескольких лет он оказывался на такой же должности в Тобольской и Томской губерниях. В 1837 г. состоялось его повышение в звании и по службе – приказом по Корпусу жандармов № 46 от 5 октября 1837 г. Казимирский производился в подполковники и получал назначение плац-майором (т.е. комендантом) Петровского завода в Нерчинском горном округе. В 1839 г. последовал его перевод на должность штаб-офицера по особым поручениям при начальнике 8-го (Сибирского) жандармского округа, которым в то время являлся генерал-майор Н.Я. Фалькенберг.

На рубеже 30–40-х гг. XIX в. возникла необходимость учреждения должности жандармского штаб-офицера на золотых приисках в Западной Сибири. Не будем останавливаться на обстоятельствах появления указанной должности по причине изученности данного вопроса [2], отметим лишь, что на этот надзор возлагались большие надежды правительства, рассчитывавшего посредством жандармерии бороться с рабочим движением на приисках и иметь достоверную информацию о положении дел в золотопромышленной отрасли. Шеф жандармов А.Х. Бенкендорф предложил кандидатуру Казимирского на должность жандармского штаб-офицера для наблюдения за порядком на частных золотых приисках в Западной Сибири. Такое предложение можно объяснить не только расположением жандармского начальника к фигуре Казимирского, но и тем, что последний по роду своей службы уже соприкасался с вопросами золотопромышленности в регионе: во время исполнения обязанностей жандармского штаб-офицера в Томской губернии он принял непосредственное участие в наведении порядка на местных золотых промыслах во время массовых выступлений рабочих летом 1837 г. (подробнее см.: [3]).

Выступления рабочих на сибирских золотых промыслах 1837 г. имели далеко идущие последствия, в том числе они станут одной из причин учреждения жандармского надзора за частной золотопромышленностью в регионе. Однако предложенная Шефом жандармов кандидатура Казимирского на должность «приискового» жандарма не встретила одобрения со стороны генерал-губернатора Западной Сибири князя П.Д. Горчакова, который являлся инициатором введения этого надзора. В своем отношении Бенкендорфу (без номера и даты) он обвинил Казимирского не только в появлении беспорядков среди рабочих на золотых промыслах в Томской губернии в 1837 г., но и всяческом им потворстве. Также Горчаков припом-

нил, что в свое время Казимирский занимался интригами против него самого и, исходя из этого, он делал вывод, что назначение Казимирского «вновь во вверенный мне край принесет не пользу, а существенный вред» [4. Л. 139, 139 об.].

Бенкендорфу пришлось искать замену Казимирскому, и в итоге выбор свой он остановил на майоре И.М. Огареве, исполнявшем обязанности жандармского штаб-офицера в Тобольской губернии, в то время как подполковник Казимирский определялся жандармским штаб-офицером снова в Енисейскую губернию [Там же. Л. 174]. Однако на этом вопрос о назначении Казимирского на золотые промысла не был окончательно закрыт. Правительственным кругам крайне важно было распространить жандармский надзор и на золотые промыслы в Восточной Сибири, куда сместился центр золотодобычи всей Российской империи и где находилось огромное количество приискателей. В 1842 г. именным царским указом жандармский надзор и с ним новая жандармская должность учреждались для золотых приисков Восточной Сибири. Теперь уже ни с чьей стороны не встретилось препятствий назначению Казимирского на эту должность.

Сам подполковник Казимирский не только положительно воспринял это назначение, но и тут же продемонстрировал свою заинтересованность в исполнении новой для себя работы. Так, узнав о своем назначении 24 июля 1842 г., на следующий день он обратился с частным письмом к своему начальству, где изложил собственное видение сущности новой работы. По его мнению, назначаемые властями горные чиновники не заслуживают доверия у рабочих и больше увлекаются личными выгодами, чем выполняют свои непосредственные обязанности. Жандармский штаб-офицер на золотых промыслах, несмотря на то, что не обладает исполнительной властью, имеет возможность быть в курсе всех дел, что дает все основания надеяться на уменьшение количества злоупотреблений владельцев промыслов и выступлений рабочих. Сама же фигура жандармского офицера способна выполнять роль посредника в отношениях между рабочими и золотопромышленниками, к которому обе стороны будут иметь доверие. Далее Казимирский выражал надежду, что в свое распоряжение он получит жандармскую команду, которую он мог бы использовать для выявления незаконно находящихся на золотых промыслах рабочих, проводить дознания по разного рода преступлениям и следить, чтобы не нарушались условия контрактов с рабочими. Предвидя большой объем бумажной работы, связанной с составлением отчетов о состоянии золотопромышленности, ведением делопроизводства и разного рода переписки, Казимирский просил приставить к нему не менее двух писарей, которые освободят его от этой деятельности. В конце своего письма жандармский подполковник, понимая какие пространства придется ему преодолевать в своих разъездах по раскинутым на большом расстоянии друг от друга приискам, делал намек на необходимость увеличения суммы прогонных денег для этих объездов [5. Л. 19–21].

В рапорте № 7 от 15 августа 1842 г. на имя начальника 8-го (Сибирского) жандармского округа генерал-майора Фалькенберга Казимирский повторно высказал свои пожелания. Оценив расстояние разъездов по золотым приискам в 4 тыс. верст, из них более половины пути по рекам, он настаивал не только на увеличении прогонных денег, но и на выделении жандармской команды не менее, чем из 8–10 человек, которых он может задействовать с большой результативностью, полагая, что «8 жандармов более могут сделать для водворения тишины и порядка, чем 50 казаков» [5. Л. 24]. Необходимость увеличения ассигнования на разъезды, по мнению Казимирского, связана с тем, чтобы не брать все необходимое для разъездов у золотопромышленников и тем самым ни от кого не зависеть при исполнении своих прямых должностных обязанностей. Также в этом рапорте жандармский подполковник сравнивал свое положение на приисках с комендантской должностью и считал необходимым подчинить его власти все воинские команды и отряды, находящиеся на золотых промыслах [Там же. Л. 25–27].

Рапорту Казимирского был дан дальнейший ход. Начальник округа генерал-майор Фалькенберг отношением № 81 от 19 октября 1842 г. обратился к Шефу жандармов Бенкендорфу, где перечислил вышеуказанные доводы Казимирского по предмету деятельности жандармского штаб-офицера на приисках. В конце своего обращения он привел следующие суждения: выделить на разъезды жандармскому штаб-офицеру по приискам в Западной Сибири по 500 руб. серебром, а в Восточной Сибири – 1 тыс. руб. также серебром; к каждому жандармскому офицеру определить по 10 пеших жандармов конвоя и одному писарю; также он поддержал предложение Казимирского, чтобы все воинские команды на приисках оказались в его подчинении [Там же. Л. 55–57].

По всем указанным предложениям началась должностная переписка, в ходе которой были высказаны разные точки зрения. Так, высший жандармский начальник Бенкендорф поддержал предложения своих подчиненных насчет увеличения ассигнования на разъезды и подчинения всех воинских команд находящимся на золотых приисках жандармам. Министр финансов Е.Ф. Канкрин высказался против увеличения расходов, а на счет второго пункта предложил запросить мнение генерал-губернатора Западной Сибири Горчакова. Последний занял отрицательную позицию в вопросе подчинения жандармским штаб-офицерам воинских команд на приисках, считая, что их обязанности есть исключительно наблюдательные, а не исполнительные [6. Л. 39; 7. Л. 39–39 об., 45]. В итоге из всего предложенного утверждено было ежегодное ассигнование на разъезды жандармским штаб-офицерам по приискам в Западной и Восточной Сибири по 500 и 1 тыс. руб. серебром соответственно и к каждому определялся один писарь [5. Л. 73; 6. Л. 43].

Однако Казимирский продолжил настаивать на необходимости увеличения расходов на разъезды, обращаясь по этому вопросу к генерал-губернатору Восточной Сибири В.Я. Руперту (находившемуся до этой должности ранее на жандармской службе), при-

водя свои расчеты, служившие обоснованием его обращений (подробнее об этом см.: [8. P. 1143–1144]. Такая активная позиция демонстрирует искреннее желание Казимирского в добросовестном исполнении своих должностных обязанностей. В конце концов он смог добиться своего: 3 марта 1844 г. император Николай I высочайше соизволил увеличить выдаваемую жандармскому штаб-офицеру сумму на разъезды по золотым промыслам Восточной Сибири до 2 тыс. руб. серебром в год [6. Л. 65].

В год назначения Казимирского на золотые прииски в Восточную Сибирь (1842 г.) после активной дискуссии получила утверждение инструкция для этой должности. Согласно ее тексту круг главных обязанностей жандармских чинов сводился к необходимости постоянного пребывания на местных золотых промыслах с 1 мая по 1 октября, сообщению обо всех важных событиях своему окружному и высшему начальству; ему дозволялось принимать жалобы как от рабочих, так и от самих золотопромышленников; по окончании промысловой операции ему ставилось в обязанность отсылать отчет начальнику 8-го (Сибирского) жандармского округа и генерал-губернатору Восточной Сибири с подробным изложением своих действий и положения дел в местной золотопромышленности. Помимо этого в инструкции получил разрешение вопрос о команде штаб-офицера: в его распоряжение назначалось восемь пеших жандармов из Красноярской жандармской команды, которых он мог задействовать на розыски безбилетных рабочих, на секретные дознания о положении рабочих и похищении ими золота, вести наблюдение за правильностью расчета рабочих владельцами предприятий [9. С. 169–171].

По причине назначения на новую для себя должность в середине лета 1842 г., когда промысловая операция на большинстве сибирских приисков заканчивалась в первой декаде сентября, Казимирский попросту не успел войти в курс дел, поэтому обязательный отчет о развитии золотопромышленности в Восточной Сибири за 1842 г., первый год существования жандармского надзора за частными золотыми промыслами в этом регионе, был очень лаконичным и вполне возможно, что Казимирский не приложил руку к его созданию. В отчете указывалось только два показателя: количество рабочих на всех приисках – до 11 тыс. чел., и объем добытого на них золота – 479 пудов 16 фунтов 95 золотника 22 доли [10. Л. 12].

В следующем, 1843 г. Казимирский оказался в центре золотопромышленной жизни, объехав большое количество золотых приисков Восточной Сибири и на основе проделанной им работы составил отчет о развитии отрасли за указанный год, который он представил, как и полагалось по инструкции, своему окружному начальству. Начальник 8-го (Сибирского) жандармского округа генерал-майор Фалькенберг 4 декабря 1843 г. переправил этот отчет Шефу жандармов Бенкендорфу, добавив к нему свои комментарии. В целом Фалькенберг поддержал предложения своего подчиненного по улучшению дел в золотодобывающей отрасли. Также окружной жандармский начальник продолжил свою линию о необходимости подчинения жандармскому штаб-офицеру на золотых промыслах всех войсковых команд, распределенных по приискам. Особо Фалькенберг отметил положительные отзывы местных золотопромышленников, «которыми они удостоверяют, что благоразумные действия подполковника Казимирского были единственной причиной сохранения порядка на золотых промыслах Восточной Сибири настоящего года, на которых количество рабочих простиралось до 20 тыс. человек» [10. Л. 36]. Такая высокая оценка действиям жандармского подполковника свидетельствует об активности и эффективности деятельности Казимирского по выполнению возложенных на него правительством обязанностей по надзору за частной золотодобычей в регионе.

В своем первом отчете Казимирский представил начальству на обзор различные вопросы, связанные с процессом добычи золота. Отчет его изобилует множеством цифр, фамилиями золотопромышленников и горных чиновников, статьями из горного законодательства, описанием положения приискателей, состояния таежных дорог, медицинской и церковной частей на промыслах и пр. Также в отчете представлены мнение Казимирского о положении в местной золотопромышленности и предложения по улучшению дел в ней. Казимирский не соглашался с точкой зрения, что золотопромышленность убивает другие отрасли в Сибири и в первую очередь хлебопашество, в доказательство он приводил факт увеличения спроса на хлеб из-за роста количества приискателей. Золотодобыча привела к росту доставки товаров и припасов на золотые промысла, чем активно занимается местное население. Время выхода рабочих с приисков в начале осени после окончания промысловой операции является настоящим праздником для жителей окрестных сел, так как рабочие в большом количестве тратят свои заработки, оставляя их в местных лавках и кабаках. По мысли Казимирского, мнение о вреде развития золотодобычи возникло в чиновничьей среде, которая высказывает недовольство, что золотопромышленный бум привел к подорожанию жизни в Сибири [11. Л. 44–51].

В отчете Казимирский подробно изложил свой маршрут обследования золотых промыслов, совершенный им за 1843 г. Из него следует, что жандармский подполковник объехал все три входившие в район его наблюдения золотоносные системы, имевшие названия по рекам, в чьих долинах и велась добыча золота на многочисленных приисках, – Бирюсинская, Питская и Удерейская. По подсчетам жандармского офицера, выходило, что ему пришлось преодолеть верхом через дебри тайги около 1 350 верст, проехать почтовым трактом 1 740 верст и в лодках проплыть по Енисею и Тунгуске 240 верст, всего в течение лета им было покрыто расстояние в 3 330 верст. Бóльшую часть этого пути Казимирского сопровождала команда из 8 жандармов и одного писаря, а также профессор минералогии Института Корпуса горных инженеров и Санкт-Петербургского университета Э.К. Гофман, командированный от Министерства финансов для проведения статистического исследования частных золотых промыслов Восточной Сибири. Из своих

поездок Казимирский сделал вывод о крайне плохом состоянии дорог между золотыми промыслами, на что он обращал внимание правительства, чтобы оно побудило золотопромышленников заняться обустройством таежных коммуникаций [11. Л. 64–73].

На основе полученного отчета Казимирского Шеф жандармов Бенкендорф составил специальный доклад царю, где он в кратком виде представил основное его содержание. Глава жандармского ведомства отметил, что Казимирскому за короткий срок удалось вникнуть во все нюансы золотопромышленной деятельности и представить свои предложения по улучшению развития отрасли. Из главных предложений жандармского подполковника Бенкендорф можно выделить необходимость ликвидации ограничения разработки золотых промыслов 12-летним сроком и учреждение в Красноярске и Енисейске касс для ссужения золотопромышленникам денег на развитие их предприятий. Предложения Казимирского, по мнению Бенкендорфа, заслуживали особенного внимания, и Шеф жандармов обращался к монарху для получения его разрешения на создание специального комитета по их рассмотрению, предложив включить в состав комитета самого Казимирского, который находился на тот момент в Санкт-Петербурге. На докладе стоит резолюция, что 31 января 1844 г. император Николай I с большим интересом прочитал его, велел благодарить Казимирского за проделанную им работу и созвать предложенный Бенкендорфом комитет [12. Л. 28–37].

А.Х. Бенкендорф в тот же день сообщил жандармскому подполковнику Казимирскому, что император велел объявить ему Высочайшую благодарность за проделанную работу. Сам глава жандармского ведомства присоединился к выраженной царской благодарности и добавил от себя, что своим отчетом Казимирский оправдал ожидания Бенкендорфа и убедил в правильности сделанного в пользу Казимирского выбора кандидатуры при назначении на золотые промыслы Восточной Сибири штаб-офицера Корпуса жандармов. Указанные же в отчете действия Казимирского, по мнению Бенкендорфа, полностью соответствуют правительственной политике в области золотопромышленности и преследуют интересы казны и выгоды золотопромышленников [10. Л. 165]. Такая положительная оценка многого стоила, так как Шеф жандармов не часто подобным образом оценивал действия своих подчиненных. В качестве поощрения Казимирского можно также рассматривать тот факт, что в 1844 г. он получил чин полковника.

За сравнительно небольшой срок после доклада Бенкендорфа был создан специальный межведомственный комитет, что отвечало традициям николаевского правления, когда для обсуждения и решения важных вопросов создавались подобные учреждения. Комитет получил следующее название: Комитет 18 февраля 1844 г. для обсуждения предположений подполковника Казимирского относительно улучшения золотопромышленности в Сибири. В его состав вошли начальник штаба Корпуса горных инженеров генерал-лейтенант К.В. Чевкин, директор Департамента горных и соляных дел Министерства финансов генерал-майор Ф.Ф. Бегер, вице-директор Особенной канцелярии по кредитной части Министерства финансов действительный статский советник И.И. Ламанский, а также уже упоминавшийся нами коллежский советник Э.К. Гофман и сам Казимирский.

Комитет в феврале 1844 г. провел два заседания, в ходе которых были обсуждены 12 предложений Казимирского; по каждому из них было высказано мнение комитета, что нашло отражение в итоговом протоколе. Рассматриваемые вопросы были связаны с самыми разными сторонами приисковой жизни: величина выдаваемых рабочим задатков, внедрение технических новшеств в процесс добычи золота, порядок выхода рабочих после окончания промысловой операции, положение казачьих и военных отрядов на приисках, состояние таежных дорог и пр. Удалось воплотить в жизнь следующие предложения Комитета: переименование следивших за общим порядком на золотых промыслах отдельных заседателей земских судов в горные исправники с бо́льшим наделением последних исполнительной властью; ограничение продажи приискателям товаров роскоши на пути их следования из тайги после окончания промысловой операции, а также увеличение ассигнования расходов на разъезды жандармскому штаб-офицеру по золотым приискам в Восточной Сибири (подробнее см.: [13]).

В конце 1844 г. Казимирский вновь представил отчет о положении золотопромышленности в Восточной Сибири за истекший год. В нем он, как и в предыдущем отчете, привел подробную информацию о состоянии отрасли, положении рабочих, статистические сведения о добыче золота, количестве рабочих и технической базы, горных чиновниках, приисковой стражи, медицинской части и пр. Этот отчет также удостоился преподнесения на имя императора, при том что не был составлен всеподданнейший доклад на основе его содержания, а только в тексте были подчеркнуты карандашом самые важные места. Последнее обстоятельство можно объяснить сменой руководства Корпуса жандармов, который после скончавшегося в сентябре 1844 г. Бенкендорфа возглавил граф А.Ф. Орлов, ставший одновременно и начальником Третьего отделения императорской Канцелярии. Видимо, новый Шеф жандармов не считал настолько важными вопросы, связанные с золотопромышленностью, а поэтому не стал заострять на них внимание монарха и обошелся без составления доклада. Это объясняет то, что на отчет Казимирского за 1844 г. не последовало никакой реакции российского правителя [14. Л. 28–82].

В последующие годы Казимирский исправно исполнял свои должностные обязанности, что демонстрируют сохранившиеся составленные им годовые отчеты о состоянии местной золотопромышленности, а также разного рода переписка с должностными лицами. Однако теперь его отчеты представлялись новому окружному жандармскому начальству, затем и новому генерал-губернатору Восточной Сибири: в 1844 г. со смертью генерал-майора Фалькенберга новым начальником 8-го (Сибирского) Корпуса жандармов округа стал генерал-майор К.И. Влахопулов, а в 1847 г. на посту восточносибирского генерал-

губернатора Руперта, оказавшегося малоэффективным администратором, сменил Н.Н. Муравьев, за свою активную политику по освоению региона получивший впоследствии графский титул и приставку к нему «Амурский».

В своих отчетах Казимирский продолжил представлять своему жандармскому и региональному начальству на рассмотрение проекты по улучшению дел в золотопромышленной сфере. Так, в отчете за 1849 г. он указывал на необходимость проведения ежегодных ревизий приисковых больниц и аптек. Здесь же он обратил внимание на сокращение добычи золота за последние несколько лет. И действительно, согласно отчетам Казимирского с конца 40-х гг. XIX в. наметилось сокращение количества добываемого золота в регионе. Если в 1843 г. было извлечено 785 пудов 21 фунт благородного металла, в 1847 г. было добыто уже 1 267 пудов 30 фунтов 20 золотников, то в следующие годы началось снижение: в 1849 г. – 1 100 пудов 16 фунтов 35 золотников 60 долей, в 1851 г. – 965 пудов 16 фунтов 73 золотника 40 долей, и, наконец, в 1853 г. – 790 пудов 23 фунта 78 золотника 92 доли золота [11. Л. 40; 15. Л. 44, 157, 221, 332]. Такая тенденция вызывала беспокойство жандармского полковника, которому золотопромышленность представлялась не как одна частная выгода нескольких лиц, «но как важный источник государственного богатства, соединяющий выгоды многих сословий и особенности выгоды местного края», поэтому упадок отрасли, по его мнению, продолжится и далее «если правительство не примет скорых и действительных мер к возрождению ее» [15. Л. 110–110 об.].

При этом важно отметить, что Казимирский не только фиксировал кризисные явления в золотодобывающей отрасли, но и выделял приводящие к ним причины и предлагал способы преодоления их. Так, по его мнению, главная причина упадка золотопромышленности является следствием прекращения поисков золота и новых открытий. Золотопромышленники не стремятся вести разведку золота не только по причине больших затрат на эти предприятия, но также из-за несовершенства законодательства в этой сфере, ограничения срока владения прииском всего 12 годами, а также из-за неуверенности, что отведенная горными чиновниками местность под разработку золота на законном основании действительно останется за ними и никто не оспорит право владения. Докладывая об этих обстоятельствах, жандармский офицер присовокуплял, что делает он это исключительно из «прямой своей обязанности довести до сведения начальства все подробности развития богатейшей и обширной промышленности и, наконец, предварить на том же основании о грозящем в близком ее упадке» [15. Л. 111–112 об., 113].

На представленные замечания следовала реакция со стороны властей. В декабре 1849 г. генерал-губернатор Восточной Сибири генерал-лейтенант Муравьев сообщал Казимирскому, что по предложению проведения ревизии больниц и аптек Муравьев начал переписку с министром внутренних дел, а насчет упадка золотопромышленности генерал-губернатор обещал во время посещения им столицы обратиться по этому предмету к правительству. Тут же Муравьев выражал Казимирскому душевную благодарность за помощь в выполнении распоряжений генерал-губернатора «по ограждению выходящих с промыслов рабочих от пьянства, преступлений и беспорядков, бывших неразлучными спутниками этого выхода в прежнее время» [15. Л. 159 об.–160].

Такая активная деятельность Казимирского при исполнении своих должностных обязанностей и заинтересованность в деле не могли не вызывать положительную реакцию жандармского начальства, что выражалось в частых поощрениях жандармского офицера. В год своего назначения на частные золотые прииски в Восточной Сибири (1842) Казимирскому было единовременно выделено 419 руб. 25 коп. серебром. В 1846 г. он удостоился награждения орденом Святой Анны 2-й степени, в следующем году получил знак отличия за 25-летнюю беспорочную службу в офицерских чинах, в 1848 г. – орден Святой Анны 2-й степени с императорской короной, а в 1850 г. состоялось его награждение орденом Святого Владимира 3-й степени [16. С. 541]. Но, пожалуй, высшим знаком отличия для Казимирского за деятельность в должности приискового жандармского штаб-офицера стало следующее событие. Приказом по Корпусу жандармов № 104 от 28 ноября 1852 г. находящийся на золотых приисках в Восточной Сибири полковник Казимирский за отличие по службе производился в чин генерал-майора с оставлением при настоящей своей должности [17. № 104]. Важность этого назначения для Казимирского заключалось в том, что штатное расписание для указанной должности не предполагало звание выше полковника, но деятельность и заслуги Казимирского оказались выше правил.

У активной деятельности Казимирского на золотых приисках была и обратная сторона. Постоянные в условиях труднодоступной тайги разъезды по золотым приискам, разбросанным друг от друга на большие расстояния, вникание и обсуждение проблем приискателей, а также необходимость в крайних случаях предотвращать выступления рабочих – все это не могло не сказаться на его силах и общем состоянии здоровья. Как следствие, со временем Казимирский стал испрашивать у своего начальства разрешение на предоставление ему длительных отпусков. Приказом № 83 от 2 ноября 1846 г. Казимирскому давался 4-месячный отпуск для поездки в города Казань и Санкт-Петербург для улаживания семейных дел, в приказе № 35 от 6 апреля 1848 г. Казимирскому предоставлялся такой же по продолжительности отпуск для поездки в Одессу и Таврическую губернию для излечения болезни. Приказом № 80 от 11 декабря 1850 г. согласно поданному прошению на имя монарха полковнику Казимирскому по домашним обстоятельствам давался 4-месячный отпуск для поездки в Москву и Санкт-Петербург.

Тяготы жандармской службы на золотых промыслах были для Казимирского компенсированы сполна новым его назначением. Когда встал вопрос об определении нового начальника жандармского округа в Сибири, Казимирский как никто лучше подходил для этой должности благодаря продолжительной и усердной службе в Сибирском регионе и наличию генераль-

ского звания. Указом Правительствующего Сената от 6 декабря 1853 г., одобренного царем, начальник 8-го (Сибирского) округа Корпуса жандармов генерал-майор Влахопулова производился в генерал-лейтенанты с зачислением по кавалерии и правом присутствия в Правительствующем Сенате. Через два дня отношением № 3423 Шеф жандармов сообщал Казимирскому, что он назначен исполнять должность начальника жандармского округа в Сибири. Сам Казимирский с душевным трепетом воспринял это новое назначение и в своем рапорте начальнику штаба Корпуса жандармов Л.В. Дубельту от 4 января 1854 г. писал, что это повышение по службе рассматривает как доказательство благонадежности и доверия к его персоне со стороны начальства, за что приносит глубочайшую и почтительную благодарность [18. Л. 2–6]. На должности окружного жандармского начальника в Сибири Казимирский пробудет шесть лет, вплоть до своей кончины в марте 1860 г. На новой должности он не забывал следить за положением дел в сибирской золотопромышленности, и теперь уже ему адресовались отчеты нового жандармского штаб-офицера на золотых промыслах Восточной Сибири – полковника Мосолова, до этого назначения служившего жандармским штаб-офицером в Томской губернии. Необходимо также отметить, что практически сразу после начала исполнения обязанностей окружного жандармского начальства Казимирский инициировал вопрос о ликвидации должностей жандармских штаб-офицеров на золотых приисках в Западной и Восточной Сибири, считая, что на тот момент уже не существует такой острой необходимости в их наличии, чему может быть подтверждение сокращения количества волнений приисковых рабочих. В итоге ему удалось добиться своего: в 1858 г. указанные должности были ликвидированы, а обязанности по надзору за частными золотыми промыслами в Сибири перекладывались на жандармских штаб-офицеров Томской, Енисейской и Иркутской губерний [19. С. 492].

По долгу службы на золотых промыслах Казимирский оказался вовлеченным в социальные отношения между различными категориями приискателей, в том числе в случае необходимости он принимал участие в наведении порядка во время рабочих выступлений. Летом 1842 г. многие прииски в Енисейской губернии оказались охваченными волнениями рабочих. По свидетельству известного историка В.И. Семевского, одно из волнений было подавлено достаточно сурово: по приказу жандармского офицера военный отряд окружил бастующую толпу и по его же приказу солдаты взяли рабочих на прицел своих ружей, после чего жандармский чин объявил «что если кто-нибудь из рабочих пикнет, то он велит стрелять. Затем некоторых арестовывали и отвозили для отдачи под военный суд с его нещадными приговорами. Усмирение это надолго нагнало панику на рабочих» [20. С. 140–141]. Имя жандармского офицера не указано, но можно предположить, что это был Казимирский, так как именно он в то время состоял в должности жандармского штаб-офицера в Енисейской губернии и тогда же, летом 1842 г., состоялось его назначение на золотые промыслы. В дальнейшем, насколько нам известно, Казимирский не предпринимал чего-либо подобного во время выступлений рабочих. Упоминавшийся нами ученый-геолог Э.К. Гофман привел довольно комичный эпизод, свидетелем которого он являлся. В 1843 г. на одном прииске по р. Нойбе рабочая команда отказалась выполнять заданные ей уроки. Прибывшая на прииск по просьбе его управляющего военная команда во главе с Казимирским не успела ничего предпринять для водворения спокойствия, поскольку как только отряд вступил на прииск, началась гроза, следствием ее стало поражение молнией одного из зачинщиков неповиновения. «Это так подействовало на рабочих, что немедленно же с криком: это суд Божий, возвратились они к работам и тем кончилось это происшествие, следствия коего могли бы быть опасны при других обстоятельствах», – писал Гофман [21. С. 106].

Деятельность Якова Дмитриевича Казимирского на должности жандармского штаб-офицера на золотых приисках в Восточной Сибири имела положительное значение. С учреждением этой должности в 1842 г. и на протяжении 11 лет он без устали выполнял возложенные на него правительством обязанности по надзору за частной золотопромышленностью в регионе (дольше его на такой же должности, но только в Западной Сибири, прослужил полковник, а с 1851 г. – генерал-майор Д.Г. Пономарев (с 1844 по 1858 г.)). За этого время он не получил ни одного нарекания со стороны начальства, а только поощрения за проделанную работу. Отчеты Казимирского о положении дел в золотопромышленной отрасли обращали на себя внимание обилием содержащейся в них важной информации, а его предложения по улучшению состояния золотого промысла не только получали широкое обсуждение, но так же воплощались в жизнь, как, например, переименование находившихся на золотых промыслах отдельных заседателей земских судов в горные исправники. В качестве еще одного примера эффективной работы Я.Д. Казимирского на указанной должности можно привести сокращение числа выступлений приисковых рабочих на подведомственной его надзору территории. Анализ рабочего движения в Сибири показывает, что с 1837 по 1842 г. на золотопромышленных предприятиях в Енисейской тайге произошло 19 волнений рабочих, пик пришелся на 1842 г., когда было зафиксировано 11 волнений, в которых приняли участие около 6 тыс. рабочих. С 1843 по 1853 г. (во время «приисковой» деятельности Казимирского) в той же местности произошло всего пять волнений, не вызвавших большой резонанс, как предыдущие выступления рабочих [22. С. 78, 90–102]. Яков Казимирский оставил о себе добрую память среди приискателей Восточной Сибири, а служба на золотых промыслах стала для него трамплином для дальнейшего карьерного роста.

ЛИТЕРАТУРА

1. Баранова Н.Е. «За чувства Ваши ко мне радуюсь и торжествую». Плац-майор Я.Д. Казимирский и декабристы // IV-е Петряевские чтения : материалы регион. науч.-практ. конф., посвящ. 360-летию города Нерчинска и 100-летию со дня рождения краеведа Е.Д. Петряева. Чита : ЗабГУ, 2013. С. 2010–215.

2. Бибиков Г.Н., Бакшт Д.А. Учреждение жандармского надзора на золотых приисках Сибири в 1841–1842 гг. // Вестник Томского государственного университета. История. 2016. № 3 (41). С. 16–24.
3. Румянцев П.П. Губернатор под следствием: дело томского гражданского губернатора Н.А. Шленева // Актуальные вопросы истории Алтая : сб. науч. ст. / под ред. В.А. Скубневского, Е.В. Демчик. Барнаул : Пять Плюс, 2017. С. 12–17.
4. Государственный исторический архив Омской области. Ф. 3. Д. 2071 (Т. 3).
5. Государственный архив Российской Федерации (далее – ГАРФ). Ф. 110. Оп. 3. Д. 542.
6. Российский государственный исторический архив (далее – РГИА). Ф. 37. Оп. 39. Д. 314.
7. РГИА. Ф. 1286. Оп. 8. 1841 г. Д. 56.
8. Rumyantsev P.P. Financial Support of Gendarmerie Supervision over the Gold Mining Industry in Siberia in the Middle of the 19th Century // Bylye Gody. 2018. Vol. 49, is. 3. P. 1140–1148.
9. Бибиков Г.Н. «Чтобы рабочие люди, на промыслах находящиеся, состояли в надлежащем повиновении местным властям». Инструкции жандармским штаб-офицерам на золотых промыслах Западной и Восточной Сибири. 1842 г. // Исторический архив. 2017. № 2. С. 166–171.
10. ГАРФ. Ф. 110. Оп. 3. Д. 593.
11. РГИА. Ф. 37. Оп. 40. Д. 28.
12. РГИА. Ф. 37. Оп. 40. Д. 21.
13. Бибиков Г.Н., Румянцев П.П. Комитет 18 февраля 1844 г. для обсуждения положения золотопромышленности Восточной Сибири: история учреждения и деятельности // Вестник Томского государственного университета. История. 2018. № 55. С. 5–11.
14. ГАРФ. Ф. 110. Оп. 3. Д. 635.
15. ГАРФ. Ф. 109. Оп. 78. Д. 19.
16. Список генералитету по старшинству. Исправлено по 7 января. СПб. : Воен. тип., 1856. [2], XXIV. 676 с.
17. Россия. Отдельный корпус жандармов. Приказы по корпусу жандармов. 1852 г. СПб., 1852. 301 с.
18. ГАРФ. Ф. 110. Оп. 2. Д. 1619.
19. Именной, объявленный Комиссариатскому Департаменту Военного Министерства Военным министром указ «О возложении на Жандармских Штаб-Офицеров наблюдения за золотыми промыслами в Сибири» (23 апреля 1858 г.) [№ 33049] // Полное собрание законов Российской империи. Собр. 2. СПб., 1860. Т. XXXIII. Отд. 1-е.
20. Семевский В.И. Рабочие на сибирских золотых промыслах. СПб. : Тип. Сибирякова, 1898. Т. 1. LXXXIV, 577 с.
21. Гофман Э.К. О золотых промыслах Восточной Сибири. СПб. : Тип. И. Глазунова и Ко, 1844. 156 с.
22. Рабочее движение в Сибири: историография, источники, хроника, статистика : в 3 т. Т. 1: XVII в. 1904 г. / под ред. Н.В. Блинова, В.П. Зиновьева. Томск, 1988. 374 с.

Статья представлена научной редакцией «История» 23 апреля 2019 г.

A Study of Ya.D. Kazimirsky's Activities as a Gendarme Field Officer at the Gold Mines of Eastern Siberia

Vestnik Tomskogo gosudarstvennogo universiteta – Tomsk State University Journal, 2019, 445, 151–158.
DOI: 10.17223/15617793/445/23

Pyotr P. Rumyantsev, Tomsk State University (Tomsk, Russian Federation). E-mail: petroom@mail.ru

Keywords: Eastern Siberia; gold mines; 19th century; corps of gendarmes; gendarme supervision; governor-general; Ya.D. Kazimirsky; A.Kh. Benkendorf.

The study was supported by the President of Russia grant for young Russian researchers (Project MK-2135.2018.6).

The aim of the article is a comprehensive analysis of the activities of Yakov Dmitrievich Kazimirsky, the first gendarme officer at the gold mines in Eastern Siberia. The relevance of this research is connected with the fact that the activities of the officers of the Corps of Gendarmes have not been sufficiently studied. This also applies to the gendarme supervision of the private gold mining industry in Siberia, which was carried out within the framework of the government policy. To achieve this aim, the following objectives were set: (1) to identify the circumstances of the appointment of Kazimirsky to the mentioned position; (2) to analyze the annual reports drawn up by Kazimirsky on the state of the gold mining industry in Eastern Siberia; (3) to determine the main issues in the reports and Kazimirsky's proposals for improving matters in the gold industry, to detect the proposals that were implemented; (4) to evaluate the effectiveness of Kazimirsky's work on the supervision of the private gold mining industry in Eastern Siberia. The research is based on the study of archival materials of "gendarme" funds of the State Archive of the Russian Federation and the Department of Mining Affairs of the Russian State Historical Archive. In the course of the research, the author came to the following conclusions. Kazimirsky's appointment as a gendarme officer at the gold mines in Eastern Siberia was associated with his almost 10-year service in Siberia and with the fact that he was in good standing with the gendarme authorities. Kazimirsky's annual reports on the state of the local gold mining industry evoked great interest among the gendarme, central and regional authorities. This interest was caused especially by the trustworthy nature of the information contained in these documents, which was collected by Kazimirsky during the annual tours around the gold mines. Kazimirsky constantly made suggestions for improving the state of gold mining. A special interdepartmental committee, which included Kazimirsky himself, was created to consider his proposals in 1844. Some of Kazimirsky's proposals were implemented in practice, such as the emergence of mining police officers at the gold mines; some measures were taken to protect the workers on their way out of the taiga after the end of the mining season. Over the 11 years of his service at the gold mines, Kazimirsky did not receive any complaints from his superiors, but only various kinds of encouragement, which testifies to his responsible performance of his duties. In conclusion, it is necessary to express a positive evaluation of Kazimirsky's activities, because, in addition to his proposals, for the 11 years of his service, there was a decrease in the number of workers' unrest at gold mines.

REFERENCES

1. Baranova, N.E. (2013) ["I rejoice and triumph for your feelings for me." Place Major Y.D. Kazimirsky and the Decembrists]. *IV-e Petryaevskie chteniya* [Fourth Petryaev Readings]. Proceedings of the Regional Conference dedicated to the 360th anniversary of Nerchinsk and the 100th anniversary of the local historian E.D. Petryaev. Chita: Transbaikal State University. pp. 2010–215. (In Russian).
2. Bibikov, G.N. & Baksht, D.A. (2016) The establishing of gendarmerie supervision on private gold mines in Siberia in 1841-1842. *Vestnik Tomskogo gosudarstvennogo universiteta. Istoriya – Tomsk State University Journal of History*. 3 (41). pp. 16–24. (In Russian). DOI: 10.17223/19988613/41/3
3. Rumyantsev, P.P. (2017) Gubernator pod sledstviem: delo tomskogo grazhdanskogo gubernatora N.A. Shleneva [Governor under investigation: the case of Tomsk civil governor N.A. Shlenev]. In: Skubnevskiy, V.A. & Demchik, E.V. (eds) *Aktual'nye voprosy istorii Altaya* [Topical issues of the history of Altai]. Barnaul: Pyat' Plyus, pp. 12–17.

4. State Historical Archive of Omsk Oblast. Fund 3. File 2071 (Vol. 3). (In Russian).
5. State Archive of the Russian Federation (GARF). Fund 110. List 3. File 542. (In Russian).
6. Russian State Historical Archive (RGIA). Fund 37. List 39. File 314. (In Russian).
7. Russian State Historical Archive (RGIA). Fund 1286. List 8. 1841. File 56. (In Russian).
8. Rumyantsev, P.P. (2018) Financial Support of Gendarmerie Supervision over the Gold Mining Industry in Siberia in the Middle of the 19th Century. *Bylye Gody*. 49 (3). pp. 1140–1148. (In Russian). DOI: 10.13187/bg.2018.3.1140
9. Bibikov, G.N. (2017) "Chtoby rabochie lyudi, na promyslakh nakhodyashchiesya, sostoyali v nadlezhashchem povinovenii mestnym vlastyam". Instruktsii zhandarmskim shtab-ofitseram na zolotykh promyslakh Zapadnoy i Vostochnoy Sibiri. 1842 g. ["The working people who are in the mines should be properly obedient to the local authorities." Instructions to the gendarme headquarters officers in the gold mines of Western and Eastern Siberia. 1842]. *Istoricheskiy arkhiv*. 2. pp. 166–171.
10. State Archive of the Russian Federation (GARF). Fund 110. List 3. File 593. (In Russian).
11. Russian State Historical Archive (RGIA). Fund 37. List 40. File 28. (In Russian).
12. Russian State Historical Archive (RGIA). Fund 37. List 40. File 21. (In Russian).
13. Bibikov, G.N. & Rumyantsev, P.P. (2018) Committee on February 18, 1844, to discuss the situation of the gold industry in Eastern Siberia: history of establishment and activity. *Vestnik Tomskogo gosudarstvennogo universiteta. Istoriya – Tomsk State University Journal of History*. 55. pp. 5–11. (In Russian). DOI: 10.17223/19988613/55/1
14. State Archive of the Russian Federation (GARF). Fund 110. List 3. File 635. (In Russian).
15. State Archive of the Russian Federation (GARF). Fund 109. List 78. File 19. (In Russian).
16. Russian Empire. (1856) *Spisok generalitetu po starshinstvu. Ispravleno po 7 yanvarya* [List of generalship by seniority. Amended on January 7th]. St. Petersburg: Voen. tip.
17. Russian Empire. (1852) *Rossiya. Otdel'nyy korpus zhandarmov. Prikazy po korpusu zhandarmov. 1852 g.* [Russia. Separate corps of gendarmes. Orders on the corps of gendarmes. 1852]. St. Petersburg.
18. State Archive of the Russian Federation (GARF). Fund 110. List 2. File 1619. (In Russian).
19. Russian Empire. (1860) Imennoy, ob"yavlennyy Komissariatskomu Departamentu Voennogo Ministerstva Voennym ministrom ukaz "O vozlozhenii na Zhandarmskikh Shtab-Ofitserov nablyudeniya za zolotymi promyslami v Sibiri" (23 aprelya 1858 g.) [№ 33049] [The personal decree declared by the Minister of War on the Commissariat Department of the War Minister "On the assignment of supervision of the gold mines in Siberia to the Gendarme Headquarters Officers" (April 23, 1858) [No. 33049]]. In: *Polnoe sobranie zakonov Rossiyskoy imperii* [Complete Collection of Laws of the Russian Empire]. Collection 2. Vol. XXKhIII. Pt. 1. St. Petersburg: Tip. 2-go Otd-niya Sobstv. E.I.V. Kantselyarii.
20. Semevskiy, V.I. (1898) *Rabochie na sibirskikh zolotykh promyslakh* [Workers at the Siberian gold mines]. Vol. 1. St. Petersburg: Tip. Sibiryakova.
21. Gofman, E.K. (1844) *O zolotykh promyslakh Vostochnoy Sibiri* [On the gold mining in Eastern Siberia]. St. Petersburg: Tip. I. Glazunova i Ko.
22. Blinov, N.V. & Zinoviev, V.P. (eds) (1988) *Rabochee dvizhenie v Sibiri: istoriografiya, istochniki, khronika, statistika: v 3 t.* [The labor movement in Siberia: historiography, sources, chronicle, statistics: in 3 vols]. Vol. 1. Tomsk: Tomsk State University.

Received: 23 April 2019

Вестник Томского государственного университета. 2019. № 445. С. 159–169. DOI: 10.17223/15617793/445/24

УДК 94(430)

Э.Э. Шульц

СТАТИСТИЧЕСКИЕ ДАННЫЕ ВЫБОРОВ В РЕЙХСТАГ ГЕРМАНИИ 1928–1932 гг. И ПОВЕДЕНИЕ ЭЛЕКТОРАТА НСДАП, КПГ И СДПГ

Анализируются статистические данные выборов в рейхстаг Веймарской республики в период 1928–1932 гг. с целью определения базовых сценариев поведения электората основных конкурирующих партий поздней Веймарской республики, причин и маршрутов перетекания электората, причин и закономерностей динамики рейтингов НСДАП, КПГ и СДПГ. Результаты исследования позволяют понять рост поддержки НСДАП и КПГ, поведение электората, дать ответ на вопрос о феномене роста влияния нацистов в немецком обществе.

Ключевые слова: Веймарская республика; выборы в рейхстаг 1928–1933 гг.; выборы в Веймарской республике; электоральная история Германии; приход нацистов к власти.

Анализ статистических данных выборов в Германии конца 20-х – начала 30-х гг. XX в. предпринимался зарубежными исследователями, в основном немецкими и северо-американскими (М. Катер, Т. Чилдерс, П. Мадден, П. Манштайн, Ю. Фальтер, Д. Мюльбергер и др.), и в крайне незначительной степени – в отечественной науке, где фактически после работы 60-х гг. А.А. Галкина, построенной в большей части на выводах зарубежных исследований 30–60-х гг., такие попытки даже не предпринимались. Следует также учесть, что если для конца 60-х эта монография соответствовала основным достижениям науки, то уже второе издание в 1989 г. выглядело анахронизмом. Отечественная историография использует выводы разных зарубежных исследователей, при этом отсутствует обоснование принципов выбора той или иной точки зрения, интерпретации данных, предоставляемых различными источниками, а также их разночтений (см.: [1–3]).

При всей серьезности зарубежной исследовательской базы, существуют расхождения в прочтении и интерпретации статистических данных, кроме того, нет акцента на динамику изменений для основных партий, которая могла бы пролить свет не только на электоральные преференции, но и на потенциал основных политических партий, что дает частично ответ на вопрос о причинах и закономерностях победы нацистов в борьбе за избирателей Веймарской республики и, в конце концов, прихода нацистов к власти [4. С. 17–49].

Исследователями обращается внимание на то, что на выборах 1930 г. произошло серьезное падение голосов избирателей, поданных за СДПГ. И действительно, социал-демократы на выборах в рейхстаг в 1928 г. набрали почти 30% голосов, а в 1930 – 24,5%. Однако на более длинном промежутке картина представляется несколько иная. Пик рейтинга СДПГ, как в 1928 г., наблюдался и в 1919 г., когда СДПГ набрала 37,86%. На всех остальных выборах партия собирала голоса на уровне 20–25%. Выборы 1930–1932 гг. дали ту же картину, что и выборы периода 1920–1924 гг. Результат 1930 г. был практически равен результату декабрьских выборов 1924 г., а 1932 г. – выборов 1920 г. и сентябрьских 1924 г. (см. табл. 1 и 2; здесь и далее источники сводных данных – [5. S. 41, 44; 6. S. 264–265; 7. S. 541; 8. S. 539]). Таким образом, прослеживаются четкие волны роста и падения голосов избирателей за СДПГ: электоральный пик на уровне 37,86% в 1919 г. (первые выборы молодого государства), падение на 10–15% на выборах 1920 г. и обоих выборах 1924 г. и новый пик в 29,76% на выборах 1928 г., а затем поддержка избирателей снова падает до уровня 1920 и 1924 гг., опускаясь почти с тем же шагом, что когда-то и поднималась. С 1928 г. СДПГ на протяжении выборов следующих 4 лет – 1930 г. и 2 выборов 1932 г. – демонстрировала снижение доли голосов избирателей со средним шагом в 3% (5,23; 2,95; 1,14%).

На этих выборах в рейхстаг в девяти регионах Германии потери СДПГ окажутся выше среднего значения по стране (которое было 9,32%), и ровно в таком же количестве регионов уровень потерь будет ниже среднего по стране (см. табл. 4).

Для прямых конкурентов СДПГ за голоса рабочих – КПГ – условная «ватерлиния» также разделила немецкие земли пополам, но здесь речь идет о росте, а не о потере: с 1928 по 1932 г. в 4 избирательных кампаниях в рейхстаг 9 избирательных округов дали рост выше среднего по стране, 9 – ниже (см. табл. 6). На выборах 1930 г. коммунисты набрали 13,13%, фактически вернув свой результат майских выборов 1924 г. (12,61%). Результаты декабрьских выборов в рейхстаг 1924 и 1928 гг. были ниже, но достаточно высокими: 9–10%. На фоне результатов выборов 1920 г. такие показатели были настоящим прорывом. Сходные циклы наблюдаются и в результатах голосования за НСДАП. На майских выборах 1924 г. партия получила более 6,5%, на декабрьских 1924 г. – 3, в 1928 г. – 2,6, а в 1930 г. – 18,3%.

Результаты майских выборов в рейхстаг 1924 г., на наш взгляд, полностью отражают состояние немецкого общества и того социального противостояния, которое вылилось в вооруженные восстания 1923 г. в Гамбурге и Мюнхене. На своих первых выборах маленькая и малоизвестная партия нацистов получила 6,5% голосов избирателей, а Компартия прыгнула сразу на 10%, подняв электоральный рейтинг с 2% выборов 1920 г.

Таким образом, 19% взрослого немецкого населения отдали в сумме свои голоса крайне левой и крайне правой партиям. Наступивший за этим период стабилизации ударил по электорату указанных партий: коммунисты потеряли четверть из них, а наци-

сты – половину. Новый рост социальной поддержки этих партий наблюдается по мере роста нового противостояния в обществе: на выборах в рейхстаг 1930 г. коммунисты «побили» свой лучший результат 1924 г. и собрали 13,1% голосов, а нацисты совершили просто головокружительный скачок – с 2,6 до 18,3%.

Анализ результатов четырех выборов в рейхстаг – с 1928 г. по ноябрьские 1932 г. – показывает, что сразу 13 регионов дали НСДАП выше среднего роста голосования за партию по стране: Ангальт, Баден, Брауншвейг, Вальдек, Гессен, Мекленбург-Стрелиц, Мекленбург-Шверин, Липпе, Любек, Пруссия, Саксония, Тюрингия, Шаумбург-Липпе. Ольденбург дал показатель роста на уровне среднего по стране, а 4 округа – Бавария, Бремен, Вюртемберг, Гамбург – продемонстрировали рост, но ниже общего среднего. Вюртемберг, Гамбург и Бремен стали самыми неудачными избирательными округами для нацистов в сравнении с результатами голосования других земель и городов. Результаты голосования в Ольденбурге и Баварии, которые оказались на уровне среднестатистического по стране и ниже, обусловлены тем, что на выборах 1928 г., принятых за точку отсчета подъема, эти избирательные округа дали результат, существенно превышавший средний по стране (компенсация резкого роста произошла замедлением роста на следующих выборах) (см. табл. 5).

Интересные результаты показывает сравнительный анализ количества голосов, отданных за каждую из трех партий (НСДАП, СДПГ и КПГ) по регионам в соотношении к среднему значению для этих партий по стране по 4 избирательным кампаниям в рейхстаг с 1928 по 1932 г. (см. табл. 10). Регионы-локомотивы давали партиям выше среднего; регионы, которые давали ниже среднего по стране, снижали общий рейтинг партии и относятся к неудачным.

С точки зрения соотношения избирателей СДПГ, КПГ и НСДАП на выборах в рейхстаг 1928 г. можно вычленить десять сценариев. В качестве первого все партии получают поддержку избирателей выше среднего по стране: Тюрингия. Во втором все партии набирают ниже среднего: Вюртемберг. Третий сценарий – когда нацисты и социал-демократы получают выше среднего, а коммунисты – ниже среднего: Брауншвейг. В четвертом сценарии НСДАП в регионе берет выше среднего уровня по стране, а КПГ и СДПГ – ниже: Бавария, Вальдек, Ольденбург. В пятом сценарии КПГ набирает выше среднего, а СДПГ и НСДАП – ниже: Пруссия. Самый распространенный сценарий для 1928 г. – шестой: СДПГ – выше среднего, КПГ и НСДАП – ниже: Гессен, Любек, Липпе, Мекленбург-Стрелиц, Шаумбург-Липпе. Гамбург и Саксония представили седьмой вид сценария: СДПГ и КПГ получили голосов выше среднего, а НСДАП – очень близкое к среднему по стране. В восьмом сценарии НСДАП держит в регионе средний по стране уровень, СДПГ – выше среднего, КПГ – ниже среднего: Ангальт, Мекленбург-Шверин. Девятый сценарий, где НСДАП получает средний уровень, СДПГ и КПГ – ниже среднего, проявился в Бадене. Десятый проявился тоже только в одном округе – в Бремене, где СДПГ приобрела поддержку выше, КПГ – на уровне среднестатистического, а НСДАП – ниже среднего по стране.

Десять сценариев проявилось и на выборах в рейхстаг 1930 г., однако пятый и десятый с прошлых выборов не проявились, зато появились два дополнительных. В одиннадцатом типе КПГ берет выше среднего, НСДАП – средний, СДПГ – ниже среднего. Двенадцатый сценарий проявился только на этих выборах и только в Мекленбург-Стрелице: НСДАП и СДПГ смогли превзойти уровень голосов в среднем по стране, а уровень голосования за КПГ соответствовал среднему по стране.

В 1932 г. на первых выборах в рейхстаг, в июле, количество сценариев сокращается и составляет восемь типов. Исчезают 7-й, 8-й и 12-й, а 5-й окончательно переходит в одиннадцатый. Проявляется 13-й тип, где СДПГ и КПГ берут выше среднего, а ниже среднего набирает НСДАП: Гамбург.

В ноябре 1932 г. количество сценариев остается на прежнем уровне – восемь. Отсутствуют, как и на июльских выборах, 5, 7, 8 и 12-й, но исчезает 9-й, и появляется 10-й. Первый сценарий снова был реализован в Тюрингии и Саксонии, а второй – в Баварии и Вюртемберге. Большинство избирательных округов дали третий сценарий: Ангальт, Брауншвейг, Гессен, Липпе, Любек, Мекленбург-Стрелиц, Мекленбург-Шверин, Ольденбург (в сравнении с июльскими выборами вместо Шаумбург-Липпе появился Ольденбург). 4-й сценарий был характерен для Бадена и Вальдека, 6-й – для Шаумбург-Липпе, 10-й – для Бремена, 11-й – для Пруссии, 13-й – для Гамбурга.

Таким образом, для всех 4 кампаний для 3 партий в сумме наблюдаются 13 вариантов сценария голосования и результатов по отношению к среднему уровню по стране, которые для упрощения анализа можно свести к меньшему количеству, если рассматривать общие тенденции на протяжении всех 4 избирательных кампаний и выделить основные сценарии, исключая (или объединяя) некоторые промежуточные (см. табл. 10).

Первый вариант: все три партии получают результат голосования выше среднего по стране (Саксония и Тюрингия) – сверхуспешный для всех партий.

Второй вариант: у всех партий результат ниже среднего (Вюртемберг, к которому примыкает Бавария) – неудачный для всех партий.

Третий вариант: успешный для НСДАП и СДПГ, но неудачный (ниже среднего) для КПГ (Ангальт, Брауншвейг, Гессен, Липпе, Любек, Мекленбург-Шверин, Мекленбург-Стрелиц).

Четвертый вариант: сверхуспешный для НСДАП, неудачный (ниже среднего) для СДПГ и КПГ (Баден, Вальдек, Ольденбург).

Пятый вариант: успешный (выше среднего) для СДПГ, но неудачный (ниже среднего) для НСДАП и КПГ (Бремен).

Шестой вариант: Гамбург и Шаумбург-Липпе, где КПГ набирала ниже среднего на всех выборах, СДПГ – выше среднего; НСДАП на двух выборах достигала результата «средний» и «выше среднего», а на двух других – «ниже среднего».

Отсюда можно сделать следующие выводы. НСДАП, СДПГ и КПГ с точки зрения борьбы за голо-

са избирателей могли вместе благополучно существовать на одних и тех же территориях за счет перетаскивания голосов избирателей центра и правых партий, но такие избирательные округа ограничивались Тюрингией, по одному разу таковыми становились Гамбург и Саксония. Вюртемберг был проблемным округом для всех трех партий, где поддержка СДПГ таяла от выборов к выборам, а НСДАП и КПГ росла, но здесь их поддержка всегда была ниже среднего по стране. В 1932 г. таким округом стала и Бавария.

Варианты 1) «сверхуспешных» для социал-демократов и коммунистов, но неудачных для нацистов и 2) неудачных для нацистов и социал-демократов, но сверхуспешных для коммунистов в чистом виде не встречаются. Это говорит о том, что СДПГ и КПГ вместе не отбирали голоса избирателей у нацистов, а НСДАП и СДПГ вместе не перетаскивали голоса у коммунистов, т.е. процесс отбора голосов осуществлялся каждой партией самостоятельно и друг у друга в этих парах: отток избирателей от НСДАП теоретически мог происходить либо в КПГ, либо в СДПГ; отток от КПГ – либо у НСДАП, либо у СДПГ. Принимая во внимание общие количественные потери голосов избирателей социал-демократами, можно утверждать, что чаще происходил «обмен» избирателями между двумя радикальными партиями – НСДАП и КПГ. СДПГ неуклонно теряла поддержку избирателей в Пруссии, которые все больше голосовали за НСДАП и КПГ.

Один из самых распространенных вариантов сценария – это 7 регионов с показателями выше среднего уровня голосования, чем в среднем по стране, за НСДАП и СДПГ при общей тенденции снижения поддержки социал-демократов от выборов к выборам, но давшие ниже среднего уровня КПГ (сценарий 3). Здесь избиратели «перетекали» от СДПГ большей частью к НСДАП, значительно меньшей – к КПГ. КПГ наиболее отчетливо отбирала избирателей у СДПГ (согласно этому виду анализа данных) только в Пруссии. В целом ниже среднего уровня голосов избирателей по всей Германии, отданных за СДПГ, давали: Бавария, Баден, Вюртемберг, Вальдек, Пруссия и сюда же можно отнести Ольденбург – 6 регионов из 18. Выше среднего уровня регулярно давали 12 регионов: Ангальт, Брауншвейг, Бремен, Гамбург, Гессен, Липпе, Любек, Мекленбург-Шверин, Мекленбург-Стрелиц, Саксония, Тюрингия, Шаумбург-Липпе. То есть конфигурация складывается в виде 12–0–6, где 12 – наиболее успешные регионы, 6 – провальные.

Электорально-географическая картина для КПГ является более простой: 4 региона, стабильно дававшие основные голоса (Пруссия, Гамбург, Саксония, Тюрингия), и 14 округов с постоянными показателями ниже среднего. В итоге: 4–0–14.

НСДАП получала регулярно выше среднего показателя или от среднего и выше среднего в Бадене, Брауншвейге, Гессене, Саксонии, Тюрингии, Мекленбург-Шверине, Ольденбурге, Ангальте, Любеке, Липпе, Мекленбург-Стрелице, Вальдеке – 12 регионов. (Расчет с 1930 г. – начало взрывного роста). К этим областям примыкает Пруссия, где после выборов 1928 г., которые дали несколько ниже среднего результата по стране, последовали три избирательные кампании, в которых нацисты смогли получить результаты, близкие к средним по стране. (Пруссию вообще можно было в ходе выборов рассматривать для НСДАП как барометр предстоящего общего результата партии по итогам выборов). Ниже среднего результата постоянно приносили только два региона – Бремен и Вюртемберг. 3 земли демонстрировали смешанную динамику, где одни выборы закончились результатами, близкими к средним по стране, другие – выше среднего, и две избирательных кампании – ниже среднего. Бавария обеспечила результат выше среднего в 1928 г., среднестатистический уровень – в 1930-м, и ниже – в 1932 г. Сходное поведение демонстрировали избиратели Гамбурга, только здесь средний уровень нацисты получили в 1928 г., а выше среднего – в 1930 г. В Шаумбург-Липпе результат ниже среднего наблюдался в 1928 г. и в ноябре 1932 г., средний уровень – в 1930 г., выше среднего – в июле 1932 г. Соотношение наиболее успешных регионов, близких к успешным и наименее успешных, выглядит как 13–3–2.

Таким образом, электоральная географическая карта Германии выборов 1928–1932 гг. дает основания для следующих выводов.

СДПГ могла рассчитывать на 12 регионов с постоянными достаточно высокими результатами голосования за партию от среднестатистического и выше и на 6 регионов с показателями ниже среднего. Несмотря на систематическую потерю голосов (9% между 1928 г. и ноябрем 1932 г.), СДПГ имела устойчивое ядро избирателей на уровне 20% – показатель ноябрьских выборов 1932 г. Этот вывод подтверждается результатом выборов в рейхстаг в 1933 г., на которых нацисты воспользовались административным ресурсом, – на этих выборах СДПГ, несмотря на давление на партию и на избирателей, набрала 18,25% голосов [9].

КПГ, с точки зрения соотношения результатов голосования в регионе с итоговым по стране, стабильно достигала успеха лишь в 4 округах из 18. При общем плавном росте голосов избирателей по стране именно Гамбург, Саксония, Пруссия и Тюрингия делали основной результат для партии. Эта особенность серьезно ограничивала ресурс роста: в благоприятных условиях, которые существовали в период 1930–1932 гг., партия могла бы еще какое-то время увеличивать свой электорат с аналогичным шагом в 2%, но достигнуть даже четверти электората Германии было нереальным. Примечательно, что даже в регионах с максимальной поддержкой коммунистов в самые удачные избирательные кампании КПГ не набирала 25% голосов.

Потенциал НСДАП на конец 1932 г., даже несмотря на существенный спад на ноябрьских выборах в сравнении с июльскими, мог оцениваться как перспективный, так как 13 избирательных округов постоянно обеспечивали результаты от среднего по стране и выше. В сравнении с СДПГ (6) и КПГ (14) у НСДАП количество проблемных округов было несравнимо меньше – 2. Большая доля наиболее успешных регионов: 13 у НСДАП и 12 у СДПГ, гарантировала потенциал роста нацистам и определен-

ный высокий уровень социал-демократам (который не упал ниже рейтинга мая 1920 г.), что дало этим двум партиям самые крупные фракции в рейхстаге в 1932 г.

Попробуем и другой сравнительный анализ: данные роста (или потери) голосов по округам за 1928–1932 гг. и показатели регионов с точки зрения отношения к средним значениям по стране в каждой из четырех парламентских избирательных кампаний.

Баден, Пруссия и Вальдек принесли СДПГ не просто потерю голосов на уровне выше среднего, чем по стране, но еще и давали на каждых выборах результаты ниже среднего по стране. Бавария, Вюртемберг и Ольденбург дали наименьшие потери в голосах избирателей, при том что на всех выборах здесь результат демонстрировался ниже среднего (см. табл. 4 и 9). Это позволяет заключить, что в первых трех упомянутых округах результаты СДПГ были сильно завышены на предыдущих выборах за счет «кочующего электората», и партия этих «прибившихся» избирателей потеряла. Во второй тройке Социал-демократическая партия никогда не была фаворитом, быстро достигнув максимума своих сторонников, партия несла лишь незначительные потери при каждом новом голосовании.

Четыре избирательные территории – Гамбург, Саксония, Пруссия и Тюрингия – давали КПГ результат выше среднего по стране на каждых выборах и именно эти земли принесли общий прирост голосов за 4 года избирательных кампаний с мая 1928 г. по ноябрь 1932 г. на уровне едва отличающемся от общего результата по стране (см. табл. 6 и 9). Это говорит о том, что для КПГ эти земли не были быстро развивающимися, но здесь коммунисты стабильно мобилизовали свой электорат и планомерно, хоть и не быстро, отнимали электорат у СДПГ и время от времени – у нацистов. Наиболее неудачными для КПГ, с точки зрения доли голосов избирателей, являлись Вальдек, Гессен, Ольденбург и Любек: рейтинг ниже, чем по стране на каждых выборах, плюс наименьший общий рост голосов за партию за 4 года.

Для НСДАП с 1928 г. по ноябрь 1932 г. самыми неудачными избирательными территориями по общему росту голосов, отданных за партию, и соотношения их со средним результатом по стране стали Бремен и Вюртемберг (см. табл. 5 и 9). Переходный вариант между самыми неудачными и сверхуспешными представляли Бавария и Гамбург. Сверхуспешными за период с мая 1928 г. по ноябрь 1932 г. можно считать другие 14 избирательных округов-земель. Специфика Баварской земли крылась в наличии Баварской народной партии (БНП, BVP) – традиционной местной партии правого толка, которая оттягивала большое количество голосов: 27,88% – 1928 г., 28,03 – 1930 г., 29,15 – июль 1932 г., 28,26% – ноябрь 1932 г. [10]. БНП получала треть голосов избирателей Баварии на парламентских выборах земли Бавария [11]. На особенности поведения избирателей в Гамбурге оказывала влияние острая борьба за их голоса между СДПГ и КПГ.

С 1930 г. в большинстве избирательных округов шла борьба между тремя партиями: СДПГ, КПГ и НСДАП, однако в ряде земель и другие партии смогли навязать конкуренцию: уже упомянутая Баварская народная партия в Баварии, а также две общенемецкие партии – партия Центра (Zentrum) и Немецкая национальная народная партия (НННП, DNVP). Партия Центра активно участвовала в разделе голосов избирателей в пяти землях: Баден (более 1/4 голосов на выборах в рейхстаг 1928–1932 гг.), Вюртемберг (1/5 голосов), Ольденбург (16–17% голосов в 1928–1932 гг.), Пруссия (от 14,7 до 15,6%), Гессен (от 14 до 16%) [12–16]. В истории с Немецкой национальной народной партией обращают на себя внимание Бремен, Мекленбург-Стрелиц и Мекленбург-Шверин. В Бремене на выборах 1932 г. НННП получила 12,56% в июле и 17,44% – в ноябре; Мекленбург-Стрелиц дал в 1928 г. 23,05%, в 1930 г. – 15,46, в июле 1932 г. – 12,06, в ноябре 1932 г. – 16,97%; избиратели Мекленбург-Шверина принесли партии 16,2% бюллетеней в 1928 г., 11,13 – в 1930 г., 10,37 – в июле 1932 г., 16,9% – в ноябре 1932 г. [17–19].

Поправками на эти партии и особенности электоральных предпочтений можно объяснить потенциальный «недобор» голосов НСДАП в двух наиболее неудачных для себя округах – Вюртемберге (в пользу партии Центра) и Бремене (в пользу ННННП), а также частично в Пруссии (из-за партии Центра). Именно из-за этих особенностей поведения избирателей НСДАП и КПГ постоянно получали рост количества своих избирателей ниже среднего от общих показателей в Ольденбурге, а также рост ниже среднего в Гессене для КПГ (отбирала партия Центра), несмотря на несопоставимо большее уменьшение голосов, поданных за СДПГ.

Общую электоральную картину поздней Веймарской республики дополняют данные по выборам в земельные парламенты (ландтаги). В 1931–1932 гг. выборы в земельные парламенты дали два варианта результатов. Первый вариант: НСДАП, СДПГ и КПГ делят большую часть избирателей, остальным партиям достаются минимальные проценты (Ангальт, Гамбург, Мекленбург-Шверин, Любек, Тюрингия). Второй вариант: существенную конкуренцию этим партиям составила некая другая партия. В Гессене, Ольденбурге и Пруссии таким игроком, набравшим больше КПГ, стала партия Центра. На выборах в ландтаг Вюртемберга 1932 г. та же партия Центра набрала меньше нацистов, но больше и социал-демократов, и коммунистов. Баварская народная партия на выборах в ландтаг Баварии 1932 г. получила равноценное количество голосов с НСДАП. Немецкая национальная народная партия в Мекленбург-Стрелице собрала значительно больше всех остальных партий голосов избирателей на выборах в ландтаг – 30,96% (НСДАП – 23,86%, СДПГ – 26,94, КПГ – 9,14%); на выборах 1931 г. в ландтаг Шаумбург-Липпе эта партия пропустила вперед СДПГ и НСДАП, но уверенно обошла Компартию [11; 20–30].

Отдельного разбора требует история с потерей НСДАП около 2 млн голосов избирателей (более 4%) на выборах в ноябре 1932 г. в сравнении с июльской избирательной кампанией того же года.

Если до ноябрьских выборов самыми проблемными округами для нацистов были Бремен и Вюр-

темберг, то на ноябрьских выборах в рейхстаг 1932 г. к ним добавился Гамбург, избиратели которого в 1930 г. принесли НСДАП результат выше общего по стране. Из 14 успешных регионов (дававших на всех выборах НСДАП в рейхстаг результат почти на уровне среднего по стране и выше среднего) на выборах ноября 1932 г. лишь Шаумбург-Липпе принес НСДАП результат чуть ниже общего по стране. Это говорит о том, что НСДАП потеряла 2 млн голосов избирателей на ноябрьских выборах 1932 г. в сравнении с июльскими не в каком-то одном или нескольких городах или землях, а в целом по стране (см. табл. 7).

Если сравнить цифры потерь голосов в ноябре 1932 г. с данными по соотношению результатов в округах на каждых выборах со средним значением по стране (табл. 7 и 9), то обнаруживается закономерность: в округах, в которых на каждых выборах до ноября 1932 г. фиксировался приблизительно средний уровень результатов по стране (чуть выше или чуть ниже), в ноябре 1932 г. произошли самые минимальные потери голосов избирателей. К этой категории следует отнести и неуспешный для нацистов Вюртемберг. Таким образом, там, где рост отданных за НСДАП голосов происходил без резких рывков, партия понесла незначительные потери на ноябрьских выборах 1932 г. или на уровне среднего значения потерь по стране или даже ниже (исключение составляет Вальдек, который нацисты могли считать своим округом). Там, где рост голосов за нацистов от выборов к выборам шел более интенсивно, НСДАП потеряла в ноябре 1932 г. наиболее существенно. Успешные для нацистов округа на прежних выборах вкупе с проблемными Бременом и Гамбургом дали в ноябре 1932 г. потерю голосов выше среднего по стране в сравнении с июльскими выборами. Эти факты говорят о том, что снижение результатов НСДАП на ноябрьских парламентских выборах 1932 г. связано не с достижением пределов объема электората партии, а с проблемой взрывного роста партийного электората.

Сравнительный анализ округов, давших для НСДАП на выборах ноября 1932 г. потери в голосах выше общего среднего, с теми, что принесли выше среднего для КПГ (табл. 7 и 8), дает совпадение в 4 из 10 округов. Из 10 регионов, где потеря голосов избирателей для НСДАП была максимальной, четыре принесли максимальную прибавку для КПГ: Бремен, Гамбург, Липпе, Тюрингия. Можно заключить, что существует зависимость между максимальными потерями НСДАП и максимальным набором голосов КПГ для ноябрьских выборов в рейхстаг 1932 г. Однако здесь следует быть осторожным в выводах о «перетекании» избирателей от одной партии к другой: эта корреляция связана с успехами в мобилизации сторонников в явке на избирательные участки на выборах (максимальная – у КПГ, менее успешная в сравнении с июлем – у НСДАП).

Как обратил внимание Г. Штрифлер (вывод, который закрепился в историографии), существует взаимосвязь между активностью избирателей и отданными за НСДАП голосами [31. S. 23]. Действительно, первые сверхуспешные для НСДАП выборы в парламент – сентябрь 1930 г. – продемонстрировали самую высокую явку избирателей – 81,9% (в сравнении с 75,7% в мае 1928 г.). В июле 1932 г. на участки пришло еще больше избирателей – 84,1%, а количественно число немцев избирательного возраста, воздержавшихся от выборов, уменьшилось с 8 до 7,3 млн человек. Однако через четыре месяца, в ноябре 1932 г., произошло снижение интереса избирателей к выборам: явка упала ниже уровня сентябрьских выборов 1930 г. и составил 80,5%. Кроме того, суммарное количество голосов непроголосовавших в связи с неявкой и испорченными бюллетенями выросло на 1,6 млн (см. табл. 3). Результаты явки на выборах в ландтаги 1928–1932 гг. демонстрировали такую же динамику.

В 1930–1932 гг. явка на выборах не опускалась ниже уровня 80%, и этот период продемонстрировал для Веймарской республики пик электоральной активности. Максимальное значение было достигнуто на июльских выборах 1932 г., где явка по разным данным составила около 84% избирателей. Такая активность обеспечила рост результатов НСДАП на выборах, но почти не отразилась на динамике роста результатов КПГ. Это говорит о том, что именно нацисты максимально использовали ресурс мобилизации сторонников на выборах. В связи с этим, когда в ноябре явка избирателей упала, снижение результатов голосования сказалось именно на НСДАП.

На ноябрьских выборах снижение результатов НСДАП представляется неизбежным: 1) поддержка избирателей не может непрерывно расти у партии, настолько стремительно его увеличивавшей; 2) нереально на протяжении более 8 месяцев 1932 г. (сколько суммарно составили все кампании) стимулировать электорат на высокую явку; 3) плотность выборов потребовала повышенной мобилизации финансовых и людских ресурсов, и абсолютно закономерно, что осенью 1932 г. у НСДАП отмечались финансовые проблемы и усталость партийцев [32. С. 377–378; 33. С. 361].

Итак, можно с уверенностью заключить, что нацисты потеряли голоса избирателей на ноябрьских выборах в рейхстаг 1932 г. в целом по стране, а не в каких-то отдельных провальных округах (см. табл. 7), и это снижение результата было обусловлено снижением явки электората. Таким образом, выводы историографии об электоральном пределе НСДАП, продемонстрированном на ноябрьских выборах (см. например, [34. С. 318]), не соответствуют действительности. Так же как и приписывание КПГ возможности дальнейшего почти неограниченного прироста избирателей (см.: [35. С. 335; 36. С. 246, 258]).

Для советских исследователей было характерно стремление отрицать и опровергать точку зрения, что нацистов к власти привели голоса левых избирателей, сменивших свои предпочтения на НСДАП, и доказать, что основной приток голосов происходил за счет электората правых партий (см.: [36. С. 134; 37. С. 162, 165–166]). Одна из довлеющих позиций в отечественной и зарубежной литературе заключается в том, что СДПГ теряла избирателей исключительно в пользу КПГ [38. P. 116]. Объем такого перетекания электората К. Фишер оценивал приблизительно в 10% избира-

телей [38. P. 116]. Д. Хэниш считал, что социал-демократические избиратели меняли предпочтения не только в пользу Компартии, но и в пользу национал-социалистов, хотя и в небольшом объеме, который исследователь оценивал в размере 1/10 от общего объема нацистского электората в 1930 г., а долю таких избирателей, перекочевавших к коммунистам, – еще ниже [39. P. 223]. С точки зрения Хэниша, избиратели КПГ тоже переходили на голосование за НСДАП, а суммарно электорат СДПГ и КПГ, изменивший своему выбору, составил около 1/5 электората НСДАП [Ibid. P. 225]. Ю. Фальтер утверждал, что СДПГ слева, Немецкая демократическая партия (НДП, DDP) и Немецкая народная партия (ННП, DVP) справа до 1928 г. теряли своих избирателей в пользу оппозиционных системе партий – НСДАП и КПГ, при этом переход избирателей осуществлялся от СДПГ к КПГ и от НДП и ННП к НСДАП и Немецкой национальной народной партии (НННП). После 1928 г. электорат социал-демократов продолжил переходить на сторону КПГ, но начал и на сторону НСДАП, при этом избиратели, голосовавшие прежде за правые партии, стали переходить исключительно на голосование за НСДАП [40. P. 128].

Сводная табл. 9 дает представление о соотношении потерянных голосов СДПГ и набранных НСДАП и КПГ. Цифры демонстрируют существенную разницу между голосами, потерянными СДПГ и приобретенными КПГ, и даже если принять, что все потерянные голоса СДПГ перетекали к КПГ, все равно остается значительный остаток, который должен был кому-то достаться, и вариантов адресата, кроме НСДАП, нет. Дополнительное подтверждение этим заключениям дают данные о выборах в Бременский ландтаг в 1930 г., на которых СДПГ недосчиталась почти 10% голосов в сравнении с предыдущими выборами, и эта разница ушла не к коммунистам, чья партия улучшила результат всего лишь на один процент, а большей частью к НСДАП (см.: [41]).

Таблица 1

Выборы в рейхстаг Германии в 1928–1933 гг. по Статистическому ежегоднику немецкого государства

Показатель	Год								
	1919	1920	1924 (V)	1924 (XII)	1928	1930	1932 (VII)	1932 (XI)	1933
Население Германии	63 052,0	59 198,8	59 198,8	59 198,8	62 410,6	62 410,6	62 410,6	62 410,6	62 410,6
Избирателей	36 766,5	35 949,8	38 375,0	38 987,3	41 224,7	42 957,7	44 226,8	44 373,7	44 685,8
Действительных бюллетеней	30 400,3	28 196,3	29 281,8	30 290,1	30 753,3	34 970,9	36 882,4	35 471,8	39 343,3
Приняли участие в выборах, %	82,68	78,43	76,30	77,69	74,60	81,41	83,39	79,93	88,04
Недействительных бюллетеней	124,5	267,2	427,6	414,9	412,5	254,9	279,7	287,3	311,7
Недействительных бюллетеней, %	0,34	0,74	1,11	1,06	1,00	0,59	0,63	0,64	0,69
Голоса, отданные за*:									
НСДАП	–	–	1 918,3 6,5%	907,3 2,9%	810,1 2,6%	6 409,6 18,3%	13 745,8 37,2%	11 737,0 33,0%	17 277,2 43,9%
КПГ	–	589,5 2%	3 693,3 12,5%	2 709,1 8,9%	3 264,8 10,6%	4 592,1 13,1%	5 282,6 14,2%	5 980,2 16,8%	4 848,1 12,3%
СДПГ	11 509,1 37,9%	6 104,4 21,7%	6 008,9 23,9%	7 881,0 26,0%	9 153,0 28,7%	8 577,7 24,5%	7 959,7 21,5%	7 248,0 20,4%	7 181,6 18,3%

Источник: Statistisches Jahrbuch für das Deutsche Reich. Herausgegeben vom Statistischen Reichsamt. Einundfünfzigster Jahrgang. 1932. Berlin : Verlag von Reimar Hobbing in Berlin SW 61, 1932. S. 541; Statistisches Jahrbuch für das Deutsche Reich. Herausgegeben vom Statistischen Reichsamt. Zweiundfünfzigster Jahrgang. 1933. Berlin : Verlag von Reimar Hobbing in Berlin SW 61, 1933. S. 539.

* В StJDR не приводятся доли голосов каждой партии (только абсолютные значения), процентное соотношение дал Мёллер (Möller H. Weimar: die unvollendete Demokratie. Munchen: Deutscher Taschenbuch Verlag, 1990. S. 264–265).

Таблица 2

Выборы в рейхстаг Германии, 1919–1933 г. [5. S. 41, 44]

Показатель	Год								
	1919	1920	1924 (V)	1924 (XII)	1928	1930		1932 (VII)	1932 (XI)
Приняли участие в выборах, %	83	79,2	77,4	78,8	75,6	82		84,1	80,6
Голоса, отданные за:									
НСДАП	–	–	1 918 329 6,5%	907 915 3%	810 127 2,6%	6 409 610 18,3%		13 779 017 37,4%	11 737 395 33,1%
КПГ	–	589 454 2,1%	3 693 280 12,6%	2 711 829 9%	3 264 793 10,6%	4 592 090 13,1%		5 369 708 14,5%	5 980 614 16,9%
СДПГ	11 509 048 37,9%	6 104 398 21,7%	6 008 905 20,5%	7 886 261 26%	9 152 979 29,8%	8 577 738 24,5%		7 959 712 21,6%	7 251 690 20,4%

Таблица 3

Перерасчет «неголосовавших» (неявившиеся на выборы + недействительные бюллетени) на выборах в рейхстаг Германии 1928–1933 гг., тыс.

Показатель	Год				
	1928	1930	1932–1	1932–2	1933
Избирателей	41 224,7	42 957,7	44 226,8	44 373,7	44 685,8
Действительных бюллетеней	30 753,3	34 970,9	36 882,4	35 471,8	39 343,3
Не проголосовавших (разница между кол-вом избирателей и действительными бюллетенеями)	10 471,40	7 986,80	7 344,40	8 901,90	5 342,50
Разница в кол-ве не проголосовавших в сравнении с предыдущими выборами		–2 484,60	–642,40	1 557,50	–3 559,40
Разница в кол-ве не проголосовавших + в сравнении с предыдущими выборами у Штрифлера (Striefler H. Deutsche Wahlen in Bildern und Zahlen. Düsseldorf, 1946. S. 23)		–2 900	–900	1 600	–3 500

Таблица 4

СДПГ, потери рейтинга по регионам (между выборами в рейхстаг в 1928 г. и ноябрьскими 1932 г.)

Электоральная территория	1928	1932 (ноябрь)	Разница
Брауншвейг	49,95	34,46	–15,49
Мекленбург-Стрелиц	39,66	27,86	–11,8
Тюрингия	34,89	23,12	–11,77
Мекленбург-Шверин	40,93	29,28	–11,65
Бремен	42,11	31,19	–10,92
Липпе	37,46	27,11	–10,35
Баден	22,47	13,01	–9,46
Вальдек	22,86	13,42	–9,44
Пруссия	29	19,57	–9,43
% голосов по всей стране	29,76	20,44	–9,32
Ангальт	43,05	33,81	–9,24
Гессен	32,27	23,3	–8,97
Саксония	36,57	27,6	–8,97
Любек	46,28	37,62	–8,66
Вюртемберг	23,95	15,51	–8,44
Шаумбург-Липпе	51,7	43,38	–8,32
Гамбург	36,83	28,63	–8,2
Бавария	24,37	16,37	–8
Ольденбург	28,38	21,3	–7,08

Источник здесь и далее в таблицах: http://www.gonschior.de/weimar/

Таблица 5

НСДАП, рост рейтинга по регионам (между выборами в рейхстаг в 1928 г. и ноябрьскими 1932 г.)

Электоральная территория	1928	1932 (ноябрь)	Разница
Вальдек	4,81	61,8	56,99
Гессен	1,89	40,23	38,34
Ангальт	2,3	40,51	38,21
Брауншвейг	6,86	43,13	36,27
Мекленбург-Стрелиц	0,81	36,98	36,17
Любек	1,68	37,09	35,41
Мекленбург-Шверин	2,28	36,94	34,66
Тюрингия	3,73	37,76	34,03
Саксония	2,72	36,63	33,91
Липпе	2,06	34,74	32,68
Баден	2,9	34,09	31,19
Шаумбург-Липпе	0,64	31,75	31,11
Пруссия	1,87	32,85	30,98
% голосов по всей стране	2,63	33,09	30,46
Ольденбург	8,24	38,6	30,36
Гамбург	2,56	27,18	24,62
Вюртемберг	1,89	26,46	24,57
Бавария	6,37	30,52	24,15
Бремен	1,04	20,85	19,81

Таблица 6

КПГ, рост рейтинга по регионам (между выборами в рейхстаг в 1928 г. и ноябрьскими 1932 г.)

Электоральная территория	1928, %	1932 (ноябрь), %	Набранные голоса, %
Липпе	4,25	15,35	11,1
Брауншвейг	3,44	10,87	7,43
Вюртемберг	7,33	14,64	7,31

Электоральная территория	1928, %	1932 (ноябрь), %	Набранные голоса, %
Бремен	9,89	16,81	6,92
Баден	7,35	14,25	6,9
Тюрингия	12,87	19,56	6,69
Мекленбург-Шверин	4,94	11,59	6,65
Бавария	3,83	10,3	6,47
Пруссия	11,84	18,12	6,28
% голосов по всей стране	10,62	16,86	6,24
Саксония	13,96	19,63	5,67
Мекленбург-Стрелиц	7	12,39	5,39
Ангальт	7,66	12,81	5,15
Гамбург	16,76	21,89	5,13
Шаумбург-Липпе	2,68	7,76	5,08
Гессен	8,73	13,72	4,99
Ольденбург	3,44	7,93	4,49
Вальдек	1,71	6,15	4,44
Любек	7,53	11,61	4,08

Таблица 7

Потеря НСДАП голосов на выборах в рейхстаг в ноябре 1932 г. в сравнении с июльскими выборами 1932 г. (по землям в убывающем порядке)

Электоральная территория	1932 (июль), %	1932 (ноябрь), %	Потерянные голоса, %
Бремен	30,39	20,85	–9,54
Мекленбург-Шверин	46	36,94	–9,06
Ольденбург	46,28	38,6	–7,68
Гамбург	33,71	27,18	–6,53
Шаумбург-Липпе	38,17	31,75	–6,42
Липпе	41,12	34,74	–6,38
Тюрингия	43,91	37,76	–6,15
Мекленбург-Стрелиц	42,51	36,98	–5,53
Брауншвейг	47,98	43,13	–4,85
Ангальт	45,2	40,51	–4,69
Саксония	41,31	36,63	–4,68
% голосов по всей стране	37,36	33,09	–4,27
Пруссия	37,04	32,85	–4,19
Вюртемберг	30,53	26,46	–4,07
Любек	41,15	37,09	–4,06
Гессен	43,06	40,23	–2,83
Баден	36,92	34,09	–2,83
Бавария	32,91	30,52	–2,39
Вальдек	63,75	61,8	–1,95

Таблица 8

Рост голосов КПГ на выборах в рейхстаг в ноябре 1932 г. в сравнении с июльскими 1932 г. (по землям в убывающем порядке)

Электоральная территория	1932 (июль), %	1932 (ноябрь), %	набранные голоса, %
Липпе	9,74	15,35	5,61
Гамбург	17,68	21,89	4,21
Гессен	10,18	13,72	3,54
Бремен	13,28	16,81	3,53
Вюртемберг	11,18	14,64	3,46
Тюрингия	16,49	19,56	3,07
Баден	11,24	14,25	3,01
Любек	8,98	11,61	2,63
Пруссия	15,68	18,12	2,44
% голосов по всей стране	14,56	16,86	2,3
Мекленбург-Шверин	9,31	11,59	2,28
Саксония	17,4	19,63	2,23
Ангальт	10,62	12,81	2,19
Бавария	8,3	10,3	2
Мекленбург-Стрелиц	10,4	12,39	1,99
Вальдек	4,34	6,15	1,81
Брауншвейг	9,15	10,87	1,72
Ольденбург	6,33	7,93	1,6
Шаумбург-Липпе	6,29	7,76	1,47

Таблица 9

Разница в голосах избирателей для СДПГ, КПГ и НСДАП на выборах в рейхстаг в 1928 г. – ноябрь 1932 г. (результат выборов ноября 1932 г. минус результат выборов 1928 г.)

Электоральная территория	СДПГ	КПГ	НСДАП
% голосов по всей стране	–9,32	6,24	33,09
Брауншвейг	–15,49	7,43	36,27

Электоральная территория	СДПГ	КПГ	НСДАП
Мекленбург-Стрелиц	–11,8	5,39	36,17
Тюрингия	–11,77	6,69	34,03
Мекленбург-Шверин	–11,65	6,65	34,66
Бремен	–10,92	6,92	19,81
Липпе	–10,35	11,1	32,68
Баден	–9,46	6,9	31,19
Вальдек	–9,44	4,44	56,99
Пруссия	–9,43	6,28	30,98
Ангальт	–9,24	5,15	38,21
Гессен	–8,97	4,99	38,34
Саксония	–8,97	5,67	33,91
Любек	–8,66	4,08	35,41
Вюртемберг	–8,44	7,31	24,57
Шаумбург-Липпе	–8,32	5,08	31,11
Гамбург	–8,2	5,13	24,62
Бавария	–8	6,47	24,15
Ольденбург	–7,08	4,49	30,36

Таблица 10

Выборы в рейхстаг 1928–1932 г., ноябрь: электоральная география, %

Показатель	КПГ				СДПГ				НСДАП			
Электоральные территории	1928	1930	1932 (VII)	1932 (XI)	1928	1930	1932 (VII)	1932 (XI)	1928	1930	1932 (VII)	1932 (XI)
По всей стране	10,62	13,13	14,56	16,86	29,76	24,53	21,58	20,44	2,63	18,33	37,36	33,09
Пруссия	11,84	14,61	15,68	18,12	29,00	23,21	20,79	19,57	1,87	18,46	37,04	32,85
Бавария	3,83	5,95	8,30	10,30	24,37	20,86	17,11	16,37	6,37	17,95	32,91	30,52
Саксония	13,96	15,90	17,40	19,63	36,57	32,42	28,41	27,60	2,72	18,34	41,31	36,63
Вюртемберг	7,33	9,48	11,18	14,64	23,95	20,47	17,96	15,51	1,89	9,38	30,53	26,46
Баден	7,35	9,59	11,24	14,25	22,47	17,87	13,60	13,01	2,9	19,24	36,92	34,09
Тюрингия	12,87	15,17	16,49	19,56	34,89	31,10	23,95	23,12	3,73	19,51	43,91	37,76
Гессен	8,73	11,33	10,18	13,72	32,27	28,88	26,18	23,30	1,89	18,46	43,06	40,23
Гамбург	16,76	17,99	17,68	21,89	36,83	32,05	31,65	28,63	2,56	19,24	33,71	27,18
Мекленбург-Шверин	4,94	7,72	9,31	11,59	40,93	34,88	29,74	29,28	2,28	20,11	46,00	36,94
Ольденбург	3,44	5,00	6,33	7,93	28,38	23,72	20,08	21,30	8,24	27,33	46,28	38,60
Брауншвейг	3,44	6,80	9,15	10,87	49,95	40,51	33,33	34,46	6,86	26,60	47,98	43,13
Ангальт	7,66	10,79	10,62	12,81	43,05	38,61	35,14	33,81	2,30	19,83	45,20	40,51
Бремен	9,89	11,84	13,28	16,81	42,11	33,74	34,34	31,19	1,04	11,97	30,39	20,85
Липпе	4,25	6,40	9,74	15,35	37,46	32,93	29,57	27,11	2,06	22,38	41,12	34,74
Любек	7,53	9,41	8,98	11,61	46,28	41,49	39,55	37,62	1,68	18,37	41,15	37,09
Мекленбург-Стрелиц	7,00	12,70	10,40	12,39	39,66	27,81	29,89	27,86	0,81	22,60	42,51	36,98
Вальдек	1,71	3,78	4,34	6,15	22,86	16,97	14,09	13,42	4,81	26,54	63,75	61,80
Шаумбург-Липпе	2,68	4,04	6,29	7,76	51,70	47,76	41,48	43,38	0,64	18,10	38,17	31,75

Примечание. Цветом выделено: светло-серый – приблизительно соответствует среднему уровню по стране (± 0,5%), не выделено (белый) – выше, темно-серый – ниже среднего уровня.

ЛИТЕРАТУРА

1. Шульц Э.Э. Социология нацизма: формирование основных подходов в историографии // Вестник Российского университета дружбы народов. Сер. Социология. 2014. № 2. С. 61–72.
2. Шульц Э.Э. Электоральная база нацистов на выборах 1928–1932 гг. в Германии // Вестник Российского университета дружбы народов. Сер. Политология. 2014. № 2. С 136–144.
3. Шульц Э.Э. Проблемные вопросы социальной базы НСДАП: к причинам успеха нацистов на выборах 1928–33 гг. // Вестник Российского университета дружбы народов. Сер. Социология. 2015. № 1. С. 42–53.
4. Шульц Э.Э. От Веймарской республики к Третьему рейху: Электоральная история. Германии 1920-х – начала 1930-х гг. М. : ЛЕНАНД, 2016. 272 с.
5. Falter J.W., Lindenberger T., Schumann S. Wahlen und Abstimmungen in der Weimarer Republik: Materialien zum Wahlverhalten, 1919–1933. München : Beck, 1986. 251 s.
6. Möller H. Weimar: die unvollendete Demokratie. Munchen : Deutscher Taschenbuch Verlag, 1990. 269 s.
7. Statistisches Jahrbuch für das Deutsche Reich. Herausgegeben vom Statistischen Reichsamt. Einundfünfzigster Jahrgang. 1932. Berlin : Verlag von Reimar Hobbing in Berlin SW 61, 1932. 828 s.
8. Statistisches Jahrbuch für das Deutsche Reich. Herausgegeben vom Statistischen Reichsamt. Zweiundfünfzigster Jahrgang. 1933. Berlin : Verlag von Reimar Hobbing in Berlin SW 61, 1933. 832 s.
9. Das Deutsche Reich. Reichstagswahlen 1919–1933. URL: http://www.gonschior.de/weimar/Deutschland/Uebersicht_RTW.html (access date: 19.10.2013).
10. Bayern. Reichstagswahlen 1919–1933. URL: http://www.gonschior.de/weimar/Bayern/Uebersicht_RTW.html (access date: 30.01.2018).
11. Bayern. Landtagswahlen 1919–1933. URL: http://www.gonschior.de/weimar/Bayern/Uebersicht_LTW.html (access date: 30.01.2018).
12. Baden. Reichstagswahlen 1919–1933. URL: http://www.gonschior.de/weimar/Baden/Uebersicht_RTW.html (access date: 30.01.2018).
13. Hessen. Reichstagswahlen 1919–1933. URL: http://www.gonschior.de/weimar/Hessen/Uebersicht_RTW.html (дата обращения: 30.01.2018).
14. Oldenburg. Reichstagswahlen 1919–1933. URL: http://www.gonschior.de/weimar/Oldenburg/Uebersicht_RTW.html (дата обращения: 30.01.2018).
15. Preußen. Reichstagswahlen 1919–1933. URL: http://www.gonschior.de/weimar/Preussen/Uebersicht_RTW.html (дата обращения: 30.01.2018).
16. Württemberg. Reichstagswahlen 1919–1933. URL: http://www.gonschior.de/weimar/Wuerttemberg/Uebersicht_RTW.html (дата обращения: 30.01.2018).

17. Bremen. Reichstagswahlen 1919–1933. URL: http://www.gonschior.de/weimar/Bremen/Uebersicht_RTW.html (access date: 30.01.2018).
18. Mecklenburg-Schwerin. Reichstagswahlen 1919–1933. URL: http://www.gonschior.de/weimar/Me-Schwerin/Uebersicht_RTW.html (дата обращения: 30.01.2018).
19. Mecklenburg-Strelitz. Reichstagswahlen 1919–1933. URL: http://www.gonschior.de/weimar/Me-Strelitz/Uebersicht_RTW.html (дата обращения: 30.01.2018).
20. Anhalt. Landtagswahlen 1918–1933. URL: http://www.gonschior.de/weimar/Anhalt/Uebersicht_LTW.html (access date: 30.01.2018).
21. Hamburg. Bürgerschaftswahlen 1919–1933. URL: http://www.gonschior.de/weimar/Hamburg/Uebersicht_LTW.html (дата обращения: 30.01.2018).
22. Hessen. Landtagswahlen 1919–1933. URL: http://www.gonschior.de/weimar/Hessen/Uebersicht_LTW.html (дата обращения: 30.01.2018).
23. Lübeck. Bürgerschaftswahlen 1919–1933. URL: http://www.gonschior.de/weimar/Luebeck/Uebersicht_LTW.html (дата обращения: 30.01.2018).
24. Mecklenburg-Strelitz. Landtagswahlen 1918–1933. URL: http://www.gonschior.de/weimar/Me-Strelitz/Uebersicht_LTW.html (дата обращения: 30.01.2018).
25. Mecklenburg-Schwerin. Landtagswahlen 1919–1933. URL: http://www.gonschior.de/weimar/Me-Schwerin/Uebersicht_LTW.html (дата обращения: 30.01.2018).
26. Oldenburg. Landtagswahlen 1919–1933. URL: http://www.gonschior.de/weimar/Oldenburg/Uebersicht_LTW.html (дата обращения: 30.01.2018).
27. Preußen. Landtagswahlen 1919–1933. URL: http://www.gonschior.de/weimar/Preussen/Uebersicht_LTW.html (дата обращения: 30.01.2018)
28. Schaumburg-Lippe. Landtagswahlen 1919–1933. URL: http://www.gonschior.de/weimar/Schaumburg-Lippe/Uebersicht_LTW.html (дата обращения: 30.01.2018)
29. Thüringen. Landtagswahlen 1919–1933. URL: http://www.gonschior.de/weimar/Thueringen/Uebersicht_LTW.html (дата обращения: 30.01.2018).
30. Württemberg. Landtagswahlen 1919–1933. URL: http://www.gonschior.de/weimar/Wuerttemberg/Uebersicht_LTW.html (дата обращения: 30.01.2018).
31. Striefler H. Deutsche Wahlen in Bildern und Zahlen. Düsseldorf, 1946. 65 s.
32. Записи из дневника Й. Геббельса (последние месяцы 1932 г.) // Гинцберг Л.И. Ранняя история нацизма. Борьба за власть. М. : Вече, 2004. С. 377–378.
33. О ситуации в нацистской партии осенью 1932 г. Из дневника Й. Геббельса // История Германии : учеб. пособие: в 3 т. / под общ. ред. Б. Бонвеча. Т. 3: Документы и материалы. М. : КДУ, 2008. С. 361.
34. Гинцберг Л.И. Ранняя история нацизма. Борьба за власть. М. : Вече, 2004. 384 с.
35. Кульбакин В.Д. Очерки Новейшей истории Германии. М. : Изд-во соц.-экон. лит., 1962. 672 с.
36. Руге В. Как Гитлер пришел к власти: германский фашизм и монополии : пер. с нем. М. : Мысль, 1985. 320 с.
37. Галкин А.А. Германский фашизм. 2-е изд., доп. М. : Наука, 1989. 352 с.
38. Fischer C. The Rise of the Nazis. Second Edition. Manchester University Press, 2002. 211 p.
39. Hänisch D. A Social Profile of the Saxon NSDAP Voters before 1933 // Szejnmann C-C.W. Nazism in Central Germany: The Brownshirts in 'red' Saxony. Berghahn Books, 1999. P. 219–232.
40. Falter J.W. The economics crisis of the 1930's // Politics and Political Change: A Journal of Interdisciplinary History Reader / ed by R.I. Rotberg. MIT Press, 2001. P. 99–130.
41. Bremen. Bürgerschaftswahlen 1919–1933. URL: http://www.gonschior.de/weimar/Bremen/Uebersicht_LTW.html (access date: 30.01.2018).

Статья представлена научной редакцией «История» 14 августа 2018 г.

Statistical Data of German Reichstag's Elections 1928-32 and the Behavior of the NSDAP, KPD and SPD Electorate

Vestnik Tomskogo gosudarstvennogo universiteta – Tomsk State University Journal, 2019, 445, 159–169.
DOI: DOI: 10.17223/15617793/445/24

Eduard E. Shults, Center of Political and Social Technologies (Moscow, Russian Federation). E-mail: nuap1@yandex.ru

Keywords: Weimar Republic; Reichstag elections 1928–33; elections in Weimar Republic; electoral history of Germany; arrival of Nazis to power.

The article is devoted to the analysis of statistical data of elections to the Reichstag of the Weimar Republic during 1928–32 in order to detect the basic scenarios of electoral behavior of the late Weimar Republic's main competing parties, the reasons and routes of electorate flows, the reasons and regularities of the growth and fall in the rating of NSDAP, KPG and SPD and limit opportunities of these processes – questions which make up the basis in the complex of problems about changes in social expectations of Germans and the reasons of Nazis' victory in struggle for power. The data of the German Statistical Bureau published in the annual statistical collection *Statistisches Jahrbuch für das Deutsche Reich* for 1932 and 1933 with amendments made by the recent research are analyzed. The author uses several levels of the comparative analysis of absolute figures and percentage data between the results of the parties generally on the country and on certain lands, the comparative analysis of results on lands with the average result on the country for identification of locomotive, standard electoral and problem regions. The method of scenarios allowed detecting the basic scenarios of behavior of NSDAP, KPG and SPD electorate. On the basis of these data, the author creates the electoral map according to lands (or constituencies), from the point of view of the general result, of the most successful, less successful and failure districts for each of the three parties – NSDAP, KPD and SDPG, and also determines various scenarios of the results of vote in the designated elections by 18 constituencies. The analysis gives evident results on the distribution of votes between the main parties of the late Weimar Republic, the flow of voters between the parties, the dynamics of the growth and fall of electoral results, the electoral core and potential of these parties. The author comes to conclusions about the regularity of falls in the rating of SDPG, the limit of the electoral growth of KPD and the inaccuracy of the opinion that in November, 1932, NSDAP reached the limit of opportunities in electorate acquisition. The revealed scenarios of vote on districts show the relationship of the parties in terms of electoral behavior and give grounds for conclusions about the flow of electorate between the parties. Various data show that the growth of the electorate of NSDAP was also at the expense of the voters of SPD, not only of right-wing parties (contrary to the most widespread point of view). In the context of fighting for votes, NSDAP, SPD and KPG could co-exist safely in the same territories and drag votes of the central and right-wing parties, but such constituencies were limited to Thuringia, and Hamburg and Saxony on one occasion. The conclusions and the provided statistical data allow to understand the growth of voters' support of NSDAP and CPG, the relationship of these parties from point of view of fight for electorate, to make the behavior of this electorate clear and to form the basis for research on the reasons of support of the Nazi in the German society.

REFERENCES

1. Shul'ts, E.E. (2014) Sociology of Nazism: the basic approaches of the historiography. *Vestnik Rossiyskogo universiteta druzhby narodov. Ser. Sotsiologiya – RUDN Journal of Sociology*. 2. pp. 61–72. (In Russian).
2.Shul'ts, E.E. (2014) Electoral basis of Nazis in 1928–1932 elections in Germany. *Vestnik Rossiyskogo Universiteta Druzhby Narodov. Ser. Politologiya – RUDN Journal of Political Science*. 2. pp. 136–144. (In Russian).
3. Shul'ts, E.E. (2015) The social base of NSDAP: reasons for Nazis success in 1928–1933 elections. *Vestnik Rossiyskogo Universiteta Druzhby Narodov. Seriya Sotsiologiya – RUDN Journal of Sociology*. 1. pp. 42–53. (In Russian).
4. Shul'ts, E.E. (2016) *Ot Veymarskoy respubliki k Tret'emu reykhu: Elektoral'naya istoriya Germanii 1920-kh – nachala 1930-kh gg.* [From the Weimar Republic to the Third Reich: The electoral history of Germany in the 1920s and early 1930s]. Moscow: LENAND.
5. Falter, J.W., Lindenberger, T. & Schumann, S. (1986) *Wahlen und Abstimmungen in der Weimarer Republik: Materialien zum Wahlverhalten, 1919–1933*. München: Beck.
6. Möller, H. (1990) *Weimar: die unvollendete Demokratie*. Munchen: Deutscher Taschenbuch Verlag.
7. Statistischen Reichsamt. (1932) *Statistisches Jahrbuch für das Deutsche Reich. Herausgegeben vom Statistischen Reichsamt. Einundfünfzigster Jahrgang. 1932*. Berlin: Verlag von Reimar Hobbing in Berlin SW 61.
8. Statistisches Reichsamt. (1933) *Statistisches Jahrbuch für das Deutsche Reich. Herausgegeben vom Statistischen Reichsamt. Zweiundfünfzigster Jahrgang. 1933*. Berlin: Verlag von Reimar Hobbing in Berlin SW 61.
9. Gonschior.de. (n.d.) *Das Deutsche Reich. Reichstagswahlen 1919–1933*. [Online] Available from: http://www.gonschior.de/weimar/Deutschland/Uebersicht_RTW.html. (Accessed: 19.10.2013).
10. Gonschior.de. (n.d.) *Bayern. Reichstagswahlen 1919–1933*. [Online] Available from: http://www.gonschior.de/weimar/Bayern/Uebersicht_RTW.html. (Accessed: 30.01.2018).
11. Gonschior.de. (n.d.) *Bayern. Landtagswahlen 1919–1933*. [Online] Available from: http://www.gonschior.de/weimar/Bayern/Uebersicht_LTW.html. (Accessed: 30.01.2018).
12. Gonschior.de. (n.d.) *Baden. Reichstagswahlen 1919–1933*. [Online] Available from: http://www.gonschior.de/weimar/Baden/Uebersicht_RTW.html. (Accessed: 30.01.2018).
13. Gonschior.de. (n.d.) *Hessen. Reichstagswahlen 1919–1933*. [Online] Available from: http://www.gonschior.de/weimar/Hessen/Uebersicht_RTW.html. (Accessed: 30.01.2018).
14. Gonschior.de. (n.d.) *Oldenburg. Reichstagswahlen 1919–1933*. [Online] Available from: http://www.gonschior.de/weimar/Oldenburg/Uebersicht_RTW.html. (Accessed: 30.01.2018).
15. Gonschior.de. (n.d.) *Preußen. Reichstagswahlen 1919–1933*. [Online] Available from: http://www.gonschior.de/weimar/Preussen/Uebersicht_RTW.html. (Accessed: 30.01.2018).
16. Gonschior.de. (n.d.) *Württemberg. Reichstagswahlen 1919–1933*. [Online] Available from: http://www.gonschior.de/weimar/Wuerttemberg/Uebersicht_RTW.html. (Accessed: 30.01.2018).
17. Gonschior.de. (n.d.) *Bremen. Reichstagswahlen 1919–1933*. [Online] Available from: http://www.gonschior.de/weimar/Bremen/Uebersicht_RTW.html. (Accessed: 30.01.2018).
18. Gonschior.de. (n.d.) *Mecklenburg-Schwerin. Reichstagswahlen 1919–1933*. [Online] Available from: http://www.gonschior.de/weimar/Me-Schwerin/Uebersicht_RTW.html. (Accessed: 30.01.2018).
19. Gonschior.de. (n.d.) *Mecklenburg-Strelitz. Reichstagswahlen 1919–1933*. [Online] Available from: http://www.gonschior.de/weimar/Me-Strelitz/Uebersicht_RTW.html. (Accessed: 30.01.2018).
20. Gonschior.de. (n.d.) *Anhalt. Landtagswahlen 1918–1933*. [Online] Available from: http://www.gonschior.de/weimar/Anhalt/Uebersicht_LTW.html. (Accessed: 30.01.2018).
21. Gonschior.de. (n.d.) *Hamburg. Bürgerschaftswahlen 1919–1933*. [Online] Available from: http://www.gonschior.de/weimar/Hamburg/ Uebersicht_LTW.html. (Accessed: 30.01.2018).
22. Gonschior.de. (n.d.) *Hessen. Landtagswahlen 1919–1933*. [Online] Available from: http://www.gonschior.de/weimar/Hessen/Uebersicht_LTW.html. (Accessed: 30.01.2018).
23. Gonschior.de. (n.d.) *Lübeck. Bürgerschaftswahlen 1919–1933*. [Online] Available from: http://www.gonschior.de/weimar/Luebeck/Uebersicht_LTW.html. (Accessed: 30.01.2018).
24. Gonschior.de. (n.d.) *Mecklenburg-Strelitz. Landtagswahlen 1918–1933*. [Online] Available from: http://www.gonschior.de/weimar/Me-Strelitz/Uebersicht_LTW.html. (Accessed: 30.01.2018).
25. Gonschior.de. (n.d.) *Mecklenburg-Schwerin. Landtagswahlen 1919–1933*. [Online] Available from: http://www.gonschior.de/weimar/Me-Schwerin/Uebersicht_LTW.html. (Accessed: 30.01.2018).
26. Gonschior.de. (n.d.) *Oldenburg. Landtagswahlen 1919–1933*. [Online] Available from: http://www.gonschior.de/weimar/Oldenburg/Uebersicht_LTW.html. (Accessed: 30.01.2018).
27. Gonschior.de. (n.d.) *Preußen. Landtagswahlen 1919–1933*. [Online] Available from: http://www.gonschior.de/weimar/Preussen/Uebersicht_LTW.html. (Accessed: 30.01.2018)
28. Gonschior.de. (n.d.) *Schaumburg-Lippe. Landtagswahlen 1919–1933*. [Online] Available from: http://www.gonschior.de/weimar/Schaumburg-Lippe/Uebersicht_LTW.html. (Accessed: 30.01.2018)
29. Gonschior.de. (n.d.) *Thüringen. Landtagswahlen 1919–1933*. [Online] Available from: http://www.gonschior.de/weimar/Thueringen/Uebersicht_LTW.html. (Accessed: 30.01.2018).
30. Gonschior.de. (n.d.) *Württemberg. Landtagswahlen 1919–1933*. [Online] Available from: http://www.gonschior.de/weimar/Wuerttemberg/Uebersicht_LTW.html. (Accessed: 30.01.2018).
31. Striefler, H. (1946) *Deutsche Wahlen in Bildern und Zahle*n. Düsseldorf: Wende-Verlag W. Hagemann.
32. Gintsberg, L.I. (2004) Zapisi iz dnevnika Y. Gebbel'sa (poslednie mesyatsy 1932 g.) [Entries from the diary of J. Goebbels (last months of 1932)]. In: *Rannyaya istoriya natsizma. Bor'ba za vlast'* [An early history of Nazism. Struggle for power]. Moscow: Veche. pp. 377–378.
33. Bonvecha, B. (ed.) (2008) *Istoriya Germanii* [History of Germany]. In 3 vols. Vol. 3. Moscow: KDU.
34. Gintsberg, L.I. (2004) *Rannyaya istoriya natsizma. Bor'ba za vlast'* [An early history of Nazism. Struggle for power]. Moscow: Veche.
35. Kul'bakin, V.D. (1962) *Ocherki Noveyshey istorii Germanii* [Essays on the Recent History of Germany]. Moscow: Izd-vo sots.-ekon. lit.
36. Ruge, V. (1985) *Kak Gitler prishel k vlasti: germanskiy fashizm i monopolii* [How Hitler came to power: German fascism and monopolies]. TFG by G. Rudoy. Moscow: Mysl'.
37. Galkin, A.A. (1989) *Germanskiy fashizm* [German fascism]. 2nd ed. Moscow: Nauka.
38. Fischer, C. (2002) *The Rise of the Nazis*. 2nd ed. Manchester University Press.
39. Hänisch, D. (1999) A Social Profile of the Saxon NSDAP Voters before 1933. In: Szejnmann, C-C.W. *Nazism in Central Germany: The Brownshirts in 'red' Saxony*. Berghahn Books.
40. Falter, J.W. (2001) The economics crisis of the 1930s. In: Rotberg, R.I. (ed.) *Politics and Political Change: A Journal of Interdisciplinary History Reader*. MIT Press. pp. 99–130.
41. Gonschior.de. (n.d.) *Bremen. Bürgerschaftswahlen 1919–1933*. [Online] Available from: http://www.gonschior.de/weimar/Bremen/Uebersicht_LTW.html. (Accessed: 30.01.2018).

Received: 14 August 2018

Вестник Томского государственного университета. 2019. № 445. С. 170–177. DOI: 10.17223/15617793/445/25

ПЕДАГОГИКА

УДК 796.034.2:378.147

Б.Б. Гомбоев, Н.В. Сурикова, А.М. Вышедко

ОСОБЕННОСТИ РАСПРЕДЕЛЕНИЯ СТУДЕНТОВ ПО СПЕЦИАЛИЗАЦИЯМ ДИСЦИПЛИНЫ «ПРИКЛАДНАЯ ФИЗИЧЕСКАЯ КУЛЬТУРА» НА ПРИМЕРЕ СИБИРСКОГО ФЕДЕРАЛЬНОГО УНИВЕРСИТЕТА

Рассмотрены спортивно-видовые предпочтения студентов первого курса Сибирского федерального университета. Сделана попытка анализа взаимосвязи двигательного опыта, приобретенного в период обучения в школе, с выбором спортивной специализации по дисциплине «Прикладная физическая культура» в университете. При проведении исследования учитывался гендерный подход спортивно-видовых предпочтений студентов.

Ключевые слова: прикладная физическая культура; физическое воспитание; спортивно-видовой подход; студенты; физкультурно-спортивный интерес.

Актуальность. Одной из важнейших задач физического воспитания студентов в вузе является формирование мотивационно-ценностного отношения к физической культуре, установки на здоровый стиль жизни, физическое самосовершенствование и самовоспитание, потребности в регулярных занятиях физическими упражнениями и спортом. Для решения поставленной задачи в системе высшего образования все чаще используется спортивно-видовой подход к организации учебного процесса по дисциплине «Физическая культура» [1. С. 3950; 2. С. 4; 3. С. 143; 4. С. 88].

Суть спортивно-видового подхода заключается, прежде всего, в том, что задачи физического воспитания студентов решаются с помощью средств избранного им вида спорта или системы физических упражнений. По мнению большинства специалистов, такой педагогически подход к физическому воспитанию студенческой молодежи является наиболее прогрессивным, так как полностью удовлетворяет физкультурные интересы и личностные потребности молодежи в процессе освоения ими ценностей физической культуры [1. С. 3950; 2. С. 4; 3. С. 143; 4. С. 88; 5. С. 461; 6; 7. С. 186; 8. С. 260]. Однако невозможно удовлетворить все пожелания студентов, так как на предлагаемый выбор вузом специализаций неизбежно влияют материально-техническая база и наличие квалифицированных кадров [2. С. 4; 8. С. 261].

В практике физического воспитания студентов в последние годы наряду с традиционными, проверенными средствами физической культуры (спортивные и подвижные игры, легкая атлетика и т.д.) широко используются новые средства физической культуры (элементы восточных единоборств, шейпинг и т.д.), которые раньше не применялись. Анализ диссертационных работ свидетельствует о расширении числа средств, используемых в физическом воспитании студентов вуза [9. С. 114; 10. С. 119].

Методы исследования: анализ научно-методической литературы; анкетирование студентов первого года обучения Сибирского федерального университета; анализ учебно-отчетной документации; методы математической обработки данных.

Цель исследования – выявление направленности физкультурно-спортивных интересов обучающихся в высшем учебном заведении для эффективной организации учебного процесса по дисциплине «Прикладная физическая культура».

Организация исследования. В исследовании приняли участие 302 студента первого года обучения (95 юношей и 207 девушек): Институт фундаментальной биологии и биотехнологии – 131 человек, Институт экологии и географии – 115, химическое отделение Института цветных металлов и материаловедения – 56 человек.

На первом этапе был проведен опрос. Представленные анкеты заполнялись студентами до начала учебного процесса по дисциплине «Прикладная физическая культура».

На втором этапе анализировалась учебно-отчетная документация по распределению студентов в рамках физкультурно-спортивных специализаций представленных в университете.

Третий этап был посвящен сравнению результатов анкетирования по спортивно-видовым предпочтениям студентов в период обучения в школе и возможностей удовлетворения этих предпочтений в Сибирском федеральном университете исходя из материально-технической базы, регионально-территориальных, социокультурных особенностей и возможностей кадрового потенциала.

Основные результаты исследования. В настоящее время на базе Федерального государственного автономного образовательного учреждения высшего образования «Сибирский федеральный университет» реализуется спортивно-видовой подход организации обучения студентов по дисциплине «Прикладная физическая культура» с учетом материально-технической базы, регионально-территориальных, социокультурных особенностей и возможностей кадрового потенциала по следующим физкультурно-спортивным специализациям: «Баскетбол», «Волейбол», «Бокс», «Настольный теннис», «Атлетизм (юноши и девушки)», «Аэробика» (девушки), «Футбол», «Регби», «Скалолазание», «Спортивный туризм», «Плавание», «Спортивное ориентирование», «Силовая подготовка», «Гольф», «Спортивные единоборства», «Общая физическая подготовка» (для студентов, не избравших другую специализацию), «Специальное учебное отделение» (для студентов специально-

медицинской группы, имеющих противопоказание к высоким физическим нагрузкам).

В результате опроса выяснилось, что в период обучения в школе почти половина (45%) юношей занимались спортом во внеурочное время. При этом их физкультурно-спортивные интересы не ограничивались одним видом двигательной активности, так 9% респондентов специализировались в двух-трех спортивных дисциплинах. Результаты опроса девушек показали, что во время обучения в школе половина (48%) респондентов занимались спортом, из них 9% занимались двумя видами спорта (рис. 1).

Рис. 1. Соотношения юношей и девушек, занимающихся и не занимающихся спортом в школьные годы

Физкультурно-спортивные интересы юношей распределились на 17 видов спортивных дисциплин. Наиболее популярным видом двигательной активности среди школьников был такой вид спорта, как волейбол (30,2%). На втором месте по популярности среди юношей были баскетбол (13,9%) и плавание (13,9%). По 9,3% юношей совмещали школьные занятия с занятием борьбой самбо, футболом и легкой атлетикой, по 6,9% – тяжелой атлетикой, борьбой дзюдо и настольным теннисом. По 4,65% юношей занимались вольной борьбой и спортивной гимнастикой. Наименьшей популярностью (по 2,3%) у юношей пользовались такие виды спорта, как пауэрлифтинг, рукопашный бой, спортивный туризм, спортивное ориентирование, лыжные гонки и скалолазание (рис. 2).

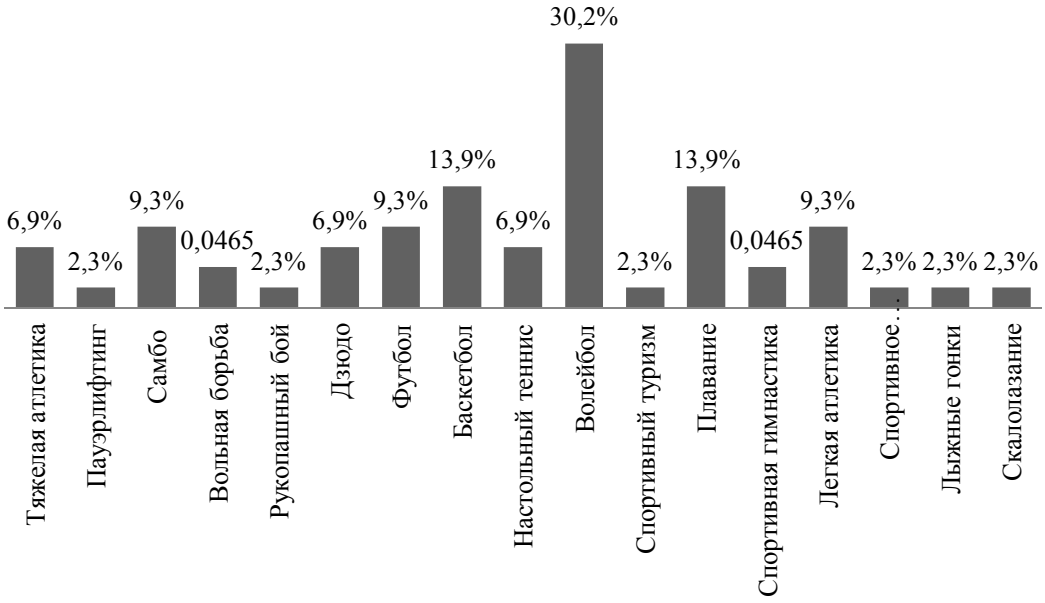

Рис. 2. Физкультурно-спортивные интересы студентов 1-го курса до поступления в университет (юноши)

По сравнению с юношами, физкультурно-спортивные интересы девушек были более разнообразны. Сферой их интересов были 22 вида спорта. Наиболее популярным видом спорта у девушек, как и у юношей, был волейбол (40%). Баскетболом занимались 14% опрошенных девушек, проявлявших интерес к занятиям спортом в школьные годы. Занятие плаванием с обучением в школе совмещали 13% респондентов. Легкой атлетикой занимались 10% опрошенных девушек, спортивным туризмом – 7%. По 6% школьниц занимались настольным теннисом и фитнес-аэробикой, 3% девушек – лыжными

гонками. По 2% респондентов занимались скалолазанием, художественной гимнастикой, вольной борьбой, спортивными танцами и горными лыжами. Наименьшей популярностью (по 1%) у девушек пользовались такие виды спорта, как пневматическая стрельба, футбол, хоккей, спортивное ориентирование, конный спорт, пауэрлифтинг, бокс, тхэквандо и борьба самбо (рис. 3).

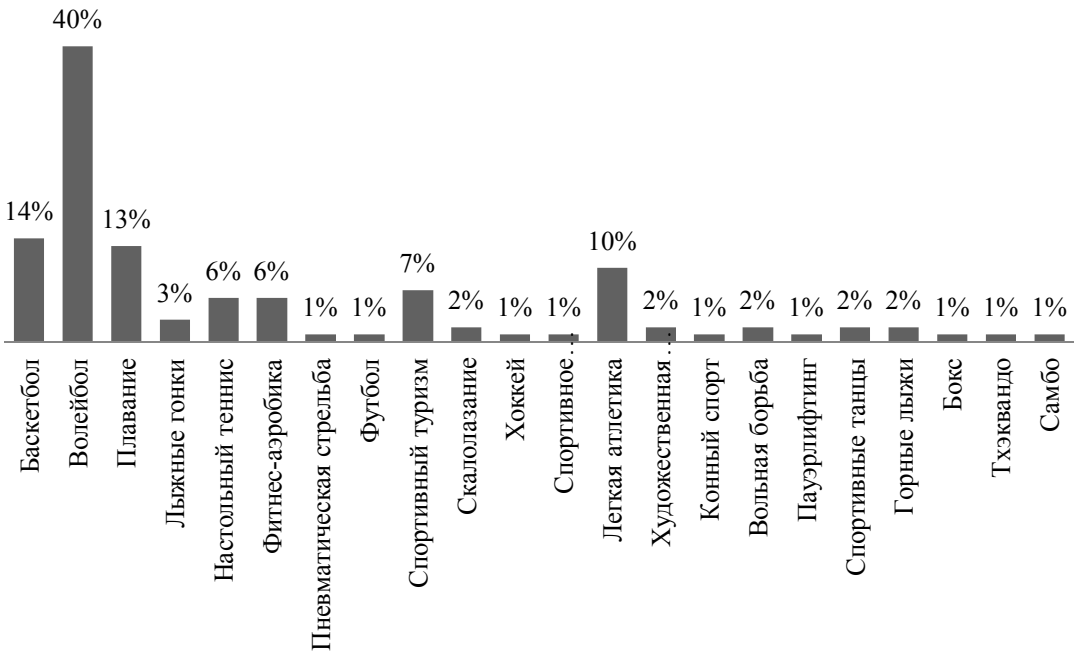

Рис. 3. Физкультурно-спортивные интересы студентов 1-го курса до поступления в университет (девушки)

Далее нами был проведен анализ распределения студентов по физкультурно-спортивным специализациям, на основании которых реализуется обучение студентов по дисциплине «Прикладная физическая культура» в ФГАОУ ВО «Сибирский федеральный университет». Поскольку первым этапом распределения вновь поступивших в университет студентов является обязательное медицинское обследование, проводимое в начале учебного года, особый интерес вызывает количество студентов, имеющих различные отклонения в состоянии здоровья, характеризующиеся противопоказаниями к высоким физическим нагрузкам, которые должны строго учитываться в процессе физического воспитания студентов. Так, в результате медицинского обследования 17,9% юношей по различным показаниям были направлены на обучение в «Специальное учебное отделение» (СУО). Остальным студентам, которые в результате медицинского контроля были распределены в основное и подготовительное учебное отделение, предстояло выбрать одну из семнадцати предлагаемых университетом физкультурно-спортивных специализаций для прохождения обязательного курса физического воспитания (рис. 4).

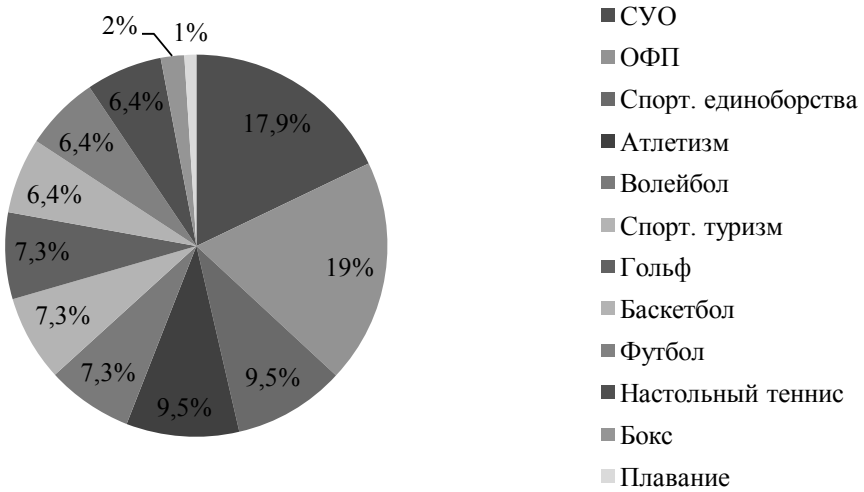

Рис. 4. Распределение студентов 1-го курса по физкультурно-спортивным специализациям (юноши)

Как видно из рис. 4, наибольшее количество юношей (19%) как основное направление занятий по дисциплине «Прикладная физическая культура» выбрали специализацию «Общая физическая подготовка» (ОФП). По 9,5% юношей выбрали занятия на специализациях «Спортивные единоборства» и «Атлетизм». По 7,3% студентов – специализации «Волейбол», «Спортивный туризм» и «Гольф». Специализациям «Баскетбол», «Футбол» и «Настольный теннис» отдали предпочтение по 6,4% первокурсника. Специализацию «Бокс» выбрали 2% обучающихся, а специализацию «Плавание» – 1%.

В результате медицинского обследования девушек, у 19,8% студенток первого курса были выявлены различные медицинские противопоказания. Эти студентки вошли в состав учебных групп специализации «Специальное учебное отделение». Большинство же студенток (37,7%), успешно пришедших медицинский контроль в начале учебного года, в качестве занятий по дисциплине «Прикладная физическая культура» выбрали специализацию «Общая физическая подготовка». Значительно меньшее количество девушек (9,2%) для прохождения обязательного курса физического воспитания предпочли специализацию «Волейбол». Специализацию «Атлетизм» решили осваивать 6,8% первокурсниц, специализацию «Аэробика» – 5,8%. Занятия на специализации «Спортивные единоборства» стали интересными для 5,3% девушек, 4,3% первокурсниц предпочли занятия на специализации «Спортивный туризм». Специализацию «Баскетбол» выбрали 3,9% студенток, «Гольф» – 2,4%, «Настольный теннис» – 1,9%, «Плавание» – 1,4%, «Бокс» – 1%, «Скалолазание» – 0,5% (рис. 5).

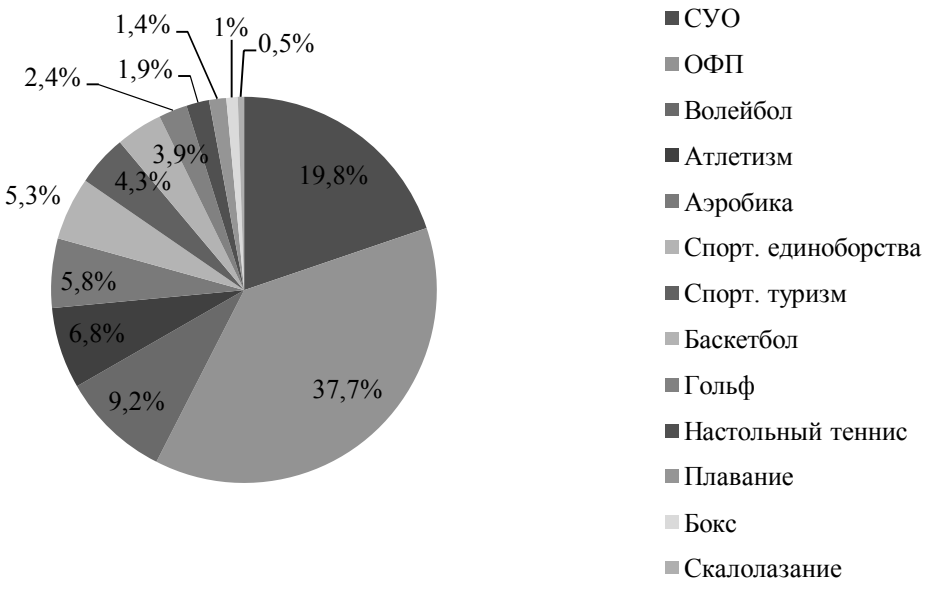

Рис. 5. Распределение студентов 1-го курса по физкультурно-спортивным специализациям (девушки)

Для оценки предпочтений студентов при выборе физкультурно-спортивных специализаций учитывались следующие показатели: общее количество студентов, выбравших данную специализацию; количество студентов, занимающихся различными видами спорта в школьные годы, от общего количества студентов, выбравших данную специализацию; количество студентов, не занимающихся спортом в школьные годы, от общего количества студентов, выбравших данную специализацию; количество студентов, занимающихся выбранным видом спорта в школьные годы, от общего количества студентов, выбравших данную специализацию.

В целях объективности представления информации общее количество студентов, выбравших физкультурно-спортивные специализации, были взяты за 100%. Наибольший интерес представляли показатели по распределению студентов, сформированные в каждой специализации (рис. 6, 7).

Как видно из рис. 6 и 7, очевидным является тот факт, что большинство юношей (88%) и девушек (78%), составляющих учебные группы специализации «Специальное учебное отделение», до поступления в университет спортом не занимались. Напомним, что указанную выше специализацию по физической культуре посещают студенты, имеющие отклонения в состоянии здоровья, выявленные в школьные годы и частично или полностью освобожденные от физической нагрузки. При этом некоторые респонденты (12% юношей и 22% девушек) во время обучения в школе занимались спортом, но не смогли продолжить занятия в соответствующих специализациях по медицинским показаниям.

Как показали результаты опроса, большинство студентов (61% юношей и 78% девушек), из числа выбравших специализацию «Общая физическая подготовка», в школьные годы не имели опыта занятий спортом. На наш взгляд, востребованность специали-

зации «Общая физическая подготовка» у данного контингента студентов обусловлена тем, что набор учебных групп осуществляется без предварительного тестирования технической и физической подготовленности студентов, а в ходе занятий применяются наиболее доступные, не требующие от занимающихся высоких двигательных умений и навыков средства физического воспитания (общеразвивающие упражнения, бег, подвижные игры и т.п.). Тем не менее 39% юношей и 42% девушек, выбравших данную специализацию, во время обучения в школе посещали спортивные секции, но при поступлении в университет либо уровень их спортивной подготовленности оказался недостаточным для занятий избранным видом спорта, либо указанная специализация по виду спорта не представлена в университете.

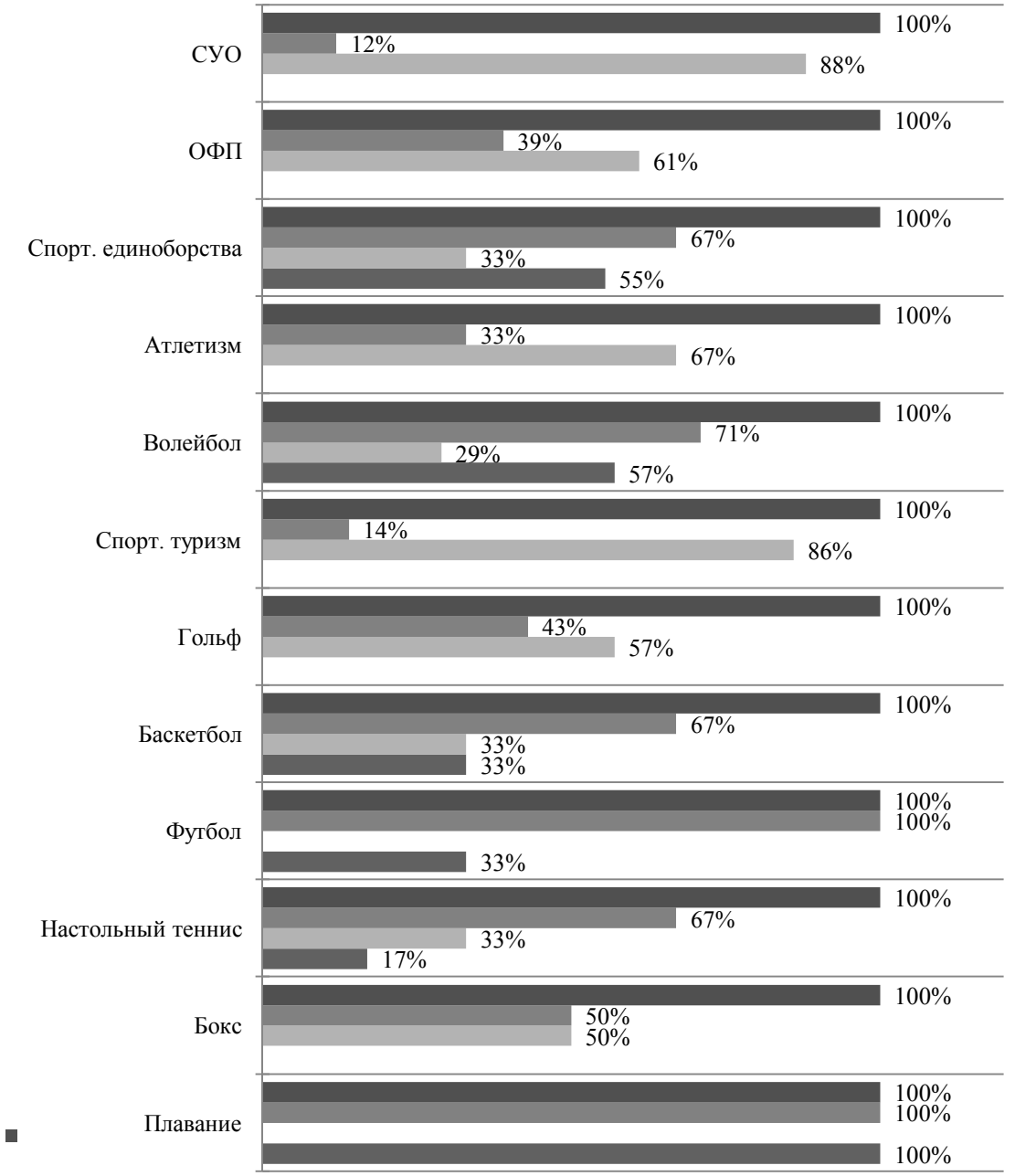

Рис. 6. Распределение студентов внутри специализаций в зависимости от видов физкультурно-спортивной деятельности (юноши)

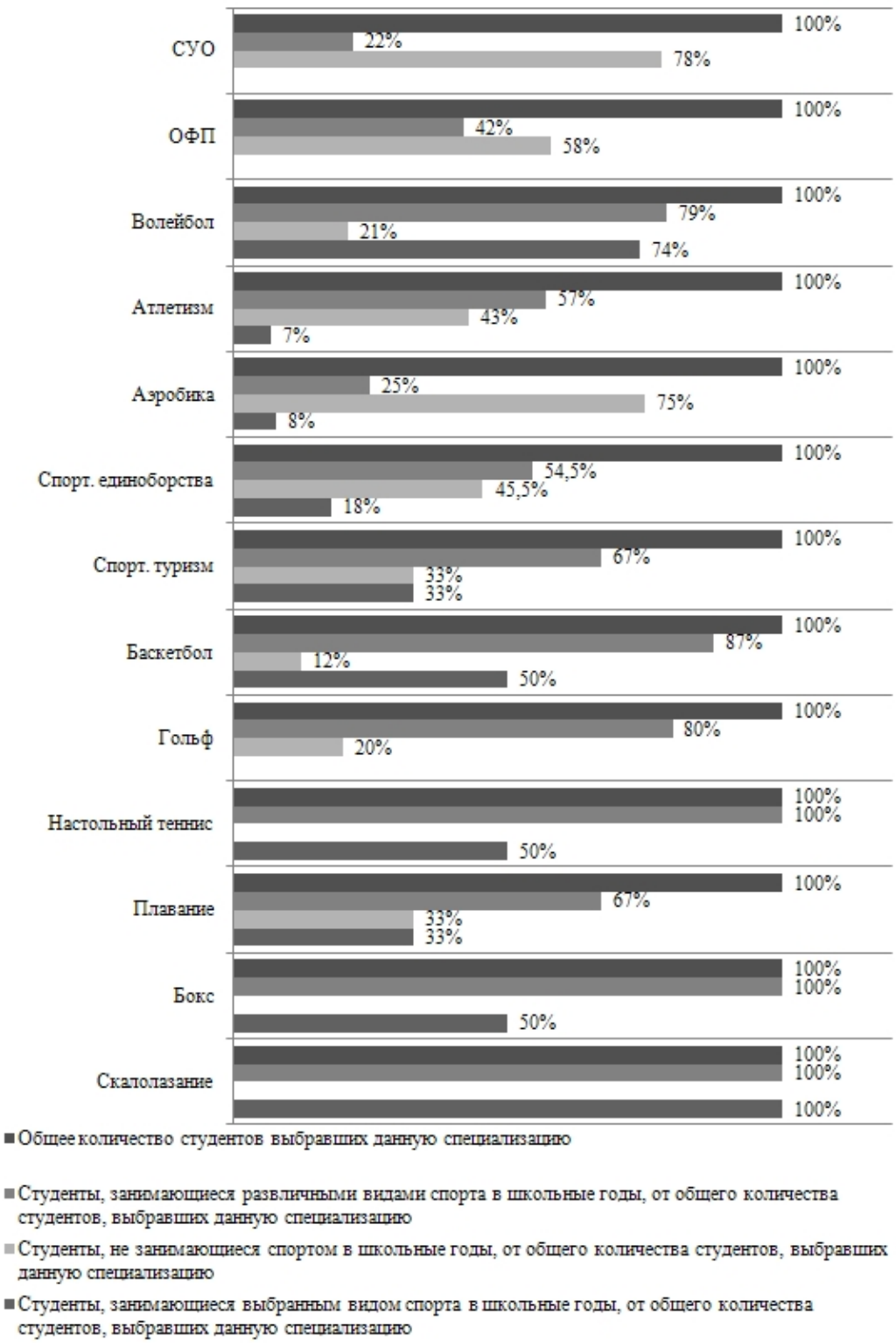

Рис. 7. Распределение студентов внутри специализаций в зависимости от видов физкультурно-спортивной деятельности (девушки)

Занятия на других физкультурно-спортивных специализациях требуют от занимающихся специальных для данного вида спорта умений и навыков, а также достаточного уровня физической подготовленности. Формирование учебных групп для занятий, представленными в университете видами спорта, осуществляется по строго установленному кафедрой физической культуры плану набора. Удовлетворить свою спортивную потребность студенты смогли в следующих специализациях: у юношей – спортивные единоборства, волейбол, баскетбол, плавание, настольный теннис, футбол; у девушек – спортивные единоборства, волейбол, баскетбол, плавание, настольный теннис, атлетизм, аэробика, спортивный туризм, бокс, скалолазание.

Так, на специализации «Спортивные единоборства» больше половины студентов (67% юношей и 54,5% девушек) в период обучения в школе систематически занимались спортом. При этом 55% юношей и 18% девушек занимались именно теми видами спорта, средства которых широко применяются в организации учебного процесса на данной специализации (дзюдо, самбо, вольная и греко-римская борьба).

Волейбол был самым популярным видом спорта в школьные годы как среди юношей, так и среди девушек. Учебные группы специализации «Волейбол» в большей степени состоят из числа студентов, ранее занимавшихся спортом (71% юношей и 79% девушек), при этом больше половины юношей (57%) и большинство девушек (74%), занимающихся на данной специализации, имели опыт занятий именно этим видом спортивной деятельности.

Соотношение студентов, прошедших отбор на специализации и ранее занимавшихся видами спорта «Баскетбол», «Плавание» и «Настольный теннис», представлено на рис. 6 и 7.

Некоторые специализации комплектовали группы из студентов, ранее не занимавшихся спортом, но успешно освоивших школьную программу по физической культуре, среди которых: у юношей – спортивные единоборства, атлетизм, волейбол, спортивный туризм, гольф, баскетбол, настольный теннис, бокс; у девушек – волейбол, атлетизм, аэробика, спортивные единоборства, спортивный туризм, баскетбол, гольф, плавание.

При выполнении требований отбора на физкультурно-спортивную специализацию наиболее низкий уровень конкуренции среди юношей оказался по виду спорта «Спортивный туризм» – 86% и «Атлетизм» – 67%, что объясняется технической простотой контрольных упражнений: подтягивание на перекладине; сгибание–разгибание рук в упоре лежа; поднимание ног к перекладине из положения вис. В специализациях «Гольф» и «Бокс» критерии отбора усложнены оценкой выполнения кандидатом базовых технических действий, вследствие чего прохождение конкурса составило 57 и 50% соответственно. На специализациях «Спортивные единоборства», «Баскетбол», «Настольный теннис» и «Волейбол» наблюдается наиболее низкий численный состав студентов, ранее не занимавшихся спортом, что обусловлено требованиями к антропометрическим показателям телосложения (например, при прочих равных условиях, преимущество при отборе на специализацию «Баскетбол» имеют студенты высокого роста) или уровнем владения специальными техническими навыками в избранном виде спорта.

Учитывая вышеизложенное, можно сделать следующие выводы:

1. Выявлено, что основой физкультурно-спортивных интересов юношей являются следующие виды спортивной деятельности: спортивные игры (волейбол, баскетбол, футбол), спортивные единоборства (самбо, дзюдо, спортивная борьба), плавание и легкая атлетика. У девушек – спортивные игры (волейбол, баскетбол), плавание и легкая атлетика.

2. Установлено, что наиболее популярными специализациями в рамках дисциплины «Прикладная физическая культура» у юношей являются спортивные единоборства, атлетизм, спортивные игры: волейбол, гольф, баскетбол, футбол, настольный теннис. У девушек – волейбол, атлетизм, аэробика, спортивные единоборства и спортивный туризм

3. Определено, что современный спортивно-видовой подход удовлетворяет потребности (более 50%) по следующим видам спортивной деятельности: у юношей – плавание, спортивные единоборства, волейбол; у девушек – волейбол, баскетбол, настольный теннис, бокс и скалолазание. Поэтому для эффективной организации учебного процесса по дисциплине «Прикладная физическая культура» рекомендуется расширить материально-техническую базу, обеспечивающую проведение учебных занятий в рамках физкультурно-спортивных специализаций.

4. Выявлено, что некоторые виды спортивной деятельности, которыми студенты занимались в школьные годы и указали их в качестве физкультурно-спортивных предпочтений во время обучения в университете (например, тхэквандо, самбо, рукопашный бой и т.п., которые обобщены в специализации «Спортивные единоборства»; лыжные гонки, легкая атлетика и т.п. – специализация «Общая физическая подготовка»), не целесообразно выделять как самостоятельную специализацию. Поскольку данные виды спортивной деятельности имеют низкую востребованность, возникнут сложности с комплектованием учебных групп.

5. Анализ данных, полученных в ходе исследования, показал, что спортивно-видовой подход к организации учебного процесса, используемый в Сибирском федеральном университете, полно отражает современные потребности студентов и может быть рекомендован в качестве эталонного примера для других учебных заведений. В перспективе при планировании учебной деятельности студентов по физической культуре, реализуя спортивно-видовой подход, необходимо учитывать виды спорта, которые популярны у школьников, и преимущественно формировать наиболее приоритетные специализации.

ЛИТЕРАТУРА

1. Горбань И.Г., Гребенникова В.А. Физическое воспитание в вузе на основе спортивно ориентированного подхода // Университетский комплекс как региональный центр образования, науки и культуры : материалы Всерос. науч.-метод. конф. Оренбург : Оренбург. гос. ун-т, 2014. С. 3950–3954.
2. Дорошенко С.А., Муллер А.Б. Особенности организации учебного процесса на кафедре физической культуры КГТУ // Физическая культура в системе высшего образования : тез. докл. Красноярск : Краснояр. гос. ун-т, 1998. С. 4–5.
3. Мудриевская Е.В., Ковальчук О.Г. Анализ физкультурно-спортивных интересов студентов первого курса высшего учебного заведения // ОНВ. 2010. № 4 (89). С. 143–146.
4. Осипов А.Ю., Данькова М.Ю., Тарасенко А.П., Шнарки С.М. Спортивно-ориентированный подход к физическому воспитанию студенческой молодежи в вузах Красноярского края (на примере спортивных специализаций «волейбол» и «футбол») // Вестник Красноярского государственного педагогического университета им. В.П. Астафьева. 2014. № 3 (29). С. 88–91.

5. Борисов В.В., Олейник О.Н., Тимошенко В.В. Мотивационное обеспечение учебно-воспитательного процесса с использованием технологии спортивно-ориентированного физического воспитания в вузе // Молодой ученый. 2014. № 17. С. 459–461.
6. Казаковцева Т.С., Михайлов С.Л. Физическое воспитание студентов в гуманитарном вузе на основе волейбола // Современные проблемы науки и образования. 2015. № 4. URL: https://science-education.ru/ru/article/view?id=20765.
7. Кошбахтиев И.А., Исмагилов Д.К. Интеграция спорта в систему физического воспитания студентов в процессе спортивно-ориентированного подхода // Молодой ученый. 2015. № 20. С. 184–186.
8. Наумова Н.Л. Спортивно-ориентированный подход к физическому воспитанию студенческой молодёжи (из опыта работы в ГБПОУ ИО «Иркутский колледж автомобильного транспорта и дорожного строительства») // Crede Experto: транспорт, общество, образование, язык. 2016. № 1. С. 256–265.
9. Коляго П.В. Совершенствование состава средств академических занятий по физической культуре в вузе // Вестник КРУ МВД России. 2014. № 1 (23). С. 114–116.
10. Федякина Л.К., Васильковская Ю.А., Авсарагов Г.Р. Анализ исследований по совершенствованию процесса физического воспитания студентов вузов // Физическое воспитание студентов. 2010. № 2. С. 119–123.

Статья представлена научной редакцией «Педагогика» 31 марта 2018 г.

Students' Distribution by Specializations in the Course of Applied Physical Education at Siberian Federal University

Vestnik Tomskogo gosudarstvennogo universiteta – Tomsk State University Journal, 2019, 445, 170–177.
DOI: 10.17223/15617793/445/25

Bulat B. Gomboev, Siberian Federal University (Krasnoyarsk, Russian Federation). E-mail: bulat_gomboev@mail.ru
Nadezhda V. Surikova, Siberian Federal University (Krasnoyarsk, Russian Federation). E-mail: poleva@kspu.ru
Alexandra M. Vyshedko, Siberian Federal University (Krasnoyarsk, Russian Federation). E-mail: sever_sasha@list.ru

Keywords: physical culture; applied physical education; sport-specific approach; students; interest in physical culture and sports.

The article describes the experience of the implementation of a sport-specific approach to the organization of classes in the course Applied Physical Education in the Siberian Federal University (SibFU). The following methods of research were used: analysis of scientific and methodological literature; surveying; analysis of educational and reporting documentation; methods of mathematical data processing. 302 first-year students of the SibFU took part in the research. The study included 3 stages: at the first stage, tthe first-year students were surveyed before the course began, and primary preferences in the chosen types of physical education and sports activities were identified. At the second stage, the educational and reporting documentation on the distribution of the students into sports specializations was analyzed. At the third stage, the results of the survey on the sport-specific preferences of the students and the possibilities of satisfying these preferences in the SibFU were compared. The research revealed that male students were interested in sports games, martial arts, swimming and track and field athletics. Female students mostly chose sports games, swimming and track and field athletics. The most popular specializations of the Applied Physical Culture discipline among young men are martial arts, bodybuilding, sports games: volleyball, golf, basketball, football, table tennis. Young women prefer volleyball, bodybuilding, aerobics, martial arts and sports tourism. The modern sport-specific approach satisfies the needs (more than 50%) in the following types of sports activities: swimming, martial arts and volleyball for young men; volleyball, basketball, table tennis, boxing and rock climbing for young women. Some types of sports activities that students did during school years and indicated them as physical and sports preferences (for example, taekwondo, sambo, hand-to-hand combat, skiing, track and field athletics, etc.) are not singled out as independent specializations, because these types of sports activities are not popular. The sport-specific approach to the organization of the educational process used in the SibFU fully reflects the students' current needs and can be recommended as a reference example for other educational institutions.

REFERENCES

1. Gorban', I.G. & Grebennikova, V.A. (2014) [Physical Education at the University Based on a Sports-oriented Approach]. *Universitetskiy kompleks kak regional'nyy tsentr obrazovaniya, nauki i kul'tury* [University Complex as a Regional Center of Education, Science and Culture]. Proceedings of the All-Russian Conference. Orenburg: Orenburg State University. pp. 3950–3954. (In Russian).
2. Doroshenko, S.A. & Muller, A.B. (1998) [Specifics of the Organization of the Educational Process at the Department of Physical Culture of KSTU]. *Fizicheskaya kul'tura v sisteme vysshego obrazovaniya* [Physical Culture in the Higher Education System]. Abstracts of the Conference. Krasnoyarsk: Krasnoyarsk State University. pp. 4–5. (In Russian).
3. Mudrievskaya, E.V. & Koval'chuk, O.G. (2010) Analyses of Sport Interests of First-Year Students in University. *Omskiy nauchnyy vestnik – Omsk Scientific Bulletin*. 4 (89). pp. 143–146. (In Russian).
4. Osipov, A.Yu., Dan'kova, M.Yu., Tarasenko, A.P. & Shnarki, S.M. (2014) Sport-oriented Approach to Physical Education of Student Youth at Higher Educational Institutions of the Krasnoyarsk Territory (on the Example of Such Sports Specializations as Volleyball and Soccer). *Vestnik Krasnoyarskogo gosudarstvennogo pedagogicheskogo universiteta im. V.P. Astaf'eva – Bulletin of Krasnoyarsk State Pedagogical University*. 3 (29). pp. 88–91. (In Russian).
5. Borisov, V.V., Oleynik, O.N. & Timoshenko, V.V. (2014) Motivatsionnoe obespechenie uchebno-vospitatel'nogo protsessa s ispol'zovaniem tekhnologii sportivno-orientirovannogo fizicheskogo vospitaniya v vuze [Motivational Support of the Educational Process Using the Technology of Sports-Oriented Physical Education at the University]. *Molodoy uchenyy*. 17. pp. 459–461.
6. Kazakovtseva, T.S. & Mikhaylov, S.L. (2015) Physical Education of Students in the Humanities Universities Based on Volleyball. *Sovremennye problemy nauki i obrazovaniya – Modern Problems of Science and Education.* 4. [Online] Available from: https://science-education.ru/ru/article/view?id=20765.
7. Koshbakhtiev, I.A. & Ismagilov, D.K. (2015) Integratsiya sporta v sistemu fizicheskogo vospitaniya studentov v protsesse sportivno-orientirovannogo podkhoda [Integration of Sports in the System of Physical Education of Students in the Process of Sports-oriented Approach]. *Molodoy uchenyy*. 20. pp. 184–186.
8. Naumova, N.L. (2016) Sports-oriented approach to physical education of students (from work experience in State budget professional educational institution of Irkutsk oblast "Irkutsk college of automobile transport and road construction"). *Crede Experto: transport, obshchestvo, obrazovanie, yazyk – Crede Experto: Transport, Society, Education, Language*. 1. pp. 256–265. (In Russian).
9. Kolyago, P.V. (2014) Sovershenstvovanie sostava sredstv akademicheskikh zanyatiy po fizicheskoy kul'ture v vuze [Improving the composition of the means of academic studies in physical education at a university]. *Vestnik KRU MVD Rossii – Bulletin of Krasnodar University of Russian MIA*. 1 (23). pp. 114–116.
10. Fedyakina, L.K., Vasil'kovskaya, Yu.A. & Avsaragov, G.R. (2010) Analiz issledovaniy po sovershenstvovaniyu protsessa fizicheskogo vospitaniya studentov vuzov [Analysis of studies on improving the process of physical education of university students]. *Fizicheskoe vospitanie studentov*. 2. pp. 119–123.

Received: 31 March 2018

Вестник Томского государственного университета. 2019. № 445. С. 178–181. DOI: 10.17223/15617793/445/26

УДК 338.482

Е.В. Землянская, Е.Ю. Дьякова, Л.В. Спирина,
Е.С. Стасюк, Н.В. Варламова, Л.Ш. Галямова

АНАЛИЗ ВОЗМОЖНОСТЕЙ ДЛЯ РАЗВИТИЯ ИНКЛЮЗИВНОГО ТУРИЗМА В ТОМСКЕ

Статья посвящена результатам исследования доступности туристских объектов Томска для людей с ограниченными возможностями здоровья (ОВЗ). Были изучены веб-сайты объектов и проводилось личное посещение 11 гостиниц, железнодорожного вокзала, аэропорта, музея истории Томска и Томского областного краеведческого музея. Было выявлено много недоработок в техническом плане, но железнодорожный вокзал, аэропорт и Томский областной краеведческий музей почти на 100% оборудованы для посещения людьми с ОВЗ.
Ключевые слова: инклюзивный туризм; услуги; доступность; реабилитация.

Введение

К одному из самых важных и социально значимых направлений развития современного туризма относят инклюзивный туризм для лиц с ограниченными возможностями здоровья [1. С. 38–43]. Индустрия туризма – не просто образ жизни нынешнего индивида. Для людей с ограниченными возможностями он является способом реабилитации и социализации [2. С. 64–72]. Посредством туристской индустрии реализовывается поддержка физического тонуса и здоровья. Туристская индустрия формирует обстановку для полноценного общения, помогает избавляться от ощущения неполноценности, объединяет в сообщество тех, кто пытается выйти за рамки своих возможностей. Вдобавок к этому туристская индустрия способствует восстановлению психических ресурсов индивида. Благоприятствующая атмосфера, природа помогают позитивной психоэмоциональной установке [3. С. 13–16].

Инклюзивный туризм, как и туризм в целом, имеет огромный потенциал положительного воздействия не только на конкретного человека, но и на общество в целом. Безусловно, развивая нормативно-правовую базу туристской индустрии и стимулируя туристскую деятельность, можно в полной мере реализовать этот потенциал во благо человека. Некоторые аспекты развития инклюзивного туризма, в том числе опыт положительного внедрения и эффективного влияния на людей с инвалидностью, отражены в конвенциях и рекомендациях Всемирной туристской организацией, документах и материалах в российском законодательстве и других сферах, связанных с доступным туризмом. Существуют отдельные публикации в научных журналах, материалы научно-практических конференций и семинаров. Однако в научных трудах практически отсутствуют комплексные исследования, посвященные анализу доступной среды для людей с ограниченными возможностями в инклюзивном туризме. До настоящего времени в них рассматривались лишь отдельные аспекты, связанные с туризмом, инклюзией, улучшением отдельных объектов окружающей среды в целях доступности [4. С. 176].

Цель – изучить материально-техническую базу туристских объектов Томска на предмет доступности для людей с ограниченными возможностями здоровья в рамках инклюзивного туризма.

Решение поставленных задач потребовало использования теоретических методов (анализ научной литературы по исследуемой проблеме, синтез всех имеющихся знаний по изучаемой проблеме, анализ нормативно-правовых документов). Эмпирическую базу исследования составили аналитические материалы по заявленной теме и информационные ресурсы сети интернет, а также практические методы – опрос и наблюдение.

Результаты и обсуждение

Люди с ограниченными возможностями имеют разные возрастные границы, разные отклонения, социальный статус, их реабилитация и интеграция в социум затруднены и требуют огромного внимания со стороны государств и общества в целом. Так как одним из важных способов в практике реабилитации лиц с ограниченными возможностями является сектор туризма, мы считаем, что он представляет собой существенный недоиспользованный национальный ресурс, который должен превратиться в серьезный источник оздоровления общества.

Инклюзивный туризм, помимо духовного и физического развития, которое необходимо каждому, нацелен на людей с инвалидностью, так как они в равной степени располагают правами человека, исключая всякого рода дискриминацию, имея право на путешествия без барьеров.

Генеральный секретарь ЮНВТО Талеб Рефаи определил доступность как «центральный элемент любой социально-ответственной и устойчивой политики в области туризма. Это непременное условие соблюдения прав человека и исключительная возможность для бизнеса». Кроме того, он считает, что доступный туризм принесет пользу не только людям с инвалидностью или особыми потребностями, но от этого выиграет все общество.

Важно обозначить основные принципы работы персонала на основании «Конвенции о правах инвалидов» от 2006 г.:

1. Обязательное обучение на тему прав людей с инвалидностью, тем самым оказывая помощь и предоставляя услуги в соответствии с нормами.

2. В коллективе обязательно должен быть сотрудник, умеющий общаться с людьми с сенсорными проблемами.

3. Общение должно быть вежливым и почтительным, также необходимо предоставлять развернутую информацию обо всех услугах и удобствах, которые может получить эта категория населения, и возможность упростить доступ к тем услугам, которые на данный момент не могут быть доступны.

4. Обязательно предоставлять клиентам с ОВЗ всю возможную информацию об имеющихся средствах, которые могли бы упростить передвижение, включая технические устройства и вспомогательные технологии, дополнительные сервисы поддержки и удобства, доступные на объектах.

5. Должна быть доступна услуга гидов, профессиональных сурдопереводчиков, специальных животных – все это поможет облегчить доступ к сооружениям и другим объектам, открытым для посещения.

6. Персонал, отвечающий за безопасность, в средствах размещения и транспортных средствах, которые используются для проживания и проезда людей с инвалидностью, должен постоянно иметь список комнат или помещений, которые заняты людьми с ОВЗ, в качестве меры предосторожности в случае возникновения чрезвычайной ситуации. А также работники обязаны уметь эвакуировать в случае чрезвычайной ситуации [5. № 2].

Основным принципом инклюзивного туризма является универсальный дизайн, который учитывает индивидуальные потребности и при этом подходит всем категориям граждан. Главные функции универсального дизайна – равенство и удобство для всех категорий граждан. Синонимом этого термина также является инклюзивный дизайн, т.е. предметы, обстановка, программы и услуги проектируются в максимальной степени пригодными к использованию для каждого человека без необходимости в специальной адаптации или в разработке особенного дизайна.

«Универсальный дизайн» также не исключает ассистивные устройства (средства, предназначенные для поддержания на прежнем уровне или для повышения функциональных возможностей и автономности людей, что способствует их благополучию) для людей, которые нуждаются в этом, в необходимых для них местах [6].

Таким образом, включение вопросов туризма людей с инвалидностью в национальные стратегии устойчивого развития этой отрасли даст гарантию того, что туристские услуги являются инклюзивными и доступными для каждого человека. На сегодняшний день в области туризма уже признано, что люди с инвалидностью имеют равные права на получение туристических услуг через независимость в путешествиях, наличие доступных сервисов и инфраструктуры, услуги квалифицированного обслуживающего персонала, надежную информацию и инклюзивный маркетинг.

Для того что бы сделать туризм доступным в Томске, как и в других регионах России, внедряются инновации, которые предназначены для беспрепятственного передвижения туристов с инвалидностью и других групп населения [7]. И перед тем как посетить какое-либо место, турист может воспользоваться интернет-ресурсами, в которых должно быть подробно указано, какие услуги ему доступны и к кому можно обратиться в случае проблем в данном месте пребыванию.

К таким учреждениям относятся:

1. Транспортные предприятия (аэропорт и железнодорожный вокзал).

2. Гостиничные предприятия (отели и хостелы).

3. Культурно-исторические объекты (музеи).

На сайте Российских железных дорог мы ознакомились с электронным паспортом доступности вокзала Томска. Доступ к сайту может получить любой пользователь интернета, при этом на нем есть сведенья обо всех вокзалах России. Для того чтобы сайтом РЖД могли воспользоваться люди с разными возможностями здоровья, существует версия для слабовидящих, в ней изменяются цвет, шрифт, размер. Но также есть и недостаток системы, когда пользователь переходит на карту доступности сайта, параметры, созданные специально для слабовидящих людей, отключаются [8].

Ниже приведена оценка доступности (процент, указанный ниже, приведен на сайте вокзала), которая отображает проходимость к разным участкам вокзала. Парковка – 100%, расположена перед зданием вокзала, имеются парковочные места для инвалидов, расстояние от парковки до входа в вокзал 50 м. Привокзальная площадь – 100%, ширина пути пешеходного движения не менее 2 м, продольный уклон не более 5% (10% на протяжении не более 12 м). Входные группы – 87,5% частично доступны, вход в здание вокзала со стороны города не имеет вертикальных препятствий, вход со стороны платформ с обеих сторон оборудован пандусами с небольшим углом наклона. Ширина дверных проемов более 0,9 м. У правого входа в здание вокзала установлена кнопка вызова сотрудника вокзала для оказания помощи. На входных группах установлены доводчики, обеспечивающие легкое открытие дверей и плавное закрытие [9].

Пути движения частично доступны на 87,5%, отсутствует тактильная плитка. Ширина путей движения не менее 2 м, ширина коридоров в здание вокзала не менее 2 м. На всех путях движения имеется пространство для разворота. Кассы не адаптированы для маломобильных групп населения. Например, человек, который передвигается на коляске, не сможет дотянуться до окна, чтобы приобрести билеты на поезд, окно стойки информации также расположено на высоте, не пригодной для данной категории населения. Платформы (75%) предназначены для осуществления посадки / высадки пассажиров; с низкой платформы имеется мобильный вертикальный подъемник для кресел-каталок. Туалетные комнаты доступны на 87,5%, имеются две кабины (мужская и женская). Залы ожидания частично доступны.

Следующий интернет-ресурс, с которым мы ознакомились, это сайт аэропорта Богашево в Томске. На сайте есть отдельный раздел для пассажиров с ОВЗ. Инфраструктура Аэропорта Богашево постоянно совершенствуется в соответствии с потребностями пассажиров с ограниченными возможностями здоровья. При необходимости сотрудники аэропорта окажут помощь прилетевшим пассажирам в получении бага-

жа, а также в сопровождении, посадке пассажира и погрузке его багажа в автотранспорт.

Для удобства в аэропорту имеются:

– бесплатные места для парковки автомобилей, обозначенные специальным знаком, находящиеся в непосредственной близости от аэровокзала (при документальном подтверждении статуса);

– беспрепятственный подъезд на инвалидной коляске от места парковки автомобиля до аэровокзала;

– пандусы на входе в аэровокзал;

– специальные туалетные комнаты для пассажиров с ограниченными физическими возможностями в здании аэровокзала;

– кнопка вызова находится перед входом в аэропорт, также кнопка вызова медицинского персонала расположена на первом этаже справа от выхода из аэровокзала; на втором этаже напротив пункта досмотра № 4 и во всех специальных туалетных комнатах;

– кресло-коляска для перемещения пассажиров по территории аэропорта (находится в медпункте);

– специальное транспортировочное кресло для перемещения на борту воздушного судна;

– эскалатор и подъемная платформа для движения к пунктам досмотра на второй этаж для пассажиров с ограничениями жизнедеятельности;

– подъемная платформа для пассажиров с ограничениями жизнедеятельности в стерильной зоне зала ожидания;

– амбулифт для доставки на борт и с борта воздушного судна.

Особое внимание мы уделили средствам размещения туристов в Томске. Для начала мы изучили сайты 13 гостиниц и, позвонив по номерам телефонов указанных на сайтах гостиниц, узнали, что только в двух из них есть комнаты, рассчитанные на людей с ограниченными возможностями здоровья.

1. ART PLAZA.

На сайте данной гостиницы указано, что у них созданы удобства для людей с ограниченными возможностями. Но при посещении гостиницы персонал учреждения отказался показывать комнату без предварительной доплаты. Поэтому мы можем основываться только на информации, которая указана на сайте Booking.com.

2. ТОМСК.

Критерии доступности номера, указанные на сайте Booking.com о гостинице «Томск»:

– низкая раковина;

– высокий туалет;

– туалет с поручнями;

– подходит для гостей в инвалидных креслах.

Музей и туристическая индустрия непосредственно связаны друг с другом. Туристы проявляют огромный интерес к музеям, так как они являются хранителями культурной памяти регионов. Для нашего исследования мы выбрали два музея: музей истории города Томска и Томский областной краеведческий музей им. М.Б. Шатилова. В каждом из перечисленных музеев есть свой сайт, но версия для слабовидящих создана только в краеведческом.

В здании музея истории Томска человек с ограниченными возможностями сможет посетить выставку, расположенную на первом этаже, для входа на второй этаж нужно преодолеть лестницу, которая не предусмотрена для людей, передвигающихся на колясках. Для того чтобы зайти в музей человеку с ОВЗ, также потребуется помощь, так как в здании узкие дверные проемы и две двери, между которыми ограничено пространство.

Томский областной краеведческий музей им. М.Б. Шатилова ведет работу по обеспечению доступности зданий и музейных экспозиций и материалов, имеющихся в музее для посетителей с ограниченными возможностями.

На сегодняшний день главный корпус музея оборудован:

1. Для людей с ограничениями по зрению:

– информационно-тактильными табличками;

– портативными видеоувеличителями Optelec 5 HD для просмотра увеличенных текстов и изображений в высоком разрешении;

– разрабатывается аудиосопровождение выставочных проектов музея.

2. Для людей с ограничениями по слуху:

– индивидуальные акустические системы типа «индукционная петля», которая может подключаться к любым устройствам с разъемом 3,5 мм;

– планшетные компьютеры для обеспечения доступа посетителей данной категории к текстовой информации, сопровождающей выставки, и другим информационным ресурсам интернета.

3. Для людей с ограничениями опорно-двигательного аппарата:

– специализированная туалетная комната на первом этажа для всех групп инвалидов;

– противоскользящее покрытие;

– телескопические пандусы инвалидам-колясочникам для доступа в музей;

– гусеничный ступенькоход T09 Roby PPP;

– адаптированные информационные киоски для инвалидов-колясочников;

– дополнительные поручни и ограждения;

– кнопка вызова персонала на входе в музей.

Заключение

Изучив все перечисленные выше объекты, предоставляющие туристические услуги, мы можем сказать, что в Томске хоть и медленными темпами, но идет развитие инклюзивного туризма. Существует еще много недоработок в техническом плане, но и есть значительные плюсы в каждой из затронутых сфер услуг. Очевидно, что из-за небольшого количества путешествующих людей с инвалидностью, туристский сервис не пытается внедрять и развивать услуги для данной категории населения.

В настоящее время у людей с ограниченными возможностями здоровья есть немного вариантов путешествий. Проблема заключается в транспортных барьерах, в неадаптированности туристского сервиса и городской среды. Отсутствие специально оборудованных автобусов, пандусов, туалетов для инвалидов, лифтов – это препятствия, мешающие людям в полной мере насладиться путешествием. Оптимальные условия для

лиц с ограничением жизнедеятельности могут быть созданы путем обеспечения практического набора услуг, устраняющих барьеры и удовлетворяющих потребности в различных сферах жизнедеятельности.

ЛИТЕРАТУРА

1. Сигида Е.А., Лукьянова И.Е. Адаптивный туризм – социальное направление развитие туристских услуг // Вестник Ассоциации вузов туризма и сервиса. 2011. № 4. С. 38–43.
2. Сигида Е.А. Инвалидность как предиктор особых потребностей в туристских услугах // Сервис Plus. 2015. Т. 9, № 2. С. 64–72.
3. Боброва С.Г., Макарова И.Н. Понятие и основные тенденции доступного туризма и музеи России как объект туристической индустрии // Молодежь – развитию доступного туризма. Сочи. 30.09.2012. С. 13–16.
4. Зайцева Н.А., Шуравина Д.Б. Безбарьерный туризм. М. : КноРус, 2016. 176 с.
5. Общественная программа развития туризма для лиц с инвалидностью и иных маломобильных групп населения «Россия без барьеров» // Федеральное агентство по туризму. 22.03.2016. № 2.
6. Государственная программа Российской Федерации «Доступная среда» на 2011–2015 годы // Российская газета. 2011. 28 марта. URL: https://rg.ru/2011/03/28/dostupnaya-sreda-site-dok.html (дата обращения: 13.05.2018).
7. Доступная среда // Официальный интернет-портал Администрации Томской области. URL: https://tomsk.gov.ru/pages/front/view/id/26092 (дата обращения: 14.06.2018).
8. Доступная среда // Томский областной краеведческий музей им. М.Б. Шатилова. URL: https://tomskmuseum.ru/dost_sreda/ (дата обращения: 14.06.2018).
9. Рекомендации по доступному туризму // Всемирная туристская организация. URL: http://www.disright.org/sites/default/files/source/12.12.2016/yunvto_rekomendacii_po_dostupnomu_turizmu.pdf (дата обращения: 30.05.2018).

Статья представлена научной редакцией «Педагогика» 5 ноября 2018 г.

Analysis of Opportunities for the Development of Inclusive Tourism in Tomsk

Vestnik Tomskogo gosudarstvennogo universiteta – Tomsk State University Journal, 2019, 445, 178–181.
DOI: 10.17223/15617793/445/26

Elena V. Zemlyanskaya, Tomsk State University (Tomsk, Russian Federation). E-mail: evane94@mail.ru
Elena Yu. Dyakova, Tomsk State University (Tomsk, Russian Federation). E-mail: eydyakova@gmail.com
Lyudmila V. Spirina, Siberian State Medical University (Tomsk, Russian Federation); Cancer Research Institute (Tomsk, Russian Federation). E-mail: spirinalv@oncology.tomsk.ru
Elena S. Stasyuk, Tomsk Polytechnic University (Tomsk, Russian Federation). E-mail: stasyuk@tpu.ru
Natalia V. Varlamova, Tomsk Polytechnic University (Tomsk, Russian Federation). E-mail: varlamova@tpu.ru
Lyubov Sh. Galyamova, Tomsk State University (Tomsk, Russian Federation). E-mail: lshgalyamova@gmail.com
Keywords: inclusive tourism; services; accessibility; rehabilitation.

The study aims to analyze the logistic base of tourist facilities of Tomsk in terms of their accessibility for people with disabilities in the framework of inclusive tourism. Theoretical research methods of analysis of the scientific literature on the problem, synthesis of all the available knowledge on the problem, analysis of regulatory documents were used in the study. The study is based on the analytical materials on the topic under study, on information resources of the Internet and on the application of the practical methods of surveying and observation. The study was conducted in Tomsk: at the airport, at the railway station, in 13 hotels, in the Museum of History of Tomsk and in the Tomsk Regional Museum of Local Lore. The objects under study had only several drawbacks in terms of accessibility for people with disabilities: the Museum of History of Tomsk has narrow doorways and provides no access to exhibitions on the second floor for wheelchair users; only two of the 13 hotels have rooms for people with disabilities: Tomsk and Art Plaza. The railway station, the airport and the Tomsk Regional Museum of Local Lore are almost 100% equipped for people with disabilities. Based on the results of the study, the authors concluded that currently Tomsk is starting to develop inclusive tourism and relevant public facilities. There is a need to improve the entire chain of services: not only the airport and the railway station, but also accommodation, transport, leisure and entertainment facilities, public institutions. It is also important to give information via different perception channels, e.g., audio and video. Hotel staff should be patient and pay special attention to people with disabilities. Thus, if aspects of rational application of foreign experience and Russian features of the development of accessible tourism are taken into account, it will not only improve the quality of life of persons with disabilities, but will also contribute to their greater comfort in modern society.

REFERENCES

1. Sigida, E.A. & Luk'yanova, I.E. (2011) Adaptivnyy turizm – sotsial'noe napravlenie razvitie turistskikh uslug [Adaptive tourism – a social direction of the development of tourism services]. *Vestnik Assotsiatsii vuzov turizma i servisa – Universities for Tourism and Service Association Bulletin*. 4. pp. 38–43.
2. Sigida, E.A., Baklagina, N.Yu., Luk'yanova, I.E. & Kireyenkova, Z.A. (2015) The customer with special needs in tourist services. *Servis Plus – Service Plus*. 2 (9). pp. 64–72. (In Russian). DOI: 10.12737/11313
3. Bobrova, S.G. & Makarova, I.N. (2012) [The concept and main trends of affordable tourism and Russian museums as an object of the tourism industry]. *Molodezh' – razvitiyu dostupnogo turizma* [Youth to the Development of Affordable Tourism]. Sochi. 30 September 2012. pp. 13–16. (In Russian).
4. Zaytseva, N.A. & Shuravina, D.B. (2016) *Bezbar'ernyy turizm* [Barrier-free Tourism]. Moscow: KnoRus.
5. Federal Agency for Tourism. (2016) *Obshchestvennaya programma razvitiya turizma dlya lits s invalidnost'yu i inykh malomobil'nykh grupp naseleniya "Rossiya bez bar'erov"* [Public program for the development of tourism for people with disabilities and other low-mobility groups of the population "Russia Without Barriers"]. 2.
6. *Rossiyskaya gazeta.* (2011) Gosudarstvennaya programma Rossiyskoy Federatsii "Dostupnaya sreda" na 2011–2015 gody [The state program of the Russian Federation "Accessible environment" for years 2011–2015]. 28 March. [Online] Available from: https://rg.ru/2011/03/28/ dostupnaya-sreda-site-dok.html. (Accessed: 13.05.2018).
7. Tomsk Region Administration. (2016) *Dostupnaya sreda* [Accessible environment]. [Online] Available from: https://tomsk.gov.ru/pages/front/view/id/26092. (Accessed: 14.06.2018).
8. Tomsk Regional Museum of Local Lore. (n.d.) *Dostupnaya sreda* [Accessible environment]. [Online] Available from: https://tomskmuseum.ru/dost_sreda/. (Accessed: 14.06.2018).
9. World Tourism Organization. (2016) *Rekomendatsii po dostupnomu turizmu* [Accessible tourism recommendations]. [Online] Available from: http://www.disright.org/sites/ default/files/source/12.12.2016/yunvto_rekomendacii_po_dostupnomu_turizmu.pdf. (Accessed: 30.05.2018).

Received: 05 November 2018

Вестник Томского государственного университета. 2019. № 445. С. 182–185. DOI: 10.17223/15617793/445/27

УДК 796.9

Л.С. Леонтьева, Н.С. Леонтьева, М.В. Коренева

XXIX ВСЕМИРНАЯ ЗИМНЯЯ УНИВЕРСИАДА В Г. КРАСНОЯРСКЕ 2019 г.: ОСОБЕННОСТИ И РЕЗУЛЬТАТЫ

Исследование посвящено особенностям и результатам выступления студенческой команды Российской Федерации на XXIX Всемирной зимней Универсиаде 2019 г., организатором которой впервые стал российский г. Красноярск. Рассмотрены особенности организации и проведения, спортивные объекты, показатели по организационным и соревновательным аспектам, итоги состязаний и др. Изучены и проанализированы результаты выступления команд российских и зарубежных студентов на XXIX Всемирной зимней Универсиаде.

Ключевые слова: всемирные зимние универсиады; XXIX Всемирная зимняя Универсиада 2019 г.; Красноярск; показатели и результаты соревнований; сборная команда студентов Российской Федерации; итоги выступлений; количество медалей.

XXIX Всемирная зимняя Универсиада впервые состоялась в российском городе Красноярске со 2 по 12 марта 2019 г. До этого зимние мировые студенческие соревнования на территории нашей страны не проводились, российские города дважды принимали Всемирные летние Универсиады в 1973 г. (Москва) и в 2013 г. (Казань) [1, 2].

В зимней Универсиаде приняло участие рекордное количество стран (58) и около 3 тыс. участников, в том числе более 1 700 спортсменов. Дебютантом зимней Универсиады стала команда Объединенных Арабских Эмиратов. На время проведения соревнований было задействовано 5 тыс. волонтеров из России и других стран [3, 4].

Для проведения зимней Универсиады-2019 было подготовлено 12 спортивных объектов, в том числе всесезонный парк спорта и отдыха Фанпарк «Бобровый лог», дворец спорта им. И. Ярыгина, кластеры «Радуга» и «Сопка», крытый каток «Первомайский», ледовые дворцы «Кристалл арена» и «Рассвет», «Академия биатлона» и др. [5].

В результате анализа и систематизации целевых задач спортивной инфраструктуры Всемирной зимней Универсиады в Красноярске была составлена табл. 1.

Всесезонный парк спорта и отдыха Фанпарк «Бобровый лог», который находится в 20 минутах езды от центра Красноярска, функционирует с 2006 г. В парке действуют 14 горнолыжных трасс различной степени сложности общей протяженностью 9 762 км с перепадом высот 350 м, 8 из которых прошли сертификацию на соответствие мировым стандартам, установленным Международной федерацией лыжного спорта (FIS).

К зимней Универсиаде-2019 г. был полностью реконструирован Дворец спорта им. И. Ярыгина, построенный в 1981 г., были установлены новое ледовое оборудование, а также система холодоснабжения, с учетом сохранения количества зрительских мест и этажности, авторских стилистических решений в отделке фасадов; заменены или модернизированы все инженерные системы [5].

Кластеры «Радуга» и «Сопка» входят в спортивно-тренировочный комплекс «Академия зимних видов спорта». Кластер «Радуга» включает в себя многофункциональный спортивный комплекс «Радуга», спортивно-тренерский блок «Лыжный» и старт-комплекс с лыжным стадионом с системой освещения и снегообразования, лыжероллерными трассами [5].

Кластер «Сопка» включает в себя многофункциональный спортивный комплекс «Сопка», спортивно-тренерский блок «Снежный», хаф-пайп комплекс; комплекс горнолыжных трасс, административно-тренерский блок «Фристайл», комплекс трасс для фристайла, вертолетную посадочную площадку для санитарного авиатранспорта [2, 5].

Для проведения соревнований по хоккею в рамках Универсиады в непосредственной близости от центра города был построен Ледовый дворец «Кристалл арена», а также проведен капитальный ремонт и модернизация катка «Первомайский» и комплекса «Арена. Север», который также был подготовлен для соревнований по шорт-треку [2, 5].

В рамках зимней Универсиады-2019 ледовый дворец «Рассвет», в котором был проведен капитальный ремонт, функционировал как тренировочная площадка. Для проведения соревнований по фигурному катанию в микрорайоне «Тихие зори» на берегу Енисея был построен многофункциональный комплекс «Платинум Арена Красноярск» [5].

Полностью отремонтированный и реконструированный комплекс «Академия биатлона» включает в себя спортивный комплекс с гостиницей на 87 мест; стрельбище с 30 мишенными установками и лыжные трассы протяженностью 12 км.

Для проведения соревнований по хоккею с мячом был построен стадион «Енисей», включающий хоккейное поле, трибуны с навесом, вмещающие 5 тыс. зрителей, блок основных помещений, блок помещений физической подготовки, медицинский блок и др. [2, 5].

В рамках соревнований было разыграно 76 комплектов наград в 11 видах спорта, в программу зимней Универсиады-2019 были включены девять олимпийских и два неолимпийских вида спорта. В результате сбора, количественного и качественного анализа и систематизации статистических данных, планов, отчетов и протоколов была составлена табл. 2, в которой представлены наименования и количество видов спорта и комплектов наград, разыгранных в рамках XXIX Всемирной зимней Универсиады в Красноярске [2–4].

Таблица 1

Спортивные объекты XXIX Всемирной зимней Универсиады-2019 г.

Объект	Вид подготовки	Вместимость / Площадь, м²	Виды спорта
Фанпарк «Бобровый лог»	Строительство дополнительных объектов, реконструкция	2 500 человек	Горнолыжный спорт
Дворец спорта им. И. Ярыгина	Реконструкция	32 331,58	Керлинг
Кластер «Радуга»	Введен в эксплуатацию	25 074,4	Лыжные гонки, спортивное ориентирование
Кластер «Сопка»	Введен в эксплуатацию	41 033,03	Сноуборд, фристайл
Крытый каток «Первомайский»	Капитальный ремонт	до 200 человек	Хоккей
Ледовый дворец «Кристалл арена»	Строительство	3 500 человек / 42 854	Хоккей
Ледовый дворец «Рассвет»	Капитальный ремонт	до 300 человек / 6 835	Фигурное катание
«Академия биатлона»	Реконструкция и капитальный ремонт	9 988,5	Биатлон
«Арена. Север»	Капитальный ремонт	2 587 человек	Хоккей, шорт-трек
«Платинум Арена Красноярск»	Введен в эксплуатацию	7 046 человек / 27 040	Фигурное катание, церемонии открытия и закрытия
Стадион «Енисей»	Строительство	29 210	Хоккей с мячом
Центральный стадион им. Ленинского комсомола	Реконструкция	14 575,07	Культурные мероприятия

Таблица 2

Спортивная программа XXIX Всемирной зимней Универсиады 2019 г.

№	Вид спорта	Количество комплектов наград			
		Всего	Мужчины	Женщины	Микст
1	Лыжные гонки	**11**	5	5	1
2	Фристайл	**11**	5	5	1
3	Сноуборд	**10**	5	5	–
4	Биатлон	**9**	4	4	1
5	Горнолыжный спорт	**9**	4	4	1
6	Конькобежный спорт (шорт-трек)	**8**	4	4	–
7	Спортивное ориентирование	**7**	3	3	1
8	Фигурное катание	**5**	1	1	3
9	Кёрлинг	**2**	1	1	–
10	Хоккей с мячом	**2**	1	1	–
11	Хоккей с шайбой	**2**	1	1	–

Как видно из табл. 2, наибольшее количество комплектов наград было разыграно в соревнованиях по лыжным гонкам (11), фристайлу (11) и сноуборду (10). По девять комплектов наград было разыграно в биатлоне и горнолыжном спорте, восемь комплектов включили в себя состязания по конькобежному спорту, семь – по спортивному ориентированию, пять – по фигурному катанию. По два комплекта медалей в соревнованиях среди мужских и женских команд было разыграно в кёрлинге, хоккее с мячом и в хоккее с шайбой. По девять комплектов наград было разыграно в биатлоне и горнолыжном спорте, восемь комплектов включили в себя состязания по конькобежному спорту, семь – по спортивному ориентированию, пять – по фигурному катанию.

Более 10% спортивной программы Универсиады составили смешанные состязания, по которым было разыграно восемь комплектов наград. Особенностью Универсиады стало и то, что мужская и женская программы по количественному соотношению характеризуется полной идентичностью, составив почти по 45% от общего числа разыгрываемых медалей. В соревнованиях и среди мужчин, и среди женщин было разыграно по 34 комплекта наград.

В состав студенческой сборной России были включены 296 спортсменов, таким образом, российская команда стала самой многочисленной на «домашней» Универсиаде. Наиболее представительными командами также стали сборные Казахстана (95), Канады (91), Финляндии (89), Китая (83) и Швеции (76). По одному спортсмену для участия в соревнованиях направили Исландия, Ливан, Лихтенштейн, Люксембург, Малайзия, Португалия и Филиппины [3, 4, 6].

В общекомандном зачёте по итогам зимней Универсиады-2019 сборная России с существенным преимуществом заняла первое место, завоевав рекордные 112 медалей: 41 золотую, 39 серебряных и 32 бронзовые. Российские студенты сумели завоевать награды во всех 11 видах спорта, включенных в программу Универсиады. Вторыми по количеству завоеванных наград стали спортсмены Республики Корея, третье место – у спортсменов из Японии (табл. 3) [6, 7].

В десятку сильнейших по итогам XXIX Всемирной зимней Универсиады в г. Красноярске также вошли студенческие команды Австрии, Финляндии, Норвегии, Франции, Швейцарии, Германии и Швеции.

Российская команда установила новый рекорд зимних Универсиад по общему количеству медалей на одних Играх – 112, превзойдя собственное достижение на Универсиаде-2017 (71 медаль).

Кроме того, российские спортсмены обновили рекорд по количеству наград высшей пробы на одной зимней Универсиаде, завоевав 41 золотую медаль (табл. 4) [7].

Таблица 3

Страны, завоевавшие наибольшее количество наград по итогам выступления на XXIX Всемирной зимней Универсиаде 2019 г.

№	Команда*	Количество завоеванных наград			
		Всего	Золото	Серебро	Бронза
1	Российская Федерация	**112**	41	39	32
2	Республика Корея	**14**	6	4	4
3	Япония	**13**	5	4	4
4	Австрия	**6**	3	3	–
5	Финляндия	**13**	3	2	7
6	Норвегия	**8**	3	2	3
7	Франция	**13**	2	4	7
8	Швейцария	**7**	2	2	3
9	Германия	**5**	2	1	2
10	Швеция	**5**	2	1	2

* Всего медали завоевали представители 20 стран.

Таблица 4

Итоги выступления сборной команды РФ на XXIX Всемирной зимней Универсиаде 2019 г.

№	Вид спорта / кол-во комплектов наград	Количество завоеванных наград			
		Всего	Золото	Серебро	Бронза
1	Лыжные гонки / 11	**25**	9	8	8
2	Биатлон / 9	**21**	8	7	6
3	Сноуборд / 10	**16**	6	7	3
4	Фристайл / 11	**12**	4	5	3
5	Спортивное ориентирование / 7	**10**	4	4	2
6	Горнолыжный спорт / 9	**9**	4	2	3
7	Фигурное катание / 5	**8**	2	3	3
8	Конькобежный спорт (шорт-трек) / 9	**6**	1	2	3
9	Хоккей с шайбой / 2	**2**	2	–	–
10	Хоккей с мячом / 2	**2**	1	1	–
11	Кёрлинг / 2	**1**	–	–	1

Как следует из табл. 4, наибольшее количество наград было завоевано российскими лыжниками (24) и биатлонистами (21). В лыжных гонках было завоевано девять золотых медалей из 11, в биатлоне – восемь золотых медалей из девяти. В соревнованиях по хоккею с шайбой и женская и мужская команды одержали победу, завоевав, таким образом, две золотые медали Универсиады из двух возможных.

Вполне успешными результаты выступлений российских спортсменов стали в соревнованиях по сноуборду (6 из 10 золотых наград), спортивному ориентированию (4 из 7), горнолыжному спорту (4 победы из 9) и хоккею с мячом (1 из 2). Итоги выступления российских спортсменов по конькобежному спорту и кёрлингу на домашней Универсиаде стали менее результативными по сравнению с вышеперечисленными видами спорта [6, 7].

В рамках подготовки и проведения XXIX Всемирной зимней Универсиады 2019 г. для знакомства с самобытной российской культурой и искусством была реализована обширная культурная программа, которая включала в себя выставки (выставка картин В.И. Сурикова, фотовыставка «Первозданная Россия» и др.); фестивали и конкурсы (фестиваль-конкурс «Волшебный лед Сибири», Конкурс профессионального мастерства «Сибирский лесоруб» и др.); концерты и спектакли («Сибирь моя», «Универвидение» и др.); уличные мероприятия («Сибирские забавы», «Ночной забег Универсиады» и др.) и др. [8].

Таким образом, учитывая все вышеизложенное, можно констатировать успешную организацию и проведение XXIX Всемирной зимней Универсиады 2019 г. в Красноярске, а также триумфальное выступление российских спортсменов, продемонстрировавших рекордное достижение, превзойдя свой результат предыдущей зимней Универсиады 2017 г. в Алматы. Наши студенты не только заняли 1-е место по количеству завоеванных медалей, но и сумели добиться существенного, почти в 10 раз, отрыва от соперников. Студенты России сегодня, безусловно, являются фаворитами на международной спортивной арене, о чем наглядно свидетельствуют результаты прошедшей «домашней» зимней Универсиады-2019 г. – 112 медалей, в том числе 41 золотая, 39 серебряных и 32 бронзовые.

ЛИТЕРАТУРА

1. Леонтьева Л.С., Леонтьева Н.С., Мельникова Н.Ю., Коренева М.В. XXVIII Всемирная зимняя Универсиада 2017 г. в Алматы: основные особенности и итоги выступления студентов России и других стран // Олимпийский бюллетень. М., 2017. С. 135–142.
2. Российский студенческий спортивный союз. URL: http://studsport.ru/02.03.2019_29_vsemirnaya_zimnyaya_universiada_2019_v_krasnoyarske (дата обращения: 03.04.2019).
3. Состав сборной России на зимнюю Универсиаду-2019 в Красноярске. URL: https://olympteka.ru/sport/different/news/7258.html (дата обращения: 02.04.2019).
4. Состоялись проводы студенческой сборной России на зимнюю Универсиаду-2019. URL: https://www.minsport.gov.ru/press-centre/news/33345/ (дата обращения: 02.04.2019).
5. Объекты универсиады – Универсиада 2019. URL: https://krsk2019.ru/ru/universiade_objects (дата обращения: 02.04.2019).

6. В Красноярске торжественно завершилась XXIX Всемирная зимняя Универсиада. URL: https://www.minsport.gov.ru/press-centre/news/33427/ (дата обращения: 02.04.2019).
7. Встреча Президента Российской Федерации Владимира Путина с победителями XXIX Всемирной зимней Универсиады 2019 года. URL: http://studsport.ru/27.03.2019_vstrecha_prezidenta_rossiyskoy_federatsii_vladimira_putina_s_pobeditelyami_xxix_vsemirnoy_zimney_universiadi_2019_goda (дата обращения: 03.04.2019).
8. Культурная программа – Универсиада 2019. URL: https://krsk2019.ru/ru/pages/cultural%20event (дата обращения: 02.04.2019).

Статья представлена научной редакцией «Педагогика» 26 апреля 2019 г.

The 29th Winter Universiade 2019 in Krasnoyarsk: Features and Results

Vestnik Tomskogo gosudarstvennogo universiteta – Tomsk State University Journal, 2019, 445, 182–185.
DOI: 10.17223/15617793/445/27

Lyubov S. Leontieva, Russian State University of Physical Education, Sport, Youth and Tourism (Moscow, Russian Federation). E-mail: luba_leontieva@mail.ru
Nadezhda S. Leontieva, Russian State University of Physical Education, Sport, Youth and Tourism (Moscow, Russian Federation). E-mail: nadejda_14071977@mail.ru
Maria V. Koreneva, Kuban State University of Physical Education, Sport and Tourism (Krasnodar, Russian Federation). E-mail: maria_koreneva@list.ru

Keywords: winter Universiades; 29th Winter Universiade 2019; Krasnoyarsk; performance and results of competitions; national team of students of Russian Federation; results of performances; number of medals.

The aim of this study is a comprehensive analysis of the features and the results of the students' performance at the 29th Winter Universiade 2019 in Krasnoyarsk: sports facilities, organizational and competitive indicators, competition results, summary of the Russian athletes' performance. The following research methods have been used: study and systematization of the source base, analytical methods (comparison, contrast and others), analysis methods (induction, deduction). The results of this study have a wide theoretical application in the teaching of physical education and sports. Theoretical materials can be used as a supplement to the courses on the history of sports in educational institutions. The source base has been analyzed and systematized in Table 1; it includes data on the main infrastructure facilities of the World Winter Universiade 2019 in Krasnoyarsk and their main characteristics: name, type of training, capacity, kind of sports in which competitions took place during the event and which were included in the components of the cultural program. As a result of the collection, study, quantitative and qualitative analysis and systematization of the statistical data, Table 2 has been made, which presents the program of the 29th Winter Universiade in Krasnoyarsk, including names and number of sports and sets of awards. The most competitive were ski racing competitions (11), freestyle (11) and snowboarding (10). More than 10% of the Universiade sports program consisted of mixed competitions. The peculiarity of the Universiade was that the male and female programs were equal in number, with almost forty five percent of the total number of awards each. The most representative teams were the national teams of Russia (296), Kazakhstan (95), Canada (91), Finland (89), China (83) and Sweden (76). The Russian national team ranked first in the unofficial team event, winning the record number of 112 medals: 41 gold, 39 silver and 32 bronze. Russian students managed to win awards in all eleven sports. The second were the athletes of the Republic of Korea in terms of the number of the awards, the athletes from Japan ranked third. During the preparation and holding of the Winter Universiade 2019, an extensive cultural program was implemented for the exploration of the unique Russian culture and art, which included exhibitions, festivals and competitions, concerts and performances, outdoor activities.

REFERENCES

1. Leont'eva, L.S., Leont'eva, N.S., Mel'nikova N.Yu. & Koreneva M.V. (2017) XXVIII Vsemirnaya zimnyaya Universiada 2017 g. v Almaty: osnovnye osobennosti i itogi vystupleniya studentov Rossii i drugikh stran [28th World Winter Universiade 2017 in Almaty: main features and results of the performance of students of Russia and other countries]. In: Mel'nikova, N.Yu. et al. (eds) *Olimpiyskiy byulleten'* [Olympic Bulletin]. Moscow: Chelovek. pp. 135–142.
2. Russian Students Sport Union. (2019) *29-ya Vsemirnaya zimnyaya Universiada 2019 v Krasnoyarske (02.03.2019 – 12.03.2019)* [29th World Winter Universiade 2019 in Krasnoyarsk (02–12 March 2019)]. [Online] Available from: http://studsport.ru/02.03.2019_29_vsemirnaya_ zimnyaya_universiada_2019_v_krasnoyarske. (Accessed: 03.04.2019).
3. Olympteka. (2019) *Sostav sbornoy Rossii na zimnyuyu Universiadu-2019 v Krasnoyarske* [Russian Team for the 2019 Winter Universiade in Krasnoyarsk]. [Online] Available from: https://olympteka.ru/sport/different/news/7258.html. (Accessed: 02.04.2019).
4. Ministry of Sport of the Russian Federation (2019) *Sostoyalis' provody studencheskoy sbornoy Rossii na zimnyuyu Universiadu-2019* [A send off ceremony for the 2019 Winter Universiade has happened]. [Online] Available from: https://www.minsport.gov.ru/press-centre/news/33345/. (Accessed: 02.04.2019).
5. Official Website of the 29th Winter Universiade 2019 in Krasnoyarsk. (2019) *Universiade venues*. [Online] Available from: https://krsk2019.ru/ru/universiade_objects. (Accessed: 02.04.2019).
6. Ministry of Sport of the Russian Federation. (2019) *V Krasnoyarske torzhestvenno zavershilas' XXIX Vsemirnaya zimnyaya Universiada* [The 30th World Winter Universiade closing ceremony was held in Krasnoyarsk]. [Online] Available from: https://www.minsport.gov.ru/press-centre/news/33427/. (Accessed: 02.04.2019).
7. Russian Students Sport Union. (2019) *Vstrecha Prezidenta Rossiyskoy Federatsii Vladimira Putina s pobeditelyami XXIX Vsemirnoy zimney Universiady 2019 goda* [President of the Russian Federation Vladimir Putin meets the winners of the 29th World Winter Universiade 2019]. [Online] Available from: http://studsport.ru/27.03.2019_vstrecha_prezidenta_rossiyskoy_federatsii_vladimira_putina_s_pobeditelyami_xxix_vsemirnoy_ zimney_universiadi_2019_goda. (Accessed: 03.04.2019).
8. Official website of the 29th Winter Universiade 2019 in Krasnoyarsk. (2019) *Cultural programme*. [Online] Available from: https://krsk2019.ru/ru/pages/cultural%20event. (Accessed: 02.04.2019).

Received: 26 April 2019

Вестник Томского государственного университета. 2019. № 445. С. 186–191. DOI: 10.17223/15617793/445/28

796.4-053.6+612.014-053.6:001.891

О.А. Мальков, М.А. Асланханов, М.В. Осин

ДИНАМИЧЕСКАЯ ОЦЕНКА ФИЗИОЛОГИЧЕСКОГО ВЛИЯНИЯ АЭРОБНЫХ НАГРУЗОК НА КОМПОНЕНТНЫЙ СОСТАВ ТЕЛА ДЕТЕЙ 7–11 ЛЕТ

Представлена оценка физиологического влияния аэробных нагрузок на компонентный состава тела детей 7–11 лет. В исследование включено 312 школьников: 159 мальчиков и 153 девочки, которые, в свою очередь, были разделены на две группы: экспериментальную и контрольную. Экспериментальная группа занималась по разработанной нами методике, контрольная – по традиционной школьной программе. Полученные результаты свидетельствуют о более благоприятном физиологическом влиянии аэробных нагрузок на компонентный состав тела школьников.

Ключевые слова: школьники; индекс массы тела; жировая масса тела; мышечная масса тела; Север.

Введение

В настоящее время, как в Российской Федерации, так и во всем мире, отмечается отрицательная динамика состояния здоровья детской популяции. Этому способствуют перегруженность детей вследствие растущих объемов учебной информации и интенсивности учебного процесса, низкая физическая нагрузка, чрезмерное увлечение компьютерными играми и виртуальным общением, нарушение пищевого поведения, психоэмоциональные и психосоматические нагрузки [1–3]. В связи с чем вопросы сохранения и укрепления здоровья детей до сих пор остаются актуальными. Особо значима данная проблема у школьников, проживающих в экстремальных экологических условиях Севера, поскольку на организм ребенка дополнительное влияние оказывают резкие перепады температуры и атмосферного давления, короткий световой день и другие неблагоприятные климатические условия [4].

По данным ВОЗ [5], в 2016 г. 340 млн детей и подростков в возрасте 5–19 лет имели избыточную массу тела или ожирение, которые непосредственно являются факторами риска для многочисленных заболеваний [6]. Медицинские работники отмечают, что 70% расстройств, зафиксированных в начальных классах, переходят в хроническую форму к моменту окончания школы [7].

Данные научной литературы свидетельствуют о том, что вопросам профилактики функциональных нарушений различных систем организма школьников уделяется достаточное внимание. Однако в отношении профилактики нарушений обменного характера, в том числе избыточной массы тела и ожирения, в литературе встречаются единичные работы [8].

В связи с этим целью нашего исследования явилась оценка физиологического влияния аэробных нагрузок на компонентный состава тела детей 7–11 лет, жителей г. Сургута.

Материалы и методики исследования

Исследование проводилось с ноября 2017 по май 2018 г. Всего обследовано 312 школьников (159 мальчиков и 153 девочки) в возрасте 7–11 лет, жителей г. Сургута, которые разделены по полу и возрасту. Каждая поло-возрастная группа дополнительно разделена на экспериментальную, которая занималась по разработанной нами методике (авторская программа), и контрольную, которая занималась по обычной школьной программе (рабочая программа). Отличительной особенностью авторской программы, разработанной Н.А. Калутшкиной и М.А. Асланхановым, является изменение направленности и содержания вариативной части урока: замена либо сокращение упражнений ациклического характера с одновременным увеличением количества упражнений циклического характера (с 15 до 30%). Обязательным условием для участия в исследовании являлись устное согласие детей и подтвержденное письменно добровольное информированное согласие их законных представителей, а также медицинский допуск обучающихся для занятий в основной группе здоровья.

Индекс массы тела (кг/м^2) рассчитывали как отношение массы тела в килограммах к квадрату длины тела в метрах. Для измерения процентного содержания уровня жировой (%) и скелетно-мышечной (%) массы тела использовались весы-анализаторы Tanita BC-583 (Япония), которые автоматически рассчитывали данные параметры.

Статистическую обработку данных проводили при помощи пакета прикладных программ Statistica 10.0. Проверку на нормальность распределения производили с использованием критерия Шапиро–Уилка. Поскольку полученные нами данные не подчинялись закону нормального распределения, для оценки достоверности полученных результатов применяли непараметрические методы для зависимых (критерий Вилкоксона) и независимых (критерий Манна–Уитни) выборок. Для изучения степени взаимосвязи изучаемых параметров применялся метод парной количественной корреляции с расчетом коэффициента корреляции (r) Спирмена для непараметрических данных. Функциональная связь при коэффициенте корреляции r до 0,5 оценивалась как слабая; 0,5–0,7 – средняя; 0,7–0,9 – сильная и 0,9–1 – тесная. Для всех приведенных показателей, за достоверные принимали различия на уровне значимости не менее 95% ($p < 0,05$).

Результаты исследования и обсуждение

Известно, что в настоящее время основным способом диагностики ожирения является расчет значений индекса массы тела (ИМТ) [9]. Результаты статистического анализа данного показателя у школьников 7–

11 лет, жителей г. Сургута, представлены в табл. 1 и 2. Установлено, что практически во всех обследованных группах девочек и мальчиков ИМТ в начале и в конце эксперимента находился в пределах средних значений региональной нормы (25–75 перцентилей) [10]. Исключения составили девочки контрольной группы в возрасте 7 и 11 лет, мальчики контрольной группы в возрасте 9 и 11 лет и мальчики экспериментальной группы в возрасте 10 и 11 лет. В этих группах медианы ИМТ находились в коридоре значений низких величин и величин ниже среднего уровня. Однако у 11-летних девочек и 9-летних мальчиков контрольной группы медианы ИМТ после проведения эксперимента увеличились и соответствовали уже среднему уровню. В экспериментальных группах аналогичная картина была зафиксирована у мальчиков в возрасте 10 лет.

Достоверные различия в контрольных группах до и после эксперимента выявлены у 11-летних девочек (p = 0,011) и мальчиков (p = 0,001). В экспериментальных группах достоверность различий обнаружена только в группе мальчиков 11 лет (p = 0,005).

Таблица 1

Индекс массы тела девочек 7–11 лет (кг/м^2), *Me* (Q_1–Q_3)

Возраст, лет	Контрольная группа			Экспериментальная группа		
	До	После	*p*	До	После	*p*
7	14,26 [3–10] (13,66–16,12)	14,42 [10] (14,04–16,23)	–	15,33 [25–50] (14,55–17,86)	15,87 [50–75] (14,78–17,28)	–
8	16,51 [50–75] (15,53–18,99)	16,33 [50–75] (15,13–18,78)	–	16,46 [50–75] (15,03–18,38)	16,64 [50–75] (14,93–17,56)	–
9	16,61 [50–75] (15,59–17,57)	16,83 [50–75] (16,00–17,47)	–	17,44 [50–75] (16,06–18,77)	17,43 [50–75] (16,57–18,12)	–
10	17,22 [25–50] (14,97–18,76)	17,35 [50–75] (15,39–19,12)	–	16,44 [25] (15,38–19,95)	16,76 [25–50] (16,19–18,94)	–
11	*16,23* *[10–25]* *(16,02–18,07)*	*16,89* *[25–50]* *(16,40–18,51)*	*0,011*	*17,12* *[25–50]* *(15,88–18,68)*	*17,57* *[25–50]* *(16,38–18,76)*	–

Примечание. Здесь и в табл. 2 в квадратных скобках указаны перцентили региональных нормативов [10].

Таблица 2

Индекс массы тела мальчиков 7–11 лет (кг/м^2), *Me* (Q_1–Q_3)

Возраст, лет	Контрольная группа			Экспериментальная группа		
	До	После	*p*	До	После	*p*
7	15,85 [25–50] (15,03–16,26)	16,02 [50] (15,33–16,57)	–	16,09 [50] (14,78–16,65)	16,10 [50–75] (15,54–16,57)	–
8	17,03 [50–75] (16,47–17,75)	17,05 [50–75] (16,63–17,72)	–	16,12 [25–50] (14,79–18,65)	16,48 [25–50] (15,39–17,82)	–
9	15,83 [10–25] (15,15–17,10)	16,22 [25–50] (15,59–17,56)	–	17,30 [50–75] (15,83–18,90)	17,48 [50–75] (16,28–18,88)	–
10	16,60 [25] (15,04–18,25)	16,76 [25–50] (15,65–17,85)	–	16,48 [10–25] (15,12–17,83)	16,74 [25–50] (15,29–18,24)	–
11	16,58 [10–25] (15,64–19,95)	17,29 [10–25] (15,91–20,09)	0,001	16,18 [3–10] (15,57–16,81)	16,77 [10–25] (16,24–17,36)	0,005

Многочисленные исследования свидетельствуют о низкой эффективности применения ИМТ для диагностики ожирения у детей основной группы здоровья [11–13]. Отмечается, что данный индекс у детей и подростков не всегда адекватно отражает степень развития жировой и скелетно-мышечной массы тела [14–16].

В связи с этим, нами были проанализированы значения содержания жировой (ЖМ) и скелетно-мышечной (СММ) массы тела, медианы которых представлены в табл. 3–6.

Известно, что физические упражнения определенной продолжительности и интенсивности могут поспособствовать уменьшению жировой ткани в организме человека. Рядом авторов установлено, что действующие программы физического воспитания в образовательных учреждениях не оказывают существенного влияния на уменьшение массы подкожной жировой ткани, поскольку в школьной среде не осуществляется физическая подготовка с учетом должных требований [17]. На уроках физической культуры в школах преобладают упражнения силового характера, направленные на увеличение общей мышечной массы тела [8].

Изучение показателей жирового компонента установило, что во всех обследованных группах школьников медианы содержания ЖМ находились в

пределах средних значений возрастной нормы (25–75 перцентилей) [18]. Отмечено, что во всех группах девочек и мальчиков, занимавшихся по рабочей программе, показатели жировой массы тела к концу года статистически значимо увеличились. Исключение составили только группа мальчиков 9 лет, у которых данное увеличение статистически не достоверно. В экспериментальных группах, занимавшихся по разработанной нами методике, показатели ЖМ в конце года оставались относительно стабильными или достоверно снижались по сравнению с первоначальными данными. Данное снижение зафиксировано в группах девочек 7, 10 и 11 лет и во всех группах мальчиков, за исключением 9-летних. Скорее всего, это обусловлено физиологическими механизмами влияния аэробных нагрузок на организм человека, в результате которых происходит снижение содержания жировой массы за счет аэробного расщепления углеводов и жиров [19].

Также стоит отметить, что до начала эксперимента по показателю ЖМ между контрольными и экспериментальными группами девочек и мальчиков достоверных различий не установлено. А после эксперимента значимые различия между медианами ЖМ обнаружены в группах девочек 11 лет (p = 0,038) и мальчиков 10 (p = 0,035) и 11 лет (p = 0,049). При этом в экспериментальных группах зафиксированы меньшие значения данного показателя.

Таблица 3

Содержание жировой массы тела у девочек 7–11 лет (%), *Me* (Q_1–Q_3)

Возраст, лет	Контрольная группа			Экспериментальная группа		
	До	После	p	До	После	p
7 лет	16,40 [25–50] (15,68–19,85)	16,70 [25–50] (15,78–19,98)	0,001	19,55 [50–75] (16,60–23,00)	19,20 [50] (16,60–22,80)	0,015
8 лет	20,35 [50] (19,20–22,85)	20,80 [50–75] (19,10–23,30)	0,008	20,90 [25–50] (16,38–23,50)	21,10 [25–50] (16,38–22,95)	–
9 лет	20,95 [25–50] (18,20–22,75)	21,20 [25–50] (18,40–23,20)	0,008	22,50 [50] (21,00–24,65)	22,70 [50–75] (21,30–24,30)	–
10 лет	22,00 [25–50] (20,00–23,70)	22,60 [50–75] (20,00–23,30)	0,032	22,60 [25–50] (21,60–25,90)	22,40 [25–50] (21,28–24,80)	0,041
11 лет	22,70 [25–50] (19,35–23,43)	23,40 [50] (19,73–23,68)	0,004	23,00 [25–50] (22,20–23,80)	22,75♦ [25–50] (22,40–23,20)	0,044

Примечание. Здесь и далее в квадратных скобках указаны перцентили возрастной нормы [18]. Достоверные различия между контрольной и экспериментальной группой одного возраста: ♦ – $p < 0,05$.

Таблица 4

Содержание жировой массы тела у мальчиков 7–11 лет (%), *Me* (Q_1–Q_3)

Возраст, лет	Контрольная группа			Экспериментальная группа		
	До	После	p	До	После	p
7	16,30 [25–50] (15,70–17,20)	16,70 [50–75] (15,70–17,40)	0,015	16,90 [50–75] (16,00–17,43)	16,70 [50–75] (16,08–17,20)	0,041
8	18,40 [50–75] (17,95–18,68)	18,90 [50–75] (17,98–19,00)	0,008	17,90 [25–50] (15,25–20,73)	17,60 [25–50] (15,40–20,48)	0,049
9	18,00 [25–50] (16,10–19,90)	19,10 [25–50] (16,18–20,13)	–	19,40 [50–75] (16,15–21,08)	19,60 [50–75] (16,73–21,20)	–
10	20,80 [50–75] (18,25–20,98)	20,90 [50–75] (18,93–21,23)	0,017	20,50 [50] (18,35–20,80)	20,20♦ [25–50] (17,90–20,70)	0,019
11	20,50 [25–50] (19,80–22,00)	21,20 [25–50] (20,10–22,40)	0,006	20,10 [25–50] (17,35–20,85)	19,80♦ [25–50] (17,15–20,75)	0,003

Изучение скелетно-мышечной массы тела выявило, что медианы данного показателя укладывались в пределы возрастной нормы во всех обследованных группах. Только у 7-летних девочек контрольной группы в начале года медианы СММ попадали в коридор значений ниже среднего уровня (10–25 перцентилей), однако в конце года увеличились, и уже соответствовали среднему уровню (25–75 перцентилей).

В ходе проведенного исследования установлено, что СММ увеличилась как в группах, занимавшихся по рабочей программе, так и в группах, занимавшихся по разработанной нами методике. При этом практически во всех обследованных группах школьников это увеличение было статистически значимое.

Достоверные различия между контрольными и экспериментальными группами обнаружены у девочек в возрасте 11 лет (p = 0,041) и мальчиков в возрасте 7 (p = 0,030), 10 (p = 0,045) и 11 (p = 0,020) лет. При этом в экспериментальных группах зафиксированы наибольшие значения данного показателя, за исключением 11-летних мальчиков.

Таблица 5

Содержание скелетно-мышечной массы тела у девочек 7–11 лет (%), *Me* (Q_1–Q_3)

Возраст, лет	Контрольная группа			Экспериментальная группа		
	До	После	*p*	До	После	*p*
7	21,80 [10–25] (19,95–24,95)	22,60 [25–50] (20,75–25,90)	0,037	23,20♦ [25–50] (22,30–26,58)	24,10♦ [25–50] (23,40–27,60)	*0,023*
8	25,10 [25–50] (22,90–27,80)	25,90 [25–50] (23,50–28,25)	0,042	24,90 [25–50] (21,95–28,10)	26,40 [50–75] (23,65–29,15)	0,035
9	27,90 [50–75] (25,53–30,78)	28,80 [50–75] (26,20–30,90)	0,017	28,20 [50–75] (26,88–29,20)	29,00 [50–75] (27,25–30,35)	–
10	29,00 [25–50] (27,15–32,80)	29,95 [50–75] (27,40–32,50)	–	28,90 [25–50] (26,15–32,55)	30,50 [50–75] (27,75–33,05)	0,015
11	29,90 [25–50] (26,03–33,15)	31,00 [25–50] (28,15–34,70)	0,023	30,10 [25–50] (27,95–32,95)	31,70♦ [50–75] (28,30–34,50)	0,020

Таблица 6

Содержание скелетно-мышечной массы тела у мальчиков 7–11 лет (%), *Me* (Q_1–Q_3)

Возраст, лет	Контрольная группа			Экспериментальная группа		
	До	После	*p*	До	После	*p*
7	30,30 [25–50] (27,55–33,40)	31,30 [25–50] (27,90–33,85)	0,046	31,20 [25–50] (28,80–34,60)	32,35♦ [50–75] (28,85–34,95)	0,009
8	35,90 [50–75] (29,80–37,65)	36,80 [50–75] (30,60–38,55)	–	35,10 [25–50] (31,50–37,45)	36,60 [50–75] (32,80–38,40)	0,005
9	37,10 [25–50] (34,65–40,90)	37,70 [50] (35,50–41,15)	–	37,80 [50–75] (34,90–39,20)	38,60 [50–75] (35,60–40,50)	–
10	37,90 [25–50] (33,30–41,20)	39,10 [25–50] (34,85–42,20)	–	37,80 [25–50] (34,00–40,15)	39,40♦ [25–50] (35,70–41,70)	0,029
11	40,80 [25–50] (36,95–44,00)	42,10 [50–75] (37,60–44,95)	0,032	40,50 [25–50] (34,80–43,20)	41,90♦ [50–75] (36,40–44,10)	0,009

Для изучения взаимосвязей между значениями ИМТ и компонентным составом тела нами проведен корреляционный анализ, который представлен в табл. 7 и 8.

Сильная положительная корреляция между показателями ИМТ и ЖМ установлена в контрольных группах девочек в возрасте 8, 9 и 11 лет и мальчиков возрасте 7, 10 и 11 лет. В экспериментальных группах сильная положительная корреляция зафиксирована у девочек 9 и 11 лет и мальчиков 9, 10 и 11 лет. В остальных обследованных группах между ИМТ и ЖМ установлены средние положительные связи.

Между показателями ИМТ и СММ сильные положительные корреляционные связи наблюдались в контрольных группах девочек 7, 9 и 11 лет и во всех группах мальчиков, за исключением 9-летних, у которых данная связь имела среднюю силу. В экспериментальных группах сильная положительная связь выявлена во всех возрастных группах девочек, кроме 9-летних, и у мальчиков в возрасте 7, 8 и 10 лет. У 11-летних мальчиков экспериментальной группы выявлена тесная взаимосвязь данных показателей.

Стоит отметить, что практически во всех возрастных группах контроля корреляционные взаимосвязи между показателями ИМТ и ЖМ имели более сильный характер по сравнению с аналогичными экспериментальными возрастными группами. Противоположная картина наблюдалась в отношении корреляционных связей между ИМТ и СММ.

Таблица 7

Корреляционные связи между ИМТ и показателями состава тела у девочек 7–11 лет

Возраст, лет	Контрольная группа		Экспериментальная группа	
	ИМТ/ЖМ	ИМТ/СММ	ИМТ/ЖМ	ИМТ/СММ
7	$r = 0,69$	$r = 0,73$	$r = 0,55$	$r = 0,75$
8	$r = 0,72$	$r = 0,62$	$r = 0,69$	$r = 0,74$
9	$r = 0,73$	$r = 0,76$	$r = 0,75$	$r = 0,68$
10	$r = 0,67$	$r = 0,68$	$r = 0,61$	$r = 0,78$
11	$r = 0,85$	$r = 0,76$	$r = 0,71$	$r = 0,89$

Таблица 8

Корреляционные связи между ИМТ и показателями состава тела у мальчиков 7–11 лет

Возраст, лет	Контрольная группа		Экспериментальная группа	
	ИМТ/ЖМ	ИМТ/СММ	ИМТ/ЖМ	ИМТ/СММ
7	*r* = 0,79	*r* = 0,77	*r* = 0,67	*r* = 0,77
8	*r* = 0,69	*r* = 0,71	*r* =0,52	*r* = 0,81
9	*r* = 0,66	*r* = 0,63	*r* = 0,79	*r* = 0,54
10	*r* = 0,71	*r* = 0,74	*r* = 0,81	*r* = 0,84
11	*r* = 0,82	*r* = 0,77	*r* = 0,72	*r* = 0,92

Заключение

Таким образом, проведенное нами исследование по оценке физиологического влияния аэробных нагрузок на компонентный состава тела детей 7–11 лет, жителей г. Сургута, позволил выявить некоторые закономерности его изменения при занятиях на уроках физической культуры по разным методикам. Установлено, что преобладание нагрузок аэробного характера на школьных уроках физической культуры, как и рабочая школьная программа, не оказывает существенного физиологического влияния на показатели индекса массы тела. У школьников, занимавшихся по рабочей школьной программе, к концу года происходило увеличение как жировой, так и мышечной массы тела. У их сверстников, занимавшихся по авторской методике, наблюдалось увеличение мышечной массы тела, в то время как жировая масса тела либо уменьшалась, либо оставалась на прежнем уровне.

По данным корреляционного анализа нами установлено, что в большинстве обследованных групп контроля наблюдались более сильные взаимосвязи между ИМТ и ЖМ по сравнению с аналогичными экспериментальными возрастными группами. В то же время взаимосвязи между ИМТ и СММ в контрольных группах слабее, чем в экспериментальных группах. Полученные данные проведенного исследования свидетельствует о более благоприятном физиологическом влиянии аэробных нагрузок на компонентный состав тела у школьников, занимавшихся по авторской методике. Эти данные подтверждают необходимость совершенствования существующей на данный момент модели построения урока физической культуры в современной школе за счет изменения вариативной части урока в сторону циклической работы аэробного характера.

ЛИТЕРАТУРА

1. Копейкина Н.А. Проблемы сохранения здоровья школьников // Проблемы развития территории. 2012. № 4. С. 44–52.
2. Баранов А.А., Намазова-Баранова Л.С., Терлецкая Р.Н., Байбарина Е.Н., Чумакова О.В., Устинова Н.В., Антонова Е.В., Вишнева Е.А. Результаты профилактических медицинских осмотров несовершеннолетних в Российской Федерации // Российский педиатрический журнал. 2016. № 19 (5). С. 287–293.
3. Синельников И.Ю. Состояние здоровья российских школьников: факторы влияния, риски, перспективы // Наука и школа. 2016. № 3. С. 155–164.
4. Еськов В.М., Назин А.Г., Русак С.Н., Филатова О.Е., Хадырцева К.А. Системный анализ и синтез влияния динамики климато-экологических факторов на заболеваемость населения Севера РФ // Вестник новых медицинских технологий. 2008. Т. XV, № 1. С. 26–29.
5. Всемирная организация здравоохранения. Ожирение и избыточный вес. URL: https://www.who.int/ru/news–room/fact–sheets/detail/obesity–and–overweight/ (дата обращения: 26.02.2019).
6. Разина А.О., Руненко С.Д., Ачкасов Е.Е. Проблема ожирения: современные тенденции в России и мире // Вестник Российской академии медицинских наук. 2016. Т. 71, № 2. С. 154–159.
7. Здравоохранение в России. 2017: стат. сб. М., 2017. 170 с.
8. Поцелуев А.А. Направленность и содержание урока физической культуры для детей младшего школьного возраста с ожирением : дис. … канд. пед. наук. М., 2014. 220 с.
9. Васюкова О.В., Конь И.Я., Ларионова З.Г., Леонтьева И.В., Павловская Е.В., Порядина Г.И., Розанов В.Б., Стародумова А.В., Щербакова М.Ю. Рекомендации по диагностике, лечению и профилактике ожирения у детей и подростков. М. : Практика, 2015. 136 с.
10. Тепляков А.А., Шамилина А.И., Якушина О.А. Мещеряков В.В., Гирш Я.В. Региональные нормативы физического развития детей пришлого населения Среднего Приобья и их сравнительный анализ // Journal of Siberian Medical Sciences. 2015. № 3. URL: https://cyberleninka.ru/article/n/regionalnye–normativy–fizicheskogo–razvitiya–detey–prishlogo–naseleniya–srednego–priobya–i–ih–sravnitelnyy–analiz (дата обращения: 24.12.2018)
11. McCarthy H.D, Samani-Radia D., Jebb S.A., Prentice A.M. Skeletal muscle mass reference curves for children and adolescents // Pediatric Obesity. 2013. № 14. P. 249–259. DOI: 10.1111/j.2047–6310.2013.00168.x
12. Окороков П.Л., Васюкова О.В., Воронцов А.В. Методы оценки количества и распределения жировой ткани в организме и их клиническое значение // Проблемы эндокринологии. 2014. № 4. С. 53–57.
13. Verney J., Metz L., Chaplais E., Cardenoux C., Pereira B., Thivel D. Bioelectrical impedance is an accurate method to assess body composition in obese but not severely obese adolescents // Nutrition research. 2016. № 36 (7). P. 663–670. DOI: 10.1016/j.nutres.2016.04.003.
14. Коновалова М.В., Анисимова А.В., Вашура А.Ю., Година Е.З., Николаев Д.В., Руднев С.Г., Старунова О.А., Хомякова И.А., Цейтлин Г.Я. Нутритивный статус детей с онкологическими заболеваниями в состоянии ремиссии по данным биоимпедансного исследования // Онкогематология. 2012. № 2. С. 42–51.
15. Хафизова Г.Н., Рылова Н.В., Самойлов А.С. Современные аспекты изучения состава тела человека // Наука и спорт: современные тенденции. 2014. № 1. С. 134–141.
16. Турушева А.В., Гора Д.А., Расмагина И.А., Власкина К.О., Березовская В.А., Партнова Н.В. Особенности физического развития детей, занимающихся футболом // Российский семейный врач. 2018. Т. 22, № 1. С. 23–31.
17. Зрнзевич Н., Цветкович Р., Зрнзевич Й. Влияние программы по физической культуре на морфологические показатели, характеризующие уровень физического развития учащихся // Научный результат. Сер. Педагогика и психология образования. 2017. Т. 3, № 1 (11). С. 23–28. DOI: 10.18413/2313–8971–2017–3–1–23–28
18. Руднев С.Г., Соболева Н.П., Стерликов С.А., Николаев Д.В., Старунова О.А., Черных С.П., Ерюкова Т.А., Колесников В.А., Мельниченко О.А., Пономарева Е.Г. Биоимпедансное исследование состава тела населения России. М. : РИО ЦНИИОИЗ, 2014. 493 с.
19. Селуянов В.Н. Технология оздоровительной физической культуры. М. : СпортАкадемПресс, 2001. 172 с.

Статья представлена научной редакцией «Педагогика» 5 апреля 2019 г.

Dynamic Assessment of the Physiological Influence of Aerobic Loads on the Body Component Composition of Children aged 7–11

Vestnik Tomskogo gosudarstvennogo universiteta – Tomsk State University Journal, 2019, 445, 186–191.
DOI: 10.17223/15617793/445/28

Oleg A. Malkov, Surgut State Pedagogical University (Surgut, Russian Federation). E-mail: maosurgpu@gmail.com
Murad A. Aslankhanov, Surgut State Pedagogical University (Surgut, Russian Federation). E-mail: kokhmazlezgin@mail.ru
Maxim V. Osin, Surgut State Pedagogical University (Surgut, Russian Federation). E-mail: osin90@list.ru

Keywords: schoolchildren; body mass index; body fat mass; lean body mass; North.

The aim of the study was to evaluate the physiological effect of aerobic loads on the body component composition of children aged 7–11, residents of Surgut. The study included 312 schoolchildren (159 boys and 153 girls). Each gender-age group was divided into an experimental group, which trained according to the method developed by the authors of the article, and a control group, which trained according to the usual school curriculum. The indicators of the body mass index and the levels of body fat and skeletal muscle mass were analyzed; correlations of these parameters were revealed. The results were evaluated using the methods of the Wilcoxon Test and the Mann–Whitney Test. In almost all the examined groups of girls and boys, the body mass index values at the beginning and at the end of the experiment corresponded to the age norm. The exceptions were girls of the control group aged 7 and 11, boys of the control group aged 9 and 11 and boys of the experimental group aged 10 and 11, their medians of this indicator were in the range of low values and values below average. Significant differences in the control groups before and after the experiment were found in 11-year-old boys and girls. In the experimental groups, the significance of differences was found only in the group of boys aged 11. In all control groups of girls and boys, the indicators of body fat mass increased statistically significantly by the end of the year, with the exception of the 9-year-old boys' group. In the experimental groups, the indicators of body fat mass remained relatively stable at the end of the year or decreased significantly compared with the initial data. This decrease was recorded in groups of girls aged 7, 10 and 11 and in all groups of boys, except for the 9-year-olds. At the end of the year, the body musculoskeletal mass increased in both types of groups. Significant differences between control and experimental groups were found in girls aged 11 and boys aged 7, 10 and 11. The experimental groups also recorded the highest values of this indicator, with the exception of 11-year-old boys. Correlation analysis found that in almost all age groups the correlation between the body mass index and the body fat mass were more pronounced in control age groups. Correlations between the body mass index and the body musculoskeletal mass were stronger in the experimental group. The obtained data indicates a more favorable physiological effect of aerobic loads on the body component composition among schoolchildren. This necessitates the correction of traditional school programs in physical education.

REFERENCES

1. Kopeykina, N.A. (2012) Problems of preserving schoolchildren's health. *Problemy razvitiya territorii – Problems of Territory's Development.* 4. pp. 44–52. (In Russian).
2. Baranov, A.A. et al. (2016) Results of preventive medical examinations of minors in the Russian Federation. *Rossiyskiy pediatricheskiy zhurnal – Russian Pediatric Journal*. 19 (5). pp. 287–293. (In Russian).
3. Sinel'nikov, I.Yu. (2016) Health status of Russian students: influence factors, risks and perspectives. *Nauka i shkola – Science and School*. 3. pp. 155–164. (In Russian).
4. Es'kov, V.M. et al. (2008) The System Analysis and Synthesis of Influence of Dynamics of Climatic and Ecological Factors on Disease of the Population in the North. *Vestnik novykh meditsinskikh tekhnologiy – Journal of New Medical Technologies.* 1(15). pp. 26–29. (In Russian).
5. World Health Organisation. (2018) *Obesity and overweight*. [Online] Available from: https://www.who.int/ru/news-room/fact-sheets/detail/obesity-and-overweight. (Accessed: 26.02.2019).
6. Razina, A.O., Runenko, S.D. & Achkasov, E.E. (2016) Obesity: current global and Russian trends. *Vestnik Rossiyskoy akademii meditsinskikh nauk – Annals of the Russian Academy of Medical Sciences.* 2 (71). pp. 154–159. (In Russian).
7. Oksenoyt, G.K. (ed.) (2017) *Zdravookhranenie v Rossii* [Health Care in Russia]. Moscow: Russian Federal State Statistics Service.
8. Potseluev, A.A. (2014) *Napravlennost' i soderzhanie uroka fizicheskoy kul'tury dlya detey mladshego shkol'nogo vozrasta s ozhireniem* [The Focus and Content of the Lesson of Physical Education for Children of Primary School Age with Obesity]. Pedagogy Cand. Diss. Moscow.
9. Vasyukova, O.V. et al. (2015) *Rekomendatsii po diagnostike, lecheniyu i profilaktike ozhireniya u detey i podrostkov* [Recommendations for the Diagnostics, Treatment and Prevention of Obesity in Children and Adolescents]. Moscow: Praktika.
10. Teplyakov, A.A. et al. (2015) Regional standards of somatic growth of children of ecdemic population of the Middle Ob region and their comparative analysis. *Journal of Siberian Medical Sciences.* 3. [Online] Available from: https://cyberleninka.ru/article/n/regionalnye–normativy–fizicheskogo–razvitiya–detey–prishlogo–naseleniya–srednego–priobya–i–ih–sravnitelnyy–analiz. (Accessed: 24.12.2018). (In Russian).
11. McCarthy, H.D, Samani-Radia, D., Jebb, S.A. & Prentice, A.M. (2013) Skeletal muscle mass reference curves for children and adolescents. *Pediatric Obesity*. 14. pp. 249–259. DOI: 10.1111/j.2047–6310.2013.00168.x
12. Okorokov, P.L., Vasyukova, O.V. & Vorontsov, A.V. (2014) The methods for the characteristic of adipose tissue in the organism and their clinical significance. *Problemy endokrinologii – Problems of Endocrinology*. 4. pp. 53–57. (In Russian). DOI: 10.14341/probl201460353-58
13. Verney, J. et al. (2016) Bioelectrical impedance is an accurate method to assess body composition in obese but not severely obese adolescents. *Nutrition Research*. 36 (7). pp. 663–670. DOI: 10.1016/j.nutres.2016.04.003.
14. Konovalova M.V. et al. (2012) Malnutrition in remission of childhood cancers as assessed by bioelectric impedance analysis. *Onkogematologiya – Oncohematology*. 2. pp. 42–51. (In Russian).
15. Khafizova, G.N., Rylova, N.V. & Samoylov, A.S. (2014) Contemporary issues of the study the human body composition. *Nauka i sport: sovremennye tendentsii – Science and Sport: Current Trends.* 1. pp. 134–141. (In Russian).
16. Turusheva, A.V. (2018) The evaluation of the physical characteristics of young football players. *Rossiyskiy semeynyy vrach – Russian Family Doctor.* 22 (1). pp. 23–31. (In Russian). DOI: 10.17816/RFD2018123-31
17. Zrnzevich, N., Tsvetkovich, R. & Zrnzevich, Y. (2017) The influence of the curriculum in physical education on morphological characteristics of students. *Nauchnyy rezul'tat. Pedagogika i psikhologiya obrazovaniya – Research Result. Pedagogy and Psychology of Education.* 1 (11):3. pp. 23–28. (In Russian). DOI: 10.18413/2313–8971–2017–3–1–23–28
18. Rudnev, S.G. et al. (2014) *Bioimpedansnoe issledovanie sostava tela naseleniya Rossii* [Bioimpedance Study of Body Composition in the Russian Population]. Moscow: RIO TsNIIOIZ.
19. Seluyanov, V.N. (2001) *Tekhnologiya ozdorovitel'noy fizicheskoy kul'tury* [Technology of Recreational physical Education]. Moscow: SportAkademPress.

Received: 05 April 2019

Вестник Томского государственного университета. 2019. № 445. С. 192–196. DOI: 10.17223/15617793/445/29

ПРАВО

УДК 343.953

Р.Л. Ахмедшин

О ПОНЯТИИ И ВИДАХ ПСИХОЛОГИЧЕСКОГО КОНТАКТА И ТАКТИКЕ ЕГО ДОСТИЖЕНИЯ В ХОДЕ СЛЕДСТВЕННЫХ ДЕЙСТВИЙ

Анализируется криминалистическая природа психологического контакта. Разнообразие точек зрения оценивается посредством анализа эффективности тактических приемов, основанных на этих точках зрения. Утверждается, что ценность понимания объекта криминалистического знания вообще и психологического контакта в частности определяется, во-первых, возможностью последующего эффективного применения этого знания и, во-вторых, объяснением его природы.
Ключевые слова: допрос; психологический контакт; типология личности; акцентуации; тактический прием.

Системообразующим элементом, предопределяющим эффективное решение задач, стоящих перед допросом, является достижение следователем состояния психологического контакта с допрашиваемым. Следовательно, разработка системы тактических приемов предполагает уяснение целей установления психологического контакта в процессе допроса. В вопросе понимания природы и целевого содержания феномена психологического контакта мнение исследователей разделилось и представлено несколькими подходами.

Сторонники первого подхода полагают, что психологический контакт – это форма оптимального взаимодействия следователя и допрашиваемого. Рассматриваемой форме психологического контакта между участниками допроса в полном объеме присущи элементы эмоционального взаимодействия, построенного на взаимопонимании и взаимопомощи, когнитивная составляющая сводится к пониманию позитивных сил, движущих участниками допроса. Ярким сторонником данного подхода является Н.И. Порубов, рассматривающий психологический контакт как «систему взаимодействия людей между собой в процессе их общения, основанного на доверии: информационный процесс, при котором люди могут и желают воспринимать информацию, исходящую друг от друга. Психологический контакт – это, наконец, процесс взаимного понимания» [1. С. 73]. Данная позиция исходит прежде всего из эмпатийной составляющей взаимодействия, опирающейся на эмоционально-оценочную компоненту в понимании того, что недопустимо рассматривать допрос как борьбу, конфликт, поскольку такая оценка данного следственного действия предопределяет проникновение в процесс уголовного судопроизводства незаконных и неэтичных методов воздействия [2. С. 49, 55].

Без сомнения, с точки зрения общих этических начал и положений профессиональной (следственной) этики рассматриваемое понимание природы психологического контакта наиболее оптимально. В теории именно данное понимание составляет суть взаимодействия лиц с выраженными антагонистическими установками. Следователь в своей деятельности ориентирован на раскрытие и расследование преступного события, на получение информации, основываясь на которой суд предопределит виновному определенный объем лишений. Обвиняемый, в случае если он действительно совершил преступление, крайне незаинтересован в объективном рассмотрении своего дела, желая либо полностью, либо частично смягчить последствия эффективной работы следователя. Если обвиняемое лицо и лицо, совершившее преступление, не совпадают, то в ходе допроса воспринимать следователя как человека, пытающегося разобраться в перипетиях уголовного дела, обвиняемому субъективно сложно, негативное восприятие следователя в такой ситуации скорее показатель неестественно развитого аналитического уровня обвиняемого. Следователю воспринимать положительно человека, который активно противодействует ему, даже без учета склонности к обвинительному уклону, проистекающему из профессиональной деформации первого, также проблематично.

Не стоит полагать, что антагонистические установки свойственны только недобросовестным обвиняемым, подозреваемым и иным участникам допроса с одной стороны, и следователю с другой. Добросовестный свидетель, как и добросовестный потерпевший, находящийся под угрозой санкций ст. 307 УК РФ (Заведомо ложные показание, заключение эксперта, специалиста или неправильный перевод), также не может доверять следователю полностью и чувствовать во взаимодействии с ним участие в «процессе взаимного понимания».

Абсурдность ситуации эмоционального взаимопонимания антагонистических сторон, естественно, обусловливает либо абсурдность приемов достижения этого состояния, либо ярко выраженный характер обмана, составляющий содержание тактических приемов по достижению этого мифического психологического контакта.

Таким образом, обе стороны объективно не имеют выраженной возможности к позитивному восприятию друг друга, эмоционально сопереживать друг другу и ориентироваться на «общение, основанном на доверии».

Недостижимость эмоционального взаимопонимания в большинстве случаев объективно накладывает свой отпечаток на содержание тактических приемов его достижения.

Даже поверхностный анализ тактических приемов, направленных на достижение психологического кон-

такта в рассматриваемом понимании, демонстрирует нам их предельную неконкретность и спорную реализуемость. Какова тактическая ценность предваряющей следственное действие рекомендуемой многими криминалистами беседы на близкую допрашиваемому тему? Стремящаяся к нулю. Данная тактическая рекомендация не включает в себя способ получения информации о том, какая тема близка допрашиваемому. Такая рекомендация не включает в себя понимание готовности обсуждения конкретной темы с конкретным лицом (следователем). Такая рекомендация не включает в себя понимание следователем готовности обсуждения конкретной темы в конкретных условиях (кабинете следователя, в месте жительства допрашиваемого, в месте его работы или на «нейтральной» территории).

Если исследователь-криминалист будет утверждать, что ответ на все эти вопросы – удел следователя, адаптирующего конструкцию теоретического приема в реальную жизнь, то логичен вопрос – а зачем вообще нужен исследователь-криминалист? Для того, чтобы формулировать понятные любому разумному человеку рекомендации, облачив их в наукоемкие формулы? Или все-таки для того, чтобы разработать детализированный алгоритм тактического воздействия на лицо в определенной ситуации.

Вероятно, для того чтобы скрыть содержательную пустоту многих конкретных тактических приёмов, в теории криминалистики «придумано» понятие тактической комбинации. Напомним, что тактическая комбинация – это определенное сочетание тактических приемов или следственных действий, преследующее цель решения конкретной задачи расследования и обусловленное этой целью и следственной ситуацией. В теории это правильно и логично. Но даже в практике криминалистических исследований видно, что понятие «тактическая операция» выполняет либо функцию простого суммирования нескольких неконкретных по содержанию (т.е. отвечающих на вопрос «что?», а не «как?») приемов, либо функцию увеличения объема текста диссертационных исследований, реализованную в процессе очередных абстрактных рассуждений о природе и функциях тактико-криминалистического инструментария.

Повторим уже не раз ранее озвученное – в рамках понимания психологического контакта как формы эмоционального взаимопонимания и взаимосопереживания разработать содержательно полноценные тактико-криминалистические рекомендации крайне проблематично, если вообще возможно.

Сторонники второго подхода полагают, что психологический контакт – это форма активного взаимодействия следователя и допрашиваемого, безотносительно эмоционального отношения сторон друг к другу. Содержанием психологического контакта в рассматриваемом случае выступает готовность к совместной деятельности допрашивающего и допрашиваемого, пусть и в возможной конфликтной форме. Для данной формы психологического контакта в полном объеме характерны элементы критической оценки собеседниками друг друга.

В рамках рассматриваемого подхода психологический контакт определяется как «согласованное деловое взаимоотношение следователя со свидетелем, потерпевшим, подозреваемым и обвиняемым, которое возникает на основе правильной позиции следователя и поведения допрашиваемого» [3. С. 12]. В.Л. Васильев видит такую цель психологического контакта в нахождении общих интересов следователя и допрашиваемого, т.е. в переходе в процессе допроса от психологического «я» к психологическому «мы» [4. С. 37–40]. Данные позиции исходят прежде всего из деятельностной составляющей взаимодействия, опирающейся на рационально-оценочную компоненту.

Говоря о достижении психологического контакта в качестве формы активного взаимодействия следователя и допрашиваемого, безотносительно эмоционального отношения сторон друг к другу, можно вести речь о двух различающихся способах.

Первый способ сводится к созданию у допрашиваемого положительно окрашенного образа следователя. Он достигается посредством рекомендаций вести себя привычным образом для допрашиваемого, но понятно, что моделировать тысячи оптимальных сценариев взаимодействия с конкретным человеком на допросе или в иной ситуации не целесообразно. Речь идет о типовых поведенческих алгоритмах взаимодействия, каждый из которых комфортен конкретному типу личности, количество которых достаточно ограниченно. В своих предыдущих работах мы говорили, что для достижения криминалистически значимых задач исследования личности оптимальна доработанная типология акцентуированных типов [5. С. 49–55].

В целом на уровне определения общей динамики взаимодействия с допрашиваемым необходимо знание модели комфортности взаимодействия каждого типа личности с другими людьми, а именно:

– Допрашиваемый-гипертим. Предпочитаемый им темп допроса – быстрый. Комфортно воспринимаемое отношение к следователю – на грани фамильярности. Переключение с одного аспекта выявляемого события на другой – легкое. Потребность в эмоциональном отзыве – средняя. Готовность вступления в психологический контакт – высокая; стремление к четкому, детальному изложению обстоятельств – низкое; способность к последовательному изложению обстоятельств – низкая.

– Допрашиваемый-истероид. Предпочитаемый им темп допроса – средний. Комфортно воспринимаемое отношение к следователю – личностное. Переключение с одного аспекта выявляемого события на другой – среднее. Потребность в эмоциональном отзыве – высокая. Готовность вступления в психологический контакт – высокая; стремление к четкому, детальному изложению обстоятельств – среднее; способность к последовательному изложению обстоятельств – средняя.

– Допрашиваемый-шизоид. Предпочитаемый им темп допроса – медленный. Комфортно воспринимаемое отношение к следователю – отстраненное. Переключение с одного аспекта выявляемого события на другой – затрудненно. Потребность в эмоциональном отзыве – низкая. Готовность вступления в психологический контакт – низкая; стремление к четкому, детальному изложению обстоятельств – низкое; способ-

ность к последовательному изложению обстоятельств – средняя.

– Допрашиваемый-эпилептоид. Предпочитаемый им темп допроса – средний. Комфортно воспринимаемое отношение к следователю – статусное. Переключение с одного аспекта выявляемого события на другой – легкое. Потребность в эмоциональном отзыве – средняя. Готовность вступления в психологический контакт – средняя; стремление к четкому, детальному изложению обстоятельств – высокое; способность к последовательному изложению обстоятельств – высокая.

– Допрашиваемый-параноид. Предпочитаемый им темп допроса – средний. Комфортно воспринимаемое отношение к следователю – нейтральное. Переключение с одного аспекта выявляемого события на другой – затрудненно. Потребность в эмоциональном отзыве – низкая. Готовность вступления в психологический контакт – средняя; стремление к четкому, детальному изложению обстоятельств – высокое; способность к последовательному изложению обстоятельств – средняя.

– Допрашиваемый-гипотим. Предпочитаемый им темп допроса – медленный. Комфортно воспринимаемое отношение к следователю – нейтральное. Переключение с одного аспекта выявляемого события на другой – среднее. Потребность в эмоциональном отзыве – средняя. Готовность вступления в психологический контакт – средняя; стремление к четкому, детальному изложению обстоятельств – среднее; способность к последовательному изложению обстоятельств – средняя.

– Допрашиваемый-циклоид. Предпочитаемый им темп допроса – быстрый. Комфортно воспринимаемое отношение к следователю – нейтральное. Переключение с одного аспекта выявляемого события на другой – легкое. Потребность в эмоциональном отзыве – низкая. Готовность вступления в психологический контакт – низкая; стремление к четкому, детальному изложению обстоятельств – низкое; способность к последовательному изложению обстоятельств – высокая.

– Допрашиваемый-застревающий. Предпочитаемый им темп допроса – средний. Комфортно воспринимаемое отношение к следователю – формальное. Переключение с одного аспекта выявляемого события на другой – затрудненно. Потребность в эмоциональном отзыве – средняя. Готовность вступления в психологический контакт – средняя; стремление к четкому, детальному изложению обстоятельств – высокое; способность к последовательному изложению обстоятельств – высокая.

– Допрашиваемый-сензитив. Предпочитаемый им темп допроса – средний. Комфортно воспринимаемое отношение к следователю – личностное. Переключение с одного аспекта выявляемого события на другой – среднее. Потребность в эмоциональном отзыве – высокая. Готовность вступления в психологический контакт – высокая; стремление к четкому, детальному изложению обстоятельств – среднее; способность к последовательному изложению обстоятельств – средняя.

– Допрашиваемый-конформный. Предпочитаемый им темп допроса – средний. Комфортно воспринимаемое отношение к следователю – личностное. Переключение с одного аспекта выявляемого события на другой – среднее. Потребность в эмоциональном отзыве – высокая. Готовность вступления в психологический контакт – высокая; стремление к четкому, детальному изложению обстоятельств – среднее; способность к последовательному изложению обстоятельств – средняя.

Особенности поведения каждого человека, отклоняющиеся от типовых, выявляются в процессе анализа результатов его поведения [6] и также ситуационно заимствуются следователем.

Второй способ базируется на создании иллюзии у допрашиваемого сродства со следователем, идентичности их внутреннего мира и основных установок. Реализацией рассматриваемого способа является «зеркалирование» следователем собеседника. Конечно, речь необходимо вести не о банальном повторении жестов и фраз допрашиваемого, хотя, конечно, на небольшом количестве неуверенных или находящихся в состоянии сильной ситуационной тревоги лиц может сработать и это. Говоря о «зеркалировании», т.е. демонстрации следователем своей психической идентичности ему, мы подразумеваем использование неосознаваемых контрагентом следователя речевых символов, наиболее комфортных для допрашиваемого. Исследования Т.А. Алексеевой показали, что каждый тип личности характеризуется склонностью к использованию определенного комплекса речевых символов, на которых строятся позитивные установки мировосприятия и деятельности [7, 8]. Именно использование данных символов следователем формирует у допрашиваемого психологически комфортную установку на взаимодействие его со следователем.

Сторонники третьего подхода полагают, что психологический контакт – это форма минимального взаимодействия следователя и допрашиваемого, определяющая возможность получения следователем от допрашиваемого криминалистически значимой информации о преступном событии. В рассматриваемом случае под психологическим контактом подразумевается не столько эмоциональная составляющая, как в первом подходе, не столько коммуникативная составляющая взаимодействия сторон, как во втором подходе, сколько составляющая информационная. Сторонники рассматриваемого подхода в понятие «психологический контакт» включают возможность следователя в одностороннем порядке получать информацию от допрашиваемого.

Если следователь сможет получать информацию, анализируя, к примеру, ритмику дыхания допрашиваемого или движения его глазных яблок, жестикуляцию или проявления вегетативных реакций, то с позиций третьего подхода можно говорить о наличии психологического контакта. В явном виде третья позиция в литературе не описывалась, хотя, в частности, А.Б. Соловьев указывает, что в известном смысле психологический контакт «носит односторонний характер: следователь стремится получить как можно больше информации от допрашиваемого и сам не заинтересован в обнародовании имеющихся в его распоряжении данных по делу» [9. С. 42].

Как становится понятным, достижение психологического контакта как минимального взаимодействия

следователя и допрашиваемого, определяющего возможность получения первым криминалистически значимой информации о преступном событии, наиболее актуально для выраженных конфликтных ситуаций допроса, когда допрашиваемый избирает тактику отказа от дачи показаний. В подобной ситуации для следователя актуальна любая криминалистически значимая информация, даже не имеющая возможности быть закреплённой в рамках этого (проводимого) следственного действия.

К громадному сожалению, тактический потенциал современной криминалистики в области взаимодействия в рамках психологического контакта крайне мал. К тому же он не просто не признан криминалистическим сообществом как актуальный, но и имеющиеся в этой области тактические разработки регулярно подвергаются агрессивной критике со стороны исследователей-криминалистов, традиционно сконцентрированных на исследовании теоретических криминалистических проблем.

Положительным является медленное признание сегодня некоторыми криминалистами актуальности исследования проблем разнообразных техник профайлинга, использование которых в тактическом аспекте наиболее характерно как раз в рамках третьего понимания природы психологического контакта.

Профайлинг в сегодняшнем понимании – понятие, появившееся не так давно, которое несколько нарушило существующую стройную терминологическую картину в области использования знаний о человеке в процессе расследования. Лингвистически профайлинг – транскрипция термина «профилирование» (profilling), который, по сути, является дублированием этого термина. Вспомним, что проблема отсутствия согласованной терминологии – одна из центральных для криминалистического профилирования [10. С. 7]. Что же такое профайлинг, каковы обоснованность и необходимость существования данного термина?

Под профайлингом понимается «система социально-психологических методов и методик диагностики комплекса личностных черт, включая декларируемые и скрываемые мотивы и стремления» [11. С. 8–9]. Содержательно в профайлинг включают:

– методику построения психологического профиля по результатам анализа места происшествия;

– методику анализа эмоционального состояния по результатам анализа его невербальной составляющей (жестикуляции и мимики);

– методику определения неистинности показаний по результатам анализа его невербальной составляющей (жестикуляции и мимики) [12. С. 8–19; 13. С. 158–163].

Как легко можно понять, в содержание профайлинга включили совершенно разновекторную познавательную деятельность, объединенную только общими признаками механизма выражения внутреннего психического напряжения вовне. Именно методики профайлинга позволяют сконструировать тактические приемы достижения психологического контакта как формы минимального взаимодействия следователя и допрашиваемого, определяющей возможность получения следователем от допрашиваемого криминалистически значимой информации о преступном событии.

В завершении отметим, что правильнее говорить не о трех пониманиях природы психологического контакта, а о трех его типовых проявлениях. Необходимо только помнить, что психологический контакт как форма оптимального взаимодействия (первая форма) на практике встречается очень редко. Психологический контакт как форма минимального взаимодействия (третья форма) следователя и допрашиваемого требует достаточно отработанных навыков в области анализа поведенческих реакций в процессе включенного наблюдения.

Психологический контакт как форма активного взаимодействия (вторая форма) следователя и допрашиваемого встречается в большинстве ситуаций допроса и требует специальных навыков гораздо в меньшей степени, чем в ситуации, характеризующейся минимальной степенью взаимодействия. Таким образом, сегодня в криминалистике актуально увеличение тактических приемов оптимизации второй формы психологического контакта.

ЛИТЕРАТУРА

1. Порубов Н.И. Допрос в советском уголовном процессе. Минск : Вышэйшая школа, 1973. 368 с.
2. Следственная тактика: учеб. пособие / под ред. И.Ф. Пантелеева. М. : Изд-во ВЮЗИ, 1982. 77 с.
3. Доспулов Г.Г. Психология допроса на предварительном следствии. М. : Юридическая литература, 1976. 112 с.
4. Психология труда следователя : метод. рекомендации / [сост. В.Л. Васильев]. Л. : Ин-т усовершенствования следственных работников, 1988. 70 с.
5. Ахмедшин Р.Л. Тактика экспериментальных следственных действий. М. : Юрлитинформ, 2017. 320 с
6. Алексеева Т.А., Ахмедшин Р.Л., Юань В.Л. Полноструктурная модель механизма отражения личности в следах преступления // Вестник Томского государственного университета. 2015. № 397. С. 197–203.
7. Алексеева Т.А. Криминалистическая характеристика содержательности как структурного элемента устной речи // Вестник Томского государственного университета. 2014. № 378. С. 159–161.
8. Алексеева Т.А. Индивидуализация тактических приемов при производстве допроса: поддержание психологического контакта // Вестник Томского государственного университета. 2015. № 399. С. 156–159.
9. Соловьев А.Б. Допрос свидетеля и потерпевшего. М. : Юридическая литература,1974. 128 с.
10. Каразей О.Г. Теория и практика моделирования личности неустановленного преступника (на примере расследования серийных изнасилований и насильственных действий сексуального характера) : автореф. дис. … канд. юрид. наук. Минск, 2008. 25 с.
11. Статный В.М., Спирица Е.В., Иванова А.М. Применение технологии профайлинга в деятельности органов внутренних дел. М. : ДГСК МВД России, 2014. 120 с.
12. Арпентьева М.Р. Профайлинг как экспертная технология // Комплексная психолого-физиологическая экспертиза: современное состояние и перспективы развития. Калуга : КГУ им К.Э. Циолковского, 2016. С. 8–19.
13. Моисеева И.Г. Комплексная психолого-физиологическая экспертиза как направление профайлинга // Комплексная психолого-физиологическая экспертиза: современное состояние и перспективы развития. Калуга : КГУ им К.Э. Циолковского, 2016. С. 158–163.

Статья представлена научной редакцией «Право» 22 июля 2019 г.

On the Concept and Types of Psychological Contact and the Tactics of Its Establishment in the Course of Investigative Actions

Vestnik Tomskogo gosudarstvennogo universiteta – Tomsk State University Journal, 2019, 445, 192–196.
DOI: 10.17223/15617793/445/29

Ramil L. Akhmedshin, Tomsk State University (Tomsk, Russian Federation). E-mail: raist@sibmail.com

Keywords: interrogation; psychological contact; personality typology; accentuation; tactical technique.

The article reveals a set of theoretical and practical problems in the field of interrogation tactics: in the establishment of psychological contact with the person being interrogated. The range of problems affects the procedural, methodological, tactical, forensic and psychological aspects. A variety of points of view is evaluated by analyzing the effectiveness of tactics based on these points of view. The subject of the study was the relationship between the understanding of psychological contact and tactical methods of establishing it. In the conducted research, the following general scientific methods were used: analysis, synthesis, a system-structural method. The following specific scientific methods were used: biographical analysis, statistical analysis, expert evaluation, a comparative historical method. The author made the following conclusions. Tactical methods of establishing psychological contact are determined by the understanding of its nature. In case psychological contact is considered as a form of an optimal interaction between the investigator and the person being interrogated, the tactical potential is extremely small. Even a superficial analysis of tactical techniques aimed at establishing psychological contact in the considered understanding demonstrates their utmost vagueness and debatable realizability. In case psychological contact is considered as a form of active interaction between the investigator and the person being interrogated, the tactical potential is extremely diverse. In modern forensic science it is important to increase the tactics of establishing this form of psychological contact. There are two different ways to do this. The first method is to create a positive image of the investigator in the interrogated person. It is achieved by recommending the investigator to behave in a way that is customary for this person. The second method is based on creating the illusion of the identity of the person being interrogated with the investigator, the identity of their inner world and basic attitudes. The implementation of this method is the "mirror" technique. In case psychological contact is considered as a form of minimal interaction between the investigator and the person being interrogated, the tactical potential is extremely demanding to the professional level of the investigator and is represented by various profiling techniques.

REFERENCES

1. Porubov, N.I. (1973) *Dopros v sovetskom ugolovnom protsesse* [Interrogation in the Soviet criminal trial]. Minsk: Vysheyshaya shkola.
2. Panteleev, I.F. (ed.) (1982) *Sledstvennaya taktika* [Investigative tactics]. Moscow: Izd-vo VYuZI.
3. Dospulov, G.G. (1976) *Psikhologiya doprosa na predvaritel'nom sledstvii* [Psychology of interrogation at the preliminary investigation]. Moscow: Yuridicheskaya literatura.
4. Vasil'ev, V.L. (1988) *Psikhologiya truda sledovatelya: metod. rekomendatsii* [The psychology of the work of the investigator: methodological recommendations]. Leningrad: In-t usovershenstvovaniya sledstvennykh rabotnikov.
5. Akhmedshin, R.L. (2017) *Taktika eksperimental'nykh sledstvennykh deystviy* [The tactics of experimental investigative actions]. Moscow: Yurlitinform.
6. Alekseeva, T.A., Akhmedshin, R.L. & Yuan', V.L. (2015) A full-structured model of the personality reflection mechanism in the traces of a crime. *Vestnik Tomskogo gosudarstvennogo universiteta – Tomsk State University Journal*. 397. pp. 197–203. (In Russian). DOI: 10.17223/15617793/397/31
7. Alekseeva, T.A. (2014) The criminalistic description of richness of content as a structural element of speech. *Vestnik Tomskogo gosudarstvennogo universiteta – Tomsk State University Journal*. 378. pp. 159–161. (In Russian). DOI: 10.17223/15617793/378/27
8. Alekseeva, T.A. (2015) Individualization of tactics in the production of interrogation: maintaining psychological contact. *Vestnik Tomskogo gosudarstvennogo universiteta – Tomsk State University Journal*. 399. pp. 156–159. (In Russian). DOI: 10.17223/15617793/399/26
9. Solov'ev, A.B. (1974) *Dopros svidetelya i poterpevshego* [Interrogation of the witness and the victim]. Moscow: Yuridicheskaya literatura.
10. Karazey, O.G. (2008) *Teoriya i praktika modelirovaniya lichnosti neustanovlennogo prestupnika (na primere rassledovaniya seriynykh iznasilovaniy i nasil'stvennykh deystviy seksual'nogo kharaktera)* [Theory and practice of modeling the identity of an unidentified criminal (on the example of an investigation of serial rape and sexual assault)]. Abstract of Law Cand. Diss. Minsk.
11. Statnyy, V.M., Spiritsa, E.V. & Ivanova, A.M. (2014) *Primenenie tekhnologii profaylinga v deyatel'nosti organov vnutrennikh del* [The use of profiling technology in the activities of internal affairs bodies]. Moscow: DGSK MVD Rossii.
12. Arpent'eva, M.R. (2016) [Profiling as an expert technology]. *Kompleksnaya psikhologo-fiziologicheskaya ekspertiza: sovremennoe sostoyanie i perspektivy razvitiya* [Integrated psychological and physiological examination: current status and development prospects]. Proceedings of the International Conference. Kaluga: Kaluga State University. pp. 8–19. (In Russian).
13. Moiseeva, I.G. (2016) [Integrated psychological and physiological examination as a direction of profiling]. *Kompleksnaya psikhologo-fiziologicheskaya ekspertiza: sovremennoe sostoyanie i perspektivy razvitiya* [Integrated psychological and physiological examination: current status and development prospects]. Proceedings of the International Conference. Kaluga: Kaluga State University. pp. 158–163. (In Russian).

Received: 22 July 2019

Вестник Томского государственного университета. 2019. № 445. С. 197–202. DOI: 10.17223/15617793/445/30

УДК 343.13

О.В. Качалова, В.И. Качалов

ПРАВО НА СПРАВЕДЛИВОЕ СУДЕБНОЕ РАЗБИРАТЕЛЬСТВО И ОСОБЫЙ ПОРЯДОК СУДЕБНОГО РАЗБИРАТЕЛЬСТВА: ЕСТЬ ЛИ КОЛЛИЗИЯ?

Рассматриваются особенности реализации права на справедливое судебное разбирательство, предусмотренное Европейской конвенцией, применительно к особому порядку рассмотрения дела. Авторы приходят к выводам о том, что право на справедливое судебное разбирательство не будет нарушено, если отказ от полноценного судебного разбирательства носит добровольный и осознанный характер и соответствует публичным интересам, а также при условии соблюдения в ходе досудебного производства по делу важнейших прав обвиняемого.

Ключевые слова: право на справедливое судебное разбирательство; особый порядок судебного разбирательства; состязательность уголовного судопроизводства; отказ от права; презумпция невиновности; Европейская конвенция по правам человека.

Право на справедливое судебное разбирательство, предусмотренное ст. 6 Европейской конвенции о правах человека, детерминирует сущностное построение всей системы уголовного судопроизводства, позволяющей обеспечить такие права участников уголовного судопроизводства, как доступ к суду, включая право на вынесение судом мотивированного решения, право на независимый суд, право на квалифицированную юридическую помощь, право на разумный срок уголовного судопроизводства, право на справедливое и публичное слушание дела в суде в присутствии обвиняемого, равноправие сторон, презумпцию невиновности, правовую определенность, право на доступ к информации, право на допрос ключевых свидетелей, право на безвозмездную помощь переводчика, право иметь достаточное время и возможность для подготовки к защите, право на состязательную процедуру рассмотрения дела и т.д.

Наличие этих прав формирует у должностных лиц, ответственных за производство по уголовному делу, корреспондирующие обязанности, направленные на создание условий для реального обеспечения и реализации этих прав, а также предполагает необходимость соблюдения при осуществлении своей деятельности не только норм уголовно-процессуального закона, положений Конституции, но и требований Европейской конвенции в части, затрагивающей данные права.

О.И. Андреева и Т.В. Трубникова справедливо отмечают, что тенденцией развития уголовно-процессуального законодательства России являются последовательная реализация принципа состязательности, расширение процессуальных возможностей участников уголовного судопроизводства, поскольку активное противоборство спорящих сторон является и должно являться наиболее эффективным способом достижения целей уголовного процесса. Реализация прав и исполнение обязанностей сторонами, отстаивающими частные и публичные интересы, влияют на принятие судом законного и обоснованного решения по делу [1. С. 194].

Понятие справедливого судебного слушания предполагает наличие состязательного процесса, возможность обвинения и защиты получать доступ к информации и иметь возможность комментировать приобщенные к делу замечания и представленные другой стороной доказательства. Для обеспечения справедливости судебного разбирательства очень важна оценка данных доказательств с точки зрения относимости, допустимости, достоверности и достаточности всех доказательств в совокупности для разрешения дела. В то же время, при оценке справедливости судебного разбирательства, в целом имеют значение характер допущенных доказательств и способ, которым они были получены.

Ст. 6 Европейской конвенции предполагает, что все доказательства должны быть представлены в присутствии обвиняемого на публичном слушании, где они могут быть оспорены в ходе состязательной процедуры (*Barbera, Messegue and Jabardo v. Spain: Постановление Европейского суда по правам человека от 06 декабря 1988 г.*). Справедливое слушание также включает в себя возможность опросить свидетелей и прокомментировать их показания, являющиеся аргументами в деле (*Bricmont v Belgium: Постановление Европейского суда по правам человека от 7 июля 1989 г.*). Право на справедливое судебное разбирательство предполагает, в том числе, предоставление каждой стороне соответствующих возможностей изложения своих доводов, включая доказательства, на условиях, которые не представляют сторону в более невыгодном свете, чем оппонента *(Neumeister v Austria: Постановление Европейского суда по правам человека от 27 июня 1968 г.*). Это также означает, что противоположная сторона не должна иметь дополнительных возможностей для представления своей точки зрения в отсутствие обвиняемого или тяжущегося.

Возникает вопрос о том, не нарушается ли право на справедливое судебное разбирательство при рассмотрении уголовного дела в упрощенном порядке (гл. 40 УПК РФ).

Формирование предпосылок для упрощения уголовного судопроизводства осуществляется на трех уровнях: наднациональном (выработка стандартов оптимизации, соответствующих мировоззренческим ценностям современного общества в контексте идей гуманизма, демократизма, справедливости, нашедшим отражение в Европейской конвенции по правам человека), национальном (соответствие процедур, формируемых в процессе рационализации, задачам защиты прав человека в соответствии с культурными и социально-историческими особенностями конкретного государства, уровнем его общественного разви-

тия) и отраслевом (определение пределов допустимых процедурных упрощений в уголовном процессе).

Основными признаками особого порядка судебного разбирательства выступают сокращение процесса доказывания (существенное сокращение этапа судебного следствия); отказ обвиняемого от полноценной судебной процедуры рассмотрения дела; инспирированность исключительно лицом, в отношении которого осуществляется уголовное преследование; специфичность реализации идей состязательности уголовного судопроизводства и действия ряда принципов уголовного судопроизводства.

Дополнительными признаками являются лояльность к предъявленному обвинению (согласие с предъявленным обвинением при заявлении ходатайства о рассмотрении дела в особом порядке); неконфронтационность (в основе ускоренных производств лежит идея социального компромисса); эвентуальность (возможность реализации данного вида ускоренного производства лишь при совокупности определенных условий); приближение момента реализации наказания к совершенному преступлению; достижение компромисса, сглаживание противоречий уголовно-правового конфликта в ходе производства по уголовным делам) [2. С. 24–28]. При определенных условиях публичный интерес, заключающийся в процессуальной экономии, сокращении временных, финансовых, технологических и иных затрат при расследовании и разрешении уголовных дел (идея экономии усилий общества и государства), начинает превалировать над идеей полноценного производства (в полном объеме с предоставлением всех процессуальных гарантий и возможностей участникам соответствующих производств) по уголовным делам. В основе особого порядка судебного разбирательства лежит принцип состязательности с присущим ему разделением процессуальных функций. По сути данный принцип является фундаментом, на котором выстроена данная процессуальная форма. В упрощенном виде формула особого порядка судебного разбирательства может быть выражена следующим образом: отсутствие спора сторон обвинения и защиты в условиях состязательного процесса при разделении процессуальный функций при определенных условиях влечет за собой констатацию судом факта никем не оспариваемой и не вызывающей сомнений виновности лица в совершении преступления и назначение наказания. Положение об обеспечении судебной защиты прав и свобод личности в уголовном процессе, вытекающее из права на справедливое судебное разбирательство, действует в ускоренном производстве, к которому относится особый порядок судебного разбирательства, с ограничениями:

– рассматривая дело в особом порядке, суд не исследует фактические обстоятельства дела (ч. 5, ст. 316 УПК РФ). В такой ситуации объектом судебной защиты могут выступать лишь процессуальные права участников судебного разбирательства, но не их фактические правовые интересы;

– возможность проверки и пересмотра судебного решения, принятого в особом порядке, ограничена: обжалование в апелляционном и кассационном порядке принятого решения ввиду несоответствия выводов суда фактическим обстоятельствам дела не допускается (ст. 317 УПК РФ).

Принцип презумпции невиновности действует применительно к особому порядку судебного разбирательства с некоторыми изъятиями. Этот вопрос уже неоднократно поднимался учеными-процессуалистами [3. С. 13–19; 4. С. 72–76; 5. С. 9], ряд которых полагает, что применительно к особому порядку судебного разбирательства презумпция невиновности вообще не действует [6]. Решать вопрос о соответствии процессуальной конструкции особого производства принципу презумпции невиновности пришлось и Конституционному суду РФ. В одной из жалоб, поданных в Конституционный суд РФ, было указано на то, что рассмотрение дела в особом порядке, по сути, вводит «презумпцию виновности, поскольку обязывает суд постановить обвинительный приговор без исследования фактических обстоятельств дела, проверки собранных по уголовному делу доказательств, их анализа, оценки, а также определения легитимности их получения и фиксации» (*Определение Конституционного суда РФ от 16 июля 2009 г. № 968-О-О)*. Конституционный суд РФ опроверг эти выводы, указав, что суд может постановить обвинительный приговор и назначить подсудимому наказание только в том случае, если придет к выводу, что обвинение, с которым согласился подсудимый, обосновано и подтверждается доказательствами, собранными по уголовному делу. Вместе с тем признать, что презумпция невиновности в равной степени распространяется и на сокращенные, и на обычные формы производства по уголовным делам, вряд ли возможно. В соответствии со ст. 49 Конституции РФ и ст. 14 УПК РФ лицо считается невиновным до тех пор, пока его вина не будет доказана в установленном законом порядке и установлена вступившим в законную силу приговором суда. Особый порядок судебного разбирательства, в основе которого лежит отказ от полноценного доказывания, не отменяет презумпции невиновности в целом, но существенно сокращает и упрощает условия, при которых лицо может быть признано виновным в совершении преступления.

Эта процессуальная форма по сути исключает суд из процесса доказывания по уголовным делам, установление вины судом в этом случае носит во многом формальный характер. Суд может вынести решение в особом порядке, только удостоверившись в том, что обвинение подтверждается собранными по делу доказательствами, однако правовые средства, позволяющие ему прийти к такому выводу, в конструкции особого порядка отсутствуют. Убедиться в обоснованности обвинения суд может только ознакомившись с письменными материалами дела вне судебного заседания в отсутствие сторон вне процедуры исследования доказательств в формате устного, непосредственного и состязательного процесса, что нетождественно исследованию доказательств в ходе судебного следствия [2. С. 127–128]. Вместе с тем доказывание может осуществляться не только на информационном и логическом уровнях, но и на юридическом, когда

наличие или отсутствие определенных обстоятельств обосновывается формально-юридическими средствами доказывания. В этом смысле признание лицом своей вины в совершении преступления – формальное средство доказывания.

Право на мотивированное судебное решение, являющееся неотъемлемой частью ст. 6 Европейской конвенции, специфическим образом реализуется при рассмотрении уголовного дела в особом порядке. Мотивированность традиционно рассматривается юридической наукой как свойство судебного решения, отражающего аргументированные выводы суда об алгоритме принятия судебного решения [8. С. 115]. Юридически полное и системное судебное решение – аргументирующее (убедительное) документальное представление судами своих властных итоговых выводов (заключений) по рассмотренным ими делам [9. С. 15–16]; свойство приговора, которое показывает взаимосвязь между исследованными в суде доказательствами и сделанными на их основе выводами суда [10. С. 30], приведенные в решении установленные обстоятельства и доказательства, на которых основаны выводы, с объяснением, почему одни доказательства приняты, а другие отвергнуты, а также в фактической, логической и правовой аргументации относительно установленных фактов и правовой сущности, в приведении доводов, объясняющих выбор одного из вариантов решения и его целесообразность [11. С. 157–158].

М.В. Беляев, анализируя проблемы мотивированности судебного решения, вынесенного в особом порядке, пишет о том, что решение суда по существу дела основывается только на тех доказательствах, которые собраны органами предварительного расследования без их непосредственного исследования и проверки, что затрудняет обеспечение их полноценной мотивированности; приговор, вынесенный в особом порядке, отличается от приговора, постановленного в рамках ординарной процедуры, с точки зрения характера обоснованности и содержания мотивированности [7. С. 55–60]. Согласно Постановлению Пленума Верховного Суда РФ № 55 «О судебном приговоре» мотивированность приговора, вынесенного в особом порядке, предполагает удостоверение суда в соблюдении установленных законом условий для постановления такого приговора (обоснованности обвинения, подтвержденности его собранными по делу доказательствами, пониманием подсудимого существа предъявленного ему обвинения и согласия с ним в полном объеме и т.д.), а также для мотивирования изменения квалификации, если она произошла в судебном заседании при изменении обвинения.

Обвиняемый, заявивший ходатайство о рассмотрении его дела в особом порядке, фактически осуществляет отказ от полноценной реализации своего права на справедливое судебное разбирательство. Отказ обвиняемого, чье уголовное дело рассматривается в особом порядке, от полноценных гарантий, предусмотренных ст. 6 Европейской конвенции (мотивированное судебное решение, презумпция невиновности, право на справедливое и публичное слушание дела в суде в присутствии обвиняемого, право на допрос ключевых свидетелей, право на состязательную процедуру рассмотрения дела), не означает коллизии между процессуальной формой сокращенного порядка рассмотрения дела судом и правом на справедливое судебное разбирательство, поскольку в данном случае мы сталкиваемся с таким явлением, как отказ от права. Как пишет А.С. Гамбарян, отказ от субъективного права проявляется в определенном поведении лица в конкретной ситуации, из чего вытекает, что он не желает реализовать свое субъективное право или отказывается от правовой защиты этого права [12. С. 10].

Отказ от права будет считаться таковым только в случае, если он не является вынужденным и адекватно отражает волю лица, его заявившего. Это означает, что суд, перед тем как рассмотреть уголовное дело в особом порядке, должен убедиться в добровольности и осознанности ходатайства об особом порядке. В это смысле представляет интерес ст. 506 УПК Молдовы, в соответствии с которой суд перед рассмотрением уголовного дела в упрощенном порядке обязан установить, подвергался ли подсудимый в последнее время лечению по поводу душевного расстройства либо наркотической или алкогольной зависимости; не находится ли он сейчас под воздействием наркотических веществ, лекарств или алкогольных напитков любого рода; удовлетворен ли он качеством юридической помощи, оказываемой его защитником; понимает ли подсудимый последствия рассмотрения дела в таком порядке; не давал ли кто-либо обвиняемому другие обещания или заверения другого рода в целях оказания на него влияния в принятии позиции признания вины по соответствующему делу; не пытался ли кто-либо в любой форме принудить обвиняемого принять позицию о признании вины по соответствующему делу и др. Помимо этого суд, в случае если дело будет рассмотрено в упрощенном порядке, обязательно информирует подсудимого о том, что он сможет обжаловать приговор только в отношении назначенного наказания и нарушения процедурных норм; что он лишается права на рассмотрение дела по полной процедуре с соблюдением презумпции невиновности и т.д.

А.С. Гамбарян совершенно обоснованно полагает, что не всякая личность способна понять, что предоставленное ей субъективное право служит ее же интересам. Такой субъект не вполне свободен в своем выборе нужного варианта поведения. Он может допустить ошибку, отказавшись от реализации своего субъективного права, и причинить вред своим же интересам. В этих случаях общество может и должно прийти гражданину на помощь, добившись реализации субъективного права [12. С. 11].

Исходя из добровольности и осознанности позиции обвиняемого, отказывающегося от полноценной реализации права на справедливое судебное разбирательство, суд должен внимательно подходить к вопросу о возможности рассматривать в особом порядке уголовные дела в отношении лиц, чье состояние здоровья способно существенно повлиять на восприятие обвиняемым объективной реальности, понимание сути особого порядка судебного разбирательства. Это возможно при наличии у обвиняемого некоторых

психических расстройств, алкоголизма, наркомании и т.п. При заявлении ходатайства об особом порядке таким лицом закономерно возникает вопрос: не возникает ли ситуация, условно схожая с «пороками воли» в гражданском праве – соответствует ли истинная воля субъекта его волеизъявлению, адекватен ли сам акт волеизъявления обвиняемого о заявлении ходатайства об особом порядке? При наличии в уголовном деле данных о психическом заболевании обвиняемого, заболевании алкоголизмом или наркоманией рассмотрение уголовного дела в особом порядке, при отсутствии заключения о его состоянии и возможности принимать участие в следственных и иных процессуальных действиях, невозможно. И даже при наличии такого заключения суд в подготовительной части судебного разбирательства в особом порядке обязан лично убедиться в этом, установить, что ходатайство заявлено обвиняемым осознанно, добровольно, лицо осознает последствия заявленного ходатайства [13. С. 8].

С учетом публичности уголовного судопроизводства как сферы разрешения самого острого социального конфликта, порожденного совершением преступления, отказ от права на полноценную реализацию гарантий, предусмотренных Европейской конвенцией, может быть допустим только до определенного предела. Эти пределы в первую очередь определяются назначением уголовного судопроизводства и соотносимостью возможных изъятий с тяжестью совершенных деяний и их общественной опасностью. Как верно отмечает А.С. Гамбарян, общественное требование реализации права – реализация прав человека, его результаты, полезны как для носителя права, так и для всего общества [14. С. 33]. Определяя общественную опасность преступлений, законодатель в ст. 15 УК РФ разделил преступления на категории в зависимости от формы вины и максимального наказания, назначаемого за совершение данного преступления. Аксиоматичной в связи с этим представляется идея о том, что чем более тяжкое совершено преступление, тем строже размер возможного наказания за совершенное преступление и серьезнее иные правовые последствия совершенного деяния, тем более весомыми должны быть гарантии прав участников производства по данному уголовному делу.

Возможность рассмотрения уголовного дела в особом порядке по делам о тяжких и особо тяжких преступлениях создает дисбаланс в сфере обеспечения прав и законных интересов участников уголовного судопроизводства, что не соответствует назначению уголовного судопроизводства. Европейский суд по правам человека (далее – ЕСПЧ) неоднократно говорил о необходимости соотнесения правовых подходов с культурной средой соответствующего государства и общеевропейскими ценностями [15. С. 90–95]. Российские правовые традиции не предполагают безграничного упрощения уголовного судопроизводства. Упрощение процедуры уголовного судопроизводства не должно ставить под сомнение целесообразность самой рационализации процесса в подобном виде, справедливость принимаемого таким образом судебного решения и подрывать доверие к правосудию в целом.

В связи с этим представляется необходимым поддержать законопроект, внесенный Верховным судом РФ в Государственную думу, в соответствие с которым рассмотрение уголовных дел в особом порядке возможно лишь по делам о преступлениях небольшой и средней тяжести (*Постановление пленума Верховного суда Российской Федерации № 8 от 11 апреля 2019 года «О внесении в Государственную Думу Федерального Собрания Российской Федерации проекта федерального закона «О внесении изменений в статьи 314 и 316 Уголовно-процессуального кодекса Российской Федерации»*).

Интересы рационализации уголовного судопроизводства не должны вступать в конфликт с интересами предоставления лицам, обвиняемым в совершении тяжких и особо тяжких преступлений, максимально возможного объема процессуальных гарантий, минимизирующих возможность судебной ошибки или вынесения несправедливого приговора.

Еще один важный момент, определяющий отсутствие нарушений права на справедливое судебное разбирательство при рассмотрении уголовного дела в особом порядке, касается соблюдения всех предусмотренных гарантий в ходе досудебного производства по уголовному делу.

Право на справедливое судебное разбирательство распространяет свое действие на все производство по уголовному делу, возникая на этапах, предшествующих возбуждению уголовного дела. Согласно позиции ЕСПЧ при оценке того, было ли соблюдено данное право, необходимо принять во внимание все производство по делу. Нарушения, допущенные на одной стадии, могут быть восполнены на другой стадии (*Fejde v Sweden: Постановление Европейского суда по правам человека от 29 октября 1991 г.*).

Однако несправедливости, допущенной полицией при расследовании дела по подозрению обвиняемого, может быть достаточно для нарушения ст. 6 (1) Конвенции еще до предъявления лицу обвинения. В деле «Ваньян против России (*Vanyan v Russia: Постановление Европейского суда по правам человека от 15.12.2005*) ЕСПЧ установил факт нарушения ст. 6 (1) при «контрольной закупке» наркотиков как провокации преступления в целях изобличения не самими органами власти, а третьим лицом, выступавшим в качестве секретного сотрудника, – данное дело было полностью организовано и контролировалось милицией. Рассмотрение уголовного дела в особом порядке лишает суд возможности восстановить нарушенное право в рамках полноценной процессуальной процедуры. Это позволяет сделать вывод о том, что право на справедливое судебное разбирательство при рассмотрении уголовного дела в особом порядке не будет нарушено лишь при условии, что в ходе досудебного производства по делу не допущено существенных нарушений, затрагивающих права обвиняемого.

В связи с эти следует поддержать позицию М.В. Беляева о том, что перед принятием решения о возможности рассмотрения уголовного дела в особом порядке суд должен убедиться, что в ходе досудебного производства по делу не допущено нарушений (включая составленное обвинительное заключение,

обвинительный акт и обвинительное постановление), влекущих возвращение уголовного дела прокурору; отсутствуют основания для прекращения уголовного дела (уголовного преследования); соблюдено ли законодательство об оперативно-розыскной деятельности, из материалов дела усматривается согласие обвиняемого с предъявленным обвинением (признательные показания, ходатайство о рассмотрении уголовного дела в особом порядке и т.д.); в уголовном деле участвовал защитник; обвинение, предъявленное лицу, обосновано (каждое из собранных доказательств является достоверным и допустимым, а в совокупности они достаточны для подтверждения обвинения), в уголовном деле не усматриваются данные о неопровергнутых версиях защиты, признаки применения незаконных методов расследования, оказания давления на обвиняемого [7. С. 59–60].

Таким образом, можно сделать следующие выводы:

1. Гарантии права на справедливое судебное разбирательство, вытекающие из ст. 6 Европейской конвенции по правам человека, существенно ограничиваются при рассмотрении уголовного дела в особом порядке.

2. Право на справедливое судебное разбирательство не будет нарушено в том случае, если отказ от полноценного судебного разбирательства носит добровольный и осознанный характер и соответствует публичным интересам.

3. Право на справедливое судебное разбирательство при рассмотрении уголовного дела в особом порядке не будет нарушенным только при условии соблюдения в ходе досудебного производства по делу важнейших прав обвиняемого.

ЛИТЕРАТУРА

1. Андреева О.И. Трубникова Т.В. Принятие судом решения о наличии в деянии лица злоупотребления правом и его последствия // Вестник Томского государственного университета. 2019. № 438. С. 194–200.
2. Качалова О.В. Теоретические основы ускоренного производства в российском уголовном процессе. М. : Юрлитинформ, 2015. 204 с.
3. Безруков С.С. Принцип презумпции невиновности в условиях реформирования уголовно-процессуального законодательства // Бюллетень Международной ассоциации содействия правосудию. 2011. № 1 (5). С. 13–19.
4. Панькина И.Ю. Ситуационный подход к реализации презумпции невиновности // Бюллетень Международной ассоциации содействия правосудию. 2011. № 1 (5). С. 72–76.
5. Мурашкин И.Ю. Реализация принципа презумпции невиновности в особом порядке принятия судебного решения при согласии обвиняемого с предъявленным обвинением : автореф. дис. … канд. юрид. наук. Челябинск, 2014. С. 9.
6. Макарова З.В. Презумпция невиновности: прошлое и настоящее // Материалы международной научно-практической конференции «Уголовная юстиция. Связь времен». URL: https://www.iuaj.net/node/434. (дата обращения: 23.05.2019).
7. Беляев М.В. Судебные решения, принимаемые в особом порядке судебного разбирательства: механизм принятия и особенности содержания // Судья. 2018. № 10 (94). С. 54–60.
8. Беляев М.В. Свойства судебных решений в Российском уголовном процессе. М. : Юрлитинформ, 2018. 184 с.
9. Тузов Н.А. Мотивирование и преюдиция судебных актов. М. : РАП, 2006. 152 с.
10. Загорский Г.И. Постановление приговора. М. : Проспект, 2017. 207 с.
11. Лупинская П.А. Решения в уголовном судопроизводстве. Их виды, содержание и формы. М. : Юридическая литература, 1976. 168 с.
12. Гамбарян А.С. Отказ от реализации права и принудительная реализация процессуальных прав // Вектор науки Тольяттинского государственного университета. Сер. Юридические науки. 2019. № 2. С. 10–17.
13. Качалова О.В. Может ли состояние здоровья повлиять на рассмотрение уголовного дела в особом порядке // Уголовный процесс. 2019. № 2. С. 11–19.
14. Гамбарян А.С. Пассивное поведение (бездействие): использование субъективного права или отказ от реализации субъективного права // LEX RUSSICA. 2019. № 2. С. 29–40.
15. Качалова О.В. Правовые позиции Европейского Суда по правам человека: уголовно-процессуальный аспект // Российское правосудие. 2015. № 4. С. 90–95.

Статья представлена научной редакцией «Право» 12 июня 2019 г.

The Right to a Fair Trial and a Special Procedure: Is There a Conflict?

Vestnik Tomskogo gosudarstvennogo universiteta – Tomsk State University Journal, 2019, 445, 197–202.
DOI: 10.17223/15617793/445/30

Oksana V. Kachalova, Russian State University of Justice (Moscow, Russian Federation). E-mail: oksana_kachalova@mail.ru
Viktor I. Kachalov, Russian State University of Justice (Moscow, Russian Federation). E-mail: okukel@yandex.ru

Keywords: right to fair trial; special procedure of trial; adversarial nature of criminal proceedings; waiver of right; presumption of innocence; European Convention on Human Rights.

The aim of the article is to determine the specifics of the right to a fair trial under Article 6 of the European Convention on Human Rights when considering a criminal case in a special order and to determine whether this procedural form is in conflict with the provisions of the European Convention. Having analyzed the content of the right to a fair trial and the peculiarities of the criminal case in a special order, the authors come to the following conclusions. The right to a fair trial includes such rights as: access to a court, including the right to a reasoned decision by a court, the right to an independent court, the right to qualified legal assistance, the right to a reasonable time in criminal proceedings, the right to a fair and public hearing in court in the presence of the accused, equality of the parties, the presumption of innocence, legal certainty, the right to access to information, the right to interview key witnesses, the right to free assistance of an interpreter, the right to have sufficient time and opportunity to prepare for the defence, the right to adversarial proceedings, etc. The main features of the special procedure of the trial are the reduction of the process of proof; the refusal of the accused from a full judicial procedure of the case; inspiration only by the person against whom the criminal prosecution is carried out. The principle of adversarial proceedings, with its inherent division of procedural functions, is at the heart of the special judicial procedure. The accused, who has filed a petition for consideration of their case in a special order, in fact, renounces the full exercise of their right to a fair trial. A waiver will be deemed to be such only if it is not necessary and it adequately reflects the will of the person claiming it. It means that the court before considering a criminal case in a special order has to be convinced of

the voluntariness and awareness of the petition for a special order. Taking into account the publicity of criminal proceedings as a sphere of resolution of the most acute social conflict caused by the commission of a crime, the waiver of the right to a full implementation of the guarantees provided for by the European Convention can be permissible only up to a certain limit. These limits are primarily determined by the purpose of criminal proceedings and the correlation of possible exceptions with the gravity of the acts committed and their public danger. The absence of violations of the right to a fair trial in a criminal case under a special procedure concerns the observance of all the guarantees provided in the course of pre-trial proceedings in a criminal case.

REFERENCES

1. Andreeva, O.I. & Trubnikova, T.V. (2019) A Court's Decision on the Presence of Abuse of Right in the Act of a Person and Its Consequences. *Vestnik Tomskogo gosudarstvennogo universiteta – Tomsk State University Journal*. 438. pp. 194–200. (In Russian). DOI: 10.17223/15617793/438/26
2. Kachalova, O.V. (2015) *Teoreticheskie osnovy uskorennogo proizvodstva v rossiyskom ugolovnom protsesse* [Theoretical foundations of expedited proceedings in the Russian criminal procedure]. Moscow: Yurlitinform.
3. Bezrukov, S.S. (2011) Printsip prezumptsii nevinovnosti v usloviyakh reformirovaniya ugolovno-protsessual'nogo zakonodatel'stva [The principle of the presumption of innocence in the context of reforming the criminal procedure legislation]. *Byulleten' Mezhdunarodnoy assotsiatsii sodeystviya pravosudiyu*. 1 (5). pp. 13–19.
4. Pan'kina, I.Yu. (2011) Situatsionnyy podkhod k realizatsii prezumptsii nevinovnosti [A situational approach to the implementation of the presumption of innocence principle]. *Byulleten' Mezhdunarodnoy assotsiatsii sodeystviya pravosudiyu*. 1 (5). pp. 72–76.
5. Murashkin, I.Yu. (2014) *Realizatsiya printsipa prezumptsii nevinovnosti v osobom poryadke prinyatiya sudebnogo resheniya pri soglasii obvinyaemogo s pred"yavlennym obvineniem* [Implementation of the principle of the presumption of innocence in a special court decision on a plea deal]. Abstract of Law Cand. Diss. Chelyabinsk.
6. Makarova, Z.V. (2010) [Presumption of innocence: past and present]. *Ugolovnaya yustitsiya. Svyaz' vremen* [Criminal justice. The connection of epochs]. Proceedings of the International Conference. [Online] Available from: https://www.iuaj.net/node/434. (Accessed: 23.05.2019).
7. Belyaev, M.V. (2018) Sudebnye resheniya, prinimaemye v osobom poryadke sudebnogo razbiratel'stva: mekhanizm prinyatiya i osobennosti soderzhaniya [Court decisions made in a special court procedure: adoption mechanism and features of the content]. *Sud'ya*. 10 (94). pp. 54–60.
8. Belyaev, M.V. (2018) *Svoystva sudebnykh resheniy v Rossiyskom ugolovnom protsesse* [Properties of court decisions in the Russian criminal procedure]. Moscow: Yurlitinform.
9. Tuzov, N.A. (2006) *Motivirovanie i preyuditsiya sudebnykh aktov* [Motivation and prejudice of judicial acts]. Moscow: RAP.
10. Zagorskiy, G.I. (2017) *Postanovlenie prigovora* [Sentencing]. Moscow: Prospekt.
11. Lupinskaya, P.A. (1976) *Resheniya v ugolovnom sudoproizvodstve. Ikh vidy, soderzhanie i formy* [Decisions in criminal proceedings. Their types, content and forms]. Moscow: Yuridicheskaya literatura.
12. Gambaryan, A.S. (2018) The waiver of subjective right and the enforcement of procedural rights. *Vektor nauki Tol'yattinskogo gosudarstvennogo universiteta. Ser. Yuridicheskie nauki – Science Vector of Togliatti State University. Series: Legal Sciences*. 2 (33). pp. 10–17. (In Russian).
13. Kachalova, O.V. (2019) Mozhet li sostoyanie zdorov'ya povliyat' na rassmotrenie ugolovnogo dela v osobom poryadke [Can a state of health influence the consideration of a criminal case in a special order]. *Ugolovnyy protsess*. 2. pp. 11–19.
14. Gambaryan, A.S. (2019) Passive Behaviour (Omission to Act)): Implementation of a Legal Right or a Waiver of Implementation of a Legal Right. *LEX RUSSICA*. 2 (29). pp. 29–40. (In Russian). DOI: 10.17803/1729-5920.2019.147.2.029-040
15. Kachalova, O.V. (2015) Pravovye pozitsii Evropeyskogo Suda po pravam cheloveka: ugolovno-protsessual'nyy aspekt [Legal Positions of the European Court of Human Rights: A Criminal Procedure Aspect]. *Rossiyskoe pravosudie*. 4. pp. 90–95.

Received: 12 June 2019

Вестник Томского государственного университета. 2019. № 445. С. 203–209. DOI: 10.17223/15617793/445/31

УДК 343.2

Т.Г. Лепина

КОНКУРЕНЦИЯ ПОЛОЖЕНИЙ УГОЛОВНОГО ЗАКОНОДАТЕЛЬСТВА, ПРЕДУСМАТРИВАЮЩИХ ОСВОБОЖДЕНИЕ ОТ УГОЛОВНОЙ ОТВЕТСТВЕННОСТИ

Рассматривается проблема конкуренции между основаниями освобождения от уголовной ответственности. На основе анализа положений УК РФ, материалов судебной практики, различных точек зрения, изложенных в исследованиях других авторов, формируется авторская позиция, согласно которой статьи 76.1 и 76.2 УК РФ соотносятся как общая и специальная нормы соответственно. Различие в том, что первая из них применяется только в отношении виновных, совершивших ограниченный (по признаку объекта) перечень преступлений.

Ключевые слова: судебный штраф; освобождение от уголовной ответственности.

Введение. Многие исследователи указывают на проблемы конкуренции освобождения от уголовной ответственности с назначением судебного штрафа и других видов такого освобождения [1. С. 136; 2. С. 11; 3. С. 112]. Связанные с этим сложности в правоприменительной деятельности обусловлены тем, что некоторые институты уголовного права обладают сходными чертами. На такое сходство указывают авторы, подвергающие критике меру в виде судебного штрафа. Некоторые из них указывают на целесообразность упразднения этого основания освобождения от уголовной ответственности, так как оно дублирует уже существующие. В связи с этим, считаем необходимым провести сравнительный анализ конкурирующих правовых норм.

Основное исследование. ***Конкуренция статей 76 и 76.2 УК***. Примирение с потерпевшим (ст. 76) так же, как и назначение судебного штрафа, предполагает освобождение от уголовной ответственности для лиц, впервые совершивших преступления небольшой или средней тяжести. Но очевидным отличием является сама уплата судебного штрафа, которую некоторые исследователи рассматривают как компенсацию за расходы, понесенные государством в результате досудебного и судебного разбирательства [4. С. 26–27]. В определенных случаях авторы, давая противоположные оценки применению данного института, отмечают, что этот вид освобождения от уголовной ответственности в первую очередь призван пополнять государственный бюджет [3. С. 112]. В связи с перечисленным выше, можно отметить еще одно отличие: освобождение от уголовной ответственности с назначением судебного штрафа не является окончательным, поскольку в случае уклонения от его уплаты виновный вновь может быть подвергнут уголовному преследованию или привлечен к уголовной ответственности. На условный характер рассматриваемой меры, например, указывает Л.Ю. Ларина [2. С. 11].

Следовательно, существенное отличие при освобождении в связи с примирением и назначением судебного штрафа состоит в том, какую роль для решения вопроса об освобождении от уголовной ответственности играет взаимодействие виновного и потерпевшего. В одном случае их примирение является обязательным (юридически значимым) условием освобождения от уголовной ответственности. В другом (при назначении судебного штрафа) – достаточным будет лишь возмещение ущерба или заглаживание причиненного вреда. Поэтому теоретически возможно применение судебного штрафа в случаях, когда не удалось достичь примирения с потерпевшим. Компромисс в случае назначения судебного штрафа может быть достигнут не между виновным и потерпевшим (как в случае примирения), а между виновным и государством (в лице правоохранительных органов). Кроме того, согласно материалам правоприменительной деятельности, судебный штраф назначался и по тем делам, где потерпевший вовсе отсутствовал. Так, мировой судья судебного участка № 3 Калининского АО г. Тюмени М.Н. Степанова установила, что А.Г. Гапоян управлял автомобилем в состоянии опьянения, будучи подвергнутым административному наказанию за управление транспортным средством в состоянии опьянения. Следовательно, он совершил деяние, предусмотренное ст. 264.1 УК. Виновному была назначена мера уголовно-правового характера в виде судебного штрафа в размере 100 000 рублей в доход государства, который ему необходимо уплатить в срок не позднее 60 дней. Также указывается, что А.Г. Гапоян «полностью признает свою вину, в содеянном раскаивается, возместил ущерб путем пожертвования денег в детский дом, в дальнейшем желает заниматься благотворительностью» [5].

Важным представляется внимание к тому, чтобы права виновных не ущемлялись. Поскольку в одних и тех же ситуациях суд с целью пополнения бюджета может освобождать от уголовной ответственности в связи с назначением судебного штрафа, а не в связи с примирением. На это обстоятельство указывает С.В. Медведева, отмечая, что может произойти фактическое ограничение возможностей обвиняемых по делам с примирением с потерпевшим [6. С. 123]. Полагаем, что судебный штраф следует назначать именно в тех случаях, когда примирение не достигнуто или потерпевший отсутствует вовсе. В этом и будет ключевое отличие примирения и назначения судебного штрафа как оснований освобождения от уголовной ответственности. Как справедливо указывает М.А. Баранова, «решение вопроса о том, заглажен ли обвиняемым причиненный вред, – исключительная прерогатива суда» [7. С. 188–189].

Подобная точка зрения высказывается Ю.А. Латыниным. Он справедливо указывает, что если стороны примирились, следует освобождать от уголовной

ответственности в соответствии со ст. 76 УК. В случае недостижения примирения возможно прекращение уголовного дела по основанию, предусмотренному ст. 76.2 УК РФ [8. С. 74–78]. И.А. Насонова и А.В. Ливенцева также указывают на то, что примирение с потерпевшим, указанное в ст. 76 УК, нельзя отождествлять с заглаживанием вреда и возмещением ущерба, которые подразумеваются при назначении судебного штрафа. По их мнению, с которым мы склонны согласиться, заглаживание причиненного преступлением вреда не рассматривается законодателем в качестве составляющей примирения сторон. Указанные исследователи справедливо отмечают, что мнение потерпевшей стороны в случае назначения судебного штрафа имеет значение только по вопросу возмещения материального ущерба, причиненного в ходе преступных действий [9. С. 140–145].

Несмотря на то, что некоторые авторы [9. С. 140–145] рекомендуют законодательно закрепить необходимость достижения примирения с потерпевшим как условия освобождения от уголовной ответственности с назначением судебного штрафа, считаем данное предложение нецелесообразным. Кроме того, это повлечет возникновение дополнительных сложностей в правоприменительной деятельности, обусловленных конкуренцией соответствующих норм (ст. 76 и 76.2 УК).

Следующим различием между примирением и назначением судебного штрафа как основанием освобождения от уголовной ответственности является необходимость учета более широкого спектра личностных характеристик виновного во втором случае. При решении вопроса о применении обеих мер правоприменителю надлежит проанализировать следующее: демонстрирует ли виновный раскаяние и стал ли он на путь исправления. Однако при назначении судебного штрафа личностные характеристики должны изучаться более тщательно, так как в некоторых случаях примирение может быть не достигнуто, поэтому нужно оценить целесообразность освобождения этого лица от уголовной ответственности или уголовного преследования. Кроме того, при определении величины выплаты должны учитываться уровень доходов, наличие имущества, состав и материальное положение его семьи.

Конкуренция статей 75 и 76.2 УК. Исследователи нередко указывают на сходство таких оснований освобождения от уголовной ответственности, как деятельное раскаяние и назначение судебного штрафа. В частности, высказывается мнение, что судебный штраф является разновидностью деятельного раскаяния [10. С. 158]. Для решения вопросов, связанных с конкуренцией этих институтов, требуется провести сравнение оснований и условий их назначения, особенности их применения, а также проанализировать материалы судебной практики.

Отличие судебного штрафа от деятельного раскаяния выражается в том, что последнее требует обязательной добровольной явки с повинной и (или) содействия в раскрытии и расследовании преступления (ст. 75). Именно это обстоятельство является определяющим при признании лица утратившим общественную опасность (как это указанно в рассматриваемой норме). Для применения ст. 75 УК РФ необходимо установить субъективные признаки деятельного раскаяния: психическое отношение лица к совершаемым им действиям, направленным на восстановление нарушенных преступлением отношений [11. С. 239]. В отличие от лиц, которым назначается судебный штраф, лица, демонстрирующие деятельное раскаяние, проявляют большую инициативность. Их действия, направленные на заглаживание вреда, возмещение ущерба и восстановление социальной справедливости, носят добровольный, а не вынужденный характер.

Как справедливо указывает Е.В. Благов, «сами по себе образующие деятельное раскаяние добровольные явка с повинной, способствование раскрытию и расследованию преступления, возмещение ущерба или иным образом заглаживание вреда, причиненного преступлением, не влекут освобождения от уголовной ответственности» [12. С. 164]. Необходимо точно установить, что полностью лицо утратило общественную опасность (тогда возможно освободить его от уголовной ответственности в соответствии со ст. 75). Либо нужно выявить факты, свидетельствующие, что лицо стало на путь исправления. Следовательно, общественная опасность снизилась. В этом случае возможно освободить его от уголовного преследования или уголовной ответственности в соответствии со ст. 76.2 УК.

Также значимо, что освобождение лица от уголовной ответственности в связи с деятельным раскаянием возможно не только в случае совершения преступлений небольшой и средней тяжести, но и при совершении общественно опасных деяний иных категорий, если это предусмотрено положениями Особенной части УК.

Конкуренция статей 76.1 и 76.2 УК. В статье 76.1 УК регламентируется: лицо, впервые совершившее преступление из перечня преступлений в сфере экономической деятельности (указанного в соответствующей статье) и возместившее ущерб в установленном законодателем размере, может быть освобождено от уголовной ответственности. Освобождение от уголовной ответственности в соответствии со ст. 76.1 и 76.2 УК в обоих случаях содержит в себе элементы трансакции, характерной для положений зарубежного законодательства. А именно: соглашение, основанное на том, что виновный вносит в бюджет государства определенную денежную сумму, при этом государство в лице правоохранительных органов отказывается от уголовного преследования в отношении этого лица.

Одним из отличий выступает то, что судебный штраф может быть назначен человеку, совершившему любое из преступлений небольшой или средней тяжести. Тогда как положения статьи 76.1 УК могут распространяться на лиц, совершивших преступления в сфере экономической деятельности, перечисленные в этой статье.

Другим важным отличием является то, что назначение судебного штрафа распространяется на виновных в совершении впервые только преступлений небольшой или средней тяжести. При этом освобожде-

ние от уголовной ответственности в соответствии со ст. 76.1 УК возможно и в случае совершения впервые тяжких преступлений (например, ч. 2 ст. 199 УК).

Таким образом, общими условиями освобождения от уголовной ответственности по ст. 75, 76, 76.1 и 76.2 являются: позитивное постпреступное поведение (которое имеет разные формы выражения), обусловленные этим снижение или утрата общественной опасности виновного и (или) деяния, совершенного впервые.

Позитивное посткриминальное поведение направлено на минимизацию или исключение последствий совершенного лицом общественно опасного деяния. Это подтверждает социальную значимость и ценность такого поведения, а также отсутствие устойчивой антисоциальной направленности. Совершая действия, направленные на минимизацию или заглаживание вреда, лицо демонстрирует «лояльность к установленному в обществе правопорядку», тенденции к исправлению или полное исправление. Помимо этого, поведение направлено на достижение положительной цели: «восстановление нарушенных преступлением прав, компенсацию причиненного посягательством вреда, примирения с жертвой» или другое. Следовательно, позитивное посткриминальное поведение – это «юридически значимое, осознанное, волевое поведение, направленное на восстановление нарушенных совершением преступления благ и интересов государства, общества, отдельного человека (потерпевшего) либо на минимизацию преступных последствий» [13. С. 520].

В уголовном законодательстве предусмотрены различные виды позитивного посткриминального поведения, которые влияют на назначение наказания или влекут за собой освобождение от уголовной ответственности. Такой широкий перечень действий по заглаживанию или минимизации вреда призван стимулировать преступников совершать соответствующие действия. Так, в ст. 61 предусмотрен перечень обстоятельств, смягчающих наказание (среди которых, например, оказание медицинской помощи потерпевшему). В положениях главы 11 также предусмотрены основания освобождения от уголовного наказания, стимулирующие к позитивному постпреступному поведению. Кроме того, такие действия предусмотрены в некоторых статьях Особенной части УК (например, добровольное освобождение объекта уголовно-правовой охраны от негативного воздействия (ст. 127 УК РФ)) [13. С. 520–521].

С.В. Анощенкова полагает, что «в уголовном праве следует выделять две группы оснований освобождения от уголовной ответственности: 1) нормативные основания (ст. 75–78 УК РФ) и 2) социально-правовые основания (исчерпание уголовно-правового конфликта, снижение общественной опасности виновного лица)» [14. С. 103]. Полагаем, что противопоставлять нормативные и социально-правовые основания было бы неверным. Поскольку именно выявление социально-правовых оснований обусловливает применение нормативных оснований, предусмотренных соответствующими статьями. Думается, что первые и вторые соотносятся как причина и следствие.

Выбор той или иной меры освобождения от уголовной ответственности, предусмотренной в главе 11 УК, находится в зависимости от того, насколько виновный утратил общественную опасность или в какой мере он демонстрирует исправление.

Однако мы не разделяем точку зрения Е.В. Благова, согласно которой в статьях об освобождении от уголовной ответственности презюмируется отпадение общественной опасности виновного. Он указывает: в статье 76 УК РФ она отпадает вследствие заглаживания вреда и примирения с потерпевшим, в ст. 76.1 – вследствие возмещения ущерба и соответствующих выплат или лишь последних, в ст. 78 – в связи с истечением определенного срока после совершения преступления [12. С. 164]. Думается, что не все основания освобождения от уголовной ответственности или уголовного преследования предполагают полную утрату общественной опасности. Статьи 76.1 и 76.2 УК подлежат применению, если лицо демонстрирует снижение общественной опасности, тенденции к исправлению. Поэтому они предполагают «сделку» между государством и виновным. С одной стороны, лицо, нарушившее закон, признано заслуживающим льготы в виде освобождения от уголовной ответственности, с другой – утрата общественной опасности не достигла той степени, чтобы можно было применить положения ст. 75 или 76 УК.

Исследователи высказывают мнение, что судебный штраф призван заполнить пробел, возникший между такими институтами, как примирение с потерпевшим и деятельным раскаянием. Они подразумевают активное взаимодействие виновного с правоохранительными органами и потерпевшими. Судебный штраф этого не предполагает, достаточным будет лишь заглаживание вреда или возмещение ущерба (дополненные уплатой установленной суммы штрафа). Другие исследователи высказывают противоположную точку зрения. Они подчеркивают, что необязательность учета согласия потерпевшего на прекращение уголовного дела противоречит принципу равенства всех перед законом и судом, закрепленному в ст. 19 Конституции РФ. Эти авторы подчеркивают, что потерпевший является одним из основных участников судебного разбирательства, имеет определенные права, одним из которых является право поддерживать обвинение [15. С. 324–325]. Не можем согласиться с этим мнением. Решение вопроса об освобождении от уголовного преследования или уголовной ответственности суд принимает с учетом всех обстоятельств совершения преступления и наличия (или отсутствия) позитивного посткриминального поведения. Кроме того, даже в случае примирения с потерпевшим государственный обвинитель может выступать против прекращения уголовного дела «в связи с криминальными наклонностями личности подсудимого» [16. С. 65]. В связи с этим, при назначении судебного штрафа, как уже отмечалось, необходим особенно тщательный анализ личностных особенностей виновного. Освобождение от уголовного преследования или уголовной ответственности в данном случае должно базироваться на убежденности судьи, что лицо, нарушившее закон, заслуживает такое поощрение.

Думается, следует согласиться с Н.Н. Поплавской и Д.В. Поплавским, высказывающими альтернативную представленной выше точку зрения. Они полагают, что появление института «судебный штраф» вызвало укрепление правового положения потерпевшего. У него появляется возможность защитить свои интересы без не всегда приятной процедуры примирения и необходимости переживать вторичный постпреступный психоэмоциональный стресс [17. С. 246]. Я.М. Матвеева предлагает внести новое основание освобождения от уголовной ответственности, предусматривающее учет личности преступника и обстоятельств совершения преступления. А именно «освобождение от уголовной ответственности в связи с особыми обстоятельствами совершения преступления». К ним относятся те, которые повлияли на уменьшение или утрату общественной опасности лица, совершившего преступление [18. С. 9]. Полагаем, в подобных действиях нет необходимости, поскольку в статьях главы 11 УК также подразумевается учет обстоятельств совершения преступления как индикатора степени общественной опасности виновного. Кроме того, перечень обстоятельств, смягчающих наказание, предусмотренный ст. 61 УК, является открытым.

Некоторые исследователи подчеркивают, что судебный штраф может назначаться по делам с наличием двухобъектных составов. В том числе, когда при совершении преступления одновременно страдают и интересы (права) конкретных потерпевших, и общественные интересы [16. С. 64–66; 19. С. 688–702]. Действительно, по нашему мнению, применение ст. 76 будет затруднительным и несправедливым в случае, если преступлением нанесен вред общественным отношениям, который не может быть заглажен путем примирения с потерпевшими (если таковые имеются).

Институты освобождения от уголовной ответственности обладают специфическими чертами. Поэтому нередко в науке высказывается мнение о том, что соответствующие правовые нормы могут соотносится как общие и специальные. Так, А.А. Давлетов полагает, что ст. 76.2 УК РФ выступает в качестве общей нормы, охватывающей все иные рассмотренные выше основания освобождения от уголовной ответственности [20. С. 164]. Полагаем, что данное мнение верно лишь отчасти. Положения ст. 75, 76 и 76.2 не следует рассматривать как соотношение общих и специальных норм в любых комбинациях. Они содержат различные основания освобождения от уголовной ответственности. При освобождении от уголовной ответственности в соответствии со ст. 76 УК главным критерием является достижение примирения с потерпевшим. В соответствии со ст. 75 УК – явка с повинной и помощь в раскрытии и расследовании преступления. Применение обеих этих статей свидетельствует, что лицо полностью утратило общественную опасность (не нуждается в исправлении), подтвердило это своими действиями, направленными на восстановление социальной справедливости и заглаживание вреда (и (или) возмещение ущерба).

При освобождении от уголовной ответственности в соответствии со ст. 76.1 и 76.2 УК виновные могут демонстрировать такое снижение степени общественной опасности, которое позволяет применять к ним положения этих норм, что и подтверждает наличие личностных изменений (приводящих в дальнейшем к исправлению). Кроме того, оба этих института содержат элементы трансакции. Они предполагают заключение «сделки» между государством (в лице правоохранительных органов) и виновным, связанной с внесением платы в государственный бюджет РФ взамен на отказ от уголовного преследования и от привлечения к уголовной ответственности. Различие обусловлено тем, что ст. 76.1 применяется только в отношении виновных, совершивших ограниченный (по признаку объекта) перечень преступлений. Полагаем, что именно эти нормы (ст. 76.2 и 76.1) соотносятся как общая и специальная соответственно.

Выводы. Нередко исследователи указывают на *конкуренцию ст. 76 и 76.2 УК*. Очевидным отличием является сама уплата судебного штрафа, которую можно рассматривать как компенсацию за расходы, понесенные государством в результате досудебного и судебного разбирательства. Кроме того, освобождение от уголовной ответственности в соответствии со ст. 76.2 УК не является окончательным, носит условный характер.

Существенное отличие при освобождении в связи с примирением и с назначением судебного штрафа состоит в том, какую роль для решения вопроса об освобождении от уголовной ответственности играет взаимодействие виновного и потерпевшего. В одном случае их примирение является обязательным (юридически значимым) условием освобождения от уголовной ответственности. В другом (при назначении судебного штрафа) – достаточным будет лишь возмещение ущерба или заглаживание причиненного вреда. Полагаем, что судебный штраф следует назначать именно в тех случаях, когда примирение не достигнуто или потерпевший отсутствует вовсе. В этом и будет ключевое отличие примирения и назначения судебного штрафа как оснований освобождения от уголовной ответственности.

Конкуренция ст. 75 и 76.2 УК. Отличие судебного штрафа от деятельного раскаяния выражается в том, что последнее требует обязательной добровольной явки с повинной и (или) содействия в раскрытии и расследовании преступления (ст. 75). Именно это обстоятельство является определяющим при признании лица утратившим общественную опасность. В отличие от лиц, которым назначается судебный штраф, лица, демонстрирующие деятельное раскаяние, проявляют бóльшую инициативность. Их действия, направленные на заглаживание вреда, возмещение ущерба и восстановление социальной справедливости, носят добровольный, а не вынужденный характер.

Если установлено, что лицо полностью утратило общественную опасность, следует освободить его от уголовной ответственности в соответствии со ст. 75. При выявлении фактов, свидетельствующих, что лицо стало на путь исправления, возможно назначение судебного штрафа.

Конкуренция ст. 76.1 и 76.2 УК. Освобождение от уголовной ответственности в соответствии со ст. 76.1

и 76.2 УК в обоих случаях содержит в себе элементы трансакции, характерной для положений зарубежного законодательства. А именно: соглашение, основанное на том, что виновный вносит в бюджет государства определенную денежную сумму, при этом государство в лице правоохранительных органов отказывается от уголовного преследования в отношении этого лица. Положения ст. 76.1 УК могут распространяться на лиц, совершивших преступления в сфере экономической деятельности, перечисленные в этой статье (в том числе тяжкие).

Таким образом, общими условиями освобождения от уголовной ответственности по ст. 75, 76, 76.1 и 76.2 являются: позитивное постпреступное поведение (которое имеет разные формы выражения), обусловленные этим снижение или утрата общественной опасности виновного и (или) деяния, совершенного впервые.

Положения ст. 75, 76 и 76.2 не следует рассматривать как соотношение общих и специальных норм в любых комбинациях. Они содержат различные основания освобождения от уголовной ответственности. При освобождении от уголовной ответственности в соответствии со ст. 76 УК главным критерием является достижение примирения с потерпевшим. В соответствии со ст. 75 УК – явка с повинной и помощь в раскрытии и расследовании преступления. Применение обеих этих статей свидетельствует, что лицо полностью утратило общественную опасность (не нуждается в исправлении), подтвердило это своими действиями, направленными на восстановление социальной справедливости и заглаживание вреда (и (или) возмещение ущерба).

Освобождение от уголовной ответственности в соответствии со ст. 76.1 и 76.2 УК возможно, если лицо демонстрирует снижение общественной опасности, тенденции к исправлению. Поэтому они предполагают «сделку» между государством и виновным. С одной стороны, лицо, нарушившее закон, признано заслуживающим льготы в виде освобождения от уголовной ответственности, с другой – утрата общественной опасности не достигла той степени, чтобы можно было применить положения ст. 75 или 76 УК. Освобождение от уголовного преследования или уголовной ответственности в данном случае должно базироваться на убежденности судьи, что лицо, нарушившее закон, заслуживает такое поощрение. Различие межу положениями ст. 76.1 и 76.2 обусловлено тем, что первая применяется только в отношении виновных, совершивших ограниченный (по признаку объекта) перечень преступлений. Полагаем, что эти нормы (ст. 76.2 и 76.1) соотносятся как общая и специальная соответственно.

ЛИТЕРАТУРА

1. Екимов А.А. Назначение судебного штрафа как основание для освобождения от уголовной ответственности // Актуальные проблемы права : материалы V Междунар. науч. конф. (г. Москва, декабрь 2016 г.). М. : Издательский дом «Буки-Веди», 2016. С. 135–137.
2. Ларина Л.Ю. Критический анализ некоторых изменений, внесенных в УК РФ в июле 2016 года // Актуальные вопросы борьбы с преступлениями. 2016. № 3. С. 10–14.
3. Савин Д.В., Сутурин М.А. Судебный штраф в уголовном праве // Тренды развития современного общества: управленческие, правовые и социальные аспекты : сб. науч. ст. 6-й Междунар. науч.-практ. конф. / отв. ред. А.А. Горохов. М. : ИД Университетская книга, 2016. С. 111–114.
4. Мартыненко Н.Э., Мартыненко Э.В. Судебный штраф как иная мера уголовно-правового характера // Труды Академии управления МВД России. 2017. № 1 (41). С. 26–27.
5. Постановление от 22 декабря 2016 г. по делу № 1-171/2016. URL: http://sudact.ru/magistrate/doc/WliVvT1GD2dv/ (дата обращения: 08.04.2019).
6. Медведева С.В., Ментюкова М.А. Новый закон о назначении меры уголовно-правового характера в виде судебного штрафа при освобождении от уголовной ответственности // Вестник экономической безопасности. 2017. № 1. С. 121–125.
7. Баранова М.А., Косарева А.М. К вопросу об эффективности судебного штрафа (статья 25.1 УПК РФ) // Вестник Саратовской государственной юридической академии. 2017. № 3 (116). С. 188–189.
8. Латынин Ю.А. Теоретические аспекты и практические особенности освобождения от уголовной ответственности с назначением судебного штрафа // Проблемы применения уголовного и уголовно-исполнительного законодательства : сб. материалов междунар. науч.-практ. конф. Симферополь : Изд-во Типография «Ариал», 2018. С. 74–78.
9. Насонова И.А., Ливенцева А.В. Роль института прекращения уголовного дела или уголовного преследования в связи с назначением меры уголовно-правового характера в виде судебного штрафа // Вестник Воронежского института МВД России. 2018. № 2. С. 140–145.
10. Боярская А.В. Судебный штраф: проблемы материально-правового базиса и правоприменения // Правоприменение. 2018. Т. 2, № 1. С. 154–163.
11. Флегонтова А.В. Некоторые вопросы применения института освобождения от уголовной ответственности в связи с деятельным раскаянием // Наука и образование: сохраняя прошлое, создаем будущее : сб. ст. X Междунар. науч.-практ. конф. : в 3 ч. Пенза : Наука и просвещение (ИП Гуляев Г.Ю.), 2017. С. 238–241.
12. Благов Е. В. Основание освобождения от уголовной ответственности // Актуальные проблемы российского права. 2018. № 7 (92). С. 161–168.
13. Смирнов А.М. Освобождение от уголовной ответственности и наказания должно быть только заслуженным // Современное российское право: взаимодействие науки, нормотворчества и практики : XIII Междунар. науч.-практ. конф. (Кутафинские чтения): в 3 ч. Иркутск : Восточно-Сибирский институт Министерства внутренних дел Российской Федерации, 2018. С. 519–524.
14. Черненко Т.Г. Освобождение от уголовной ответственности с назначением судебного штрафа // Вестник Кузбасского института. 2018. № 2 (35). С. 100–106.
15. Герасимов К.А. Актуальные проблемы реализации института освобождения от уголовной ответственности в форме судебного штрафа на практике // Уголовный закон: современное состояние и перспективы развития : сб. материалов II Междунар. науч.-практ. конф., приуроченной ко дню принятия Уголовного Кодекса РФ. Воронеж : АМиСта, 2018. С. 323–328.
16. Ангархаев А.А. Актуальные проблемы прекращения уголовного дела по нереабилитирующим основаниям // Актуальные проблемы гуманитарных и естественных наук. 2018. № 6. С. 64–66.
17. Поплавский Н.Н., Поплавский Д.В. Об освобождении от уголовной ответственности с назначением судебного штрафа // Юридическая наука и практика : альманах науч. тр. Самарского юридического института ФСИН России. 2017. Вып. 5, ч. 1. С. 246–248.
18. Матвеева Я.М. Институт освобождения от уголовной ответственности в российском уголовном праве: модернизация и поиск альтернативных способов урегулирования уголовно-правового конфликта : автореф. … дис. канд. юрид. наук. СПб., 2016. 24 с.

19. Рожков А.С. Освобождение от уголовной ответственности в связи с назначением судебного штрафа (уголовно-правовые и уголовно-процессуальные вопросы) // Аллея науки. 2018. Т. 2, № 1 (17). С. 688–702.
20. Давлетов А.А. Новое особое производство в уголовном процессе – прекращение уголовных дел с назначением судебного штрафа // Вестник Омского университета. Сер. Право. 2017. № 3 (52). С. 163–169.

Статья представлена научной редакцией «Право» 7 мая 2019 г.

The Competition of the Provisions of Criminal Laws Providing for Exemption from Criminal Liability

Vestnik Tomskogo gosudarstvennogo universiteta – Tomsk State University Journal, 2019, 445, 203–209.
DOI: 10.17223/15617793/445/31

Tatyana G. Lepina, Southwest State University (Kursk, Russian Federation). E-mail: lepina2813@mail.ru

Keywords: court fine; exemption from criminal liability.

The main aim of the work is to consider the problem of competition among types of exemption from criminal liability. Based on the analysis of provisions of the Criminal Code of the Russian Federation, materials of court practice, various points of view in other authors' research, the author forms her position on the topic. The article considers the criteria that determine the appropriateness of different grounds for exemption from criminal liability. Such criteria include: reconciliation with the victim, the obligation to pay damages or make amends, the need to pay a sum of money, surrender and assistance in solving the crime, the degree of loss of public danger in the perpetrator. The list of acts, the commission of which allows the application of certain grounds for exemption from criminal liability should also be taken into account. As a result of the research, a number of conclusions are made. (1) The main difference between the provisions of Articles 76 and 76.2 of the RF Criminal Code (in addition to the payment of a sum of money) is the role the interaction between the perpetrator and the victim plays in resolving the issue of exemption from criminal liability. The author believes that a court fine should be imposed in cases when reconciliation has not been achieved or the victim is absent. (2) The difference between a court fine and active repentance is expressed in the fact that the latter requires a mandatory voluntary surrender and (or) assistance in the disclosure and investigation of the crime (Article 75). (3) The provisions of Articles 75, 76 and 76.2 should not be seen as a proportion of general and special rules in any combination. (4) The application of Articles 75 and 76 of the RF Criminal Code shows that the person has completely lost public danger (does not need correction) and confirms this by their actions aimed at restoring social justice and repairing the harm (and (or) compensation for damage). Exemption from criminal liability in accordance with Articles 76.1 and 76.2 of the RF Criminal Code is possible if a person demonstrates a decrease in public danger, a tendency to correction. (5) The difference between the provisions of Articles 76.1 and 76.2 is due to the fact that the former applies only to perpetrators who have committed a limited (object-based) list of crimes. The author believes that these rules (Articles 76.2 and 76.1) are related as general and special, respectively.

REFERENCES

1. Ekimov, A.A. (2016) [Imposition of a court fine as a basis for exemption from criminal liability]. *Aktual'nye problemy prava* [Topical issues of law]. Proceedings of the 5th International Conference. Moscow. December 2016. Moscow: Izdatel'skiy dom "Buki-Vedi". pp. 135–137. (In Russian).
2. Larina, L.Yu. (2016) Kriticheskiy analiz nekotorykh izmeneniy, vnesennykh v UK RF v iyule 2016 goda [A critical analysis of some of the changes made to the Criminal Code of the Russian Federation in July 2016]. *Aktual'nye voprosy bor'by s prestupleniyami*. 3. pp. 10–14.
3. Savin, D.V. & Suturin, M.A. (2016) [A court fine in criminal law]. *Trendy razvitiya sovremennogo obshchestva: upravlencheskie, pravovye i sotsial'nye aspekty* [Trends in the development of modern society: managerial, legal and social aspects]. Proceedings of the 6th International Conference. Moscow: ID Universitetskaya kniga. pp. 111–114. (In Russian).
4. Martynenko, N.E. & Martynenko, E.V. (2017) Court-imposed Fine as an 'Alternative Measure under the Criminal Law'. *Trudy Akademii upravleniya MVD Rossii.* 1 (41). pp. 26–27. (In Russian).
5. Sudact.ru. (2016) *Postanovlenie ot 22 dekabrya 2016 g. po delu № 1-171/2016* [Resolution of December 22, 2016, in case No. 1-171/2016]. [Online] Available from: http://sudact.ru/magistrate/doc/WliVvT1GD2dv/. (Accessed: 08.04.2019).
6. Medvedeva, S.V. & Mentyukova, M.A. (2017) Novyy zakon o naznachenii mery ugolovno-pravovogo kharaktera v v ide sudebnogo shtrafa pri osvobozhdenii ot ugolovnoy otvetstvennosti [The new law on the application of a criminal law measure in the form of a court fine in the event of exemption from criminal liability]. *Vestnik ekonomicheskoy bezopasnosti*. 1. pp. 121–125.
7. Baranova, M.A. & Kosareva, A.M. (2017) To a questio of the effectiveness of a judicial fine (Article 25.1 of the Code of Criminal Procedure of the Russian Federation). *Vestnik Saratovskoy gosudarstvennoy yuridicheskoy akademii – Bulletin of the Saratov State Law Academy*. 3 (116). pp. 188–189. (In Russian).
8. Latynin, Yu.A. (2018) Teoreticheskie aspekty i prakticheskie osobennosti osvobozhdeniya ot ugolovnoy otvetstvennosti s naznacheniem sudebnogo shtrafa [Theoretical aspects and practical features of exemption from criminal liability with the imposition of a court fine]. *Problemy primeneniya ugolovnogo i ugolovno-ispolnitel'nogo zakonodatel'stva* [Problems of the application of penal laws]. Proceedings of the International Conference. Simferopol: Obshchestvo s ogranichennoy otvetstvennost'yu "Izd-vo Tipografiya "Arial". pp. 74–78. (In Russian).
9. Nasonova, I.A. & Liventseva, A.V. (2018) Rol' instituta prekrashcheniya ugolovnogo dela ili ugolovnogo presledovaniya v svyazi s naznacheniem mery ugolovno-pravovogo kharaktera v vide sudebnogo shtrafa [The role of the institution of the termination of a criminal case or criminal prosecution in connection with the application of a criminal law measure in the form of a court fine]. *Vestnik Voronezhskogo instituta MVD Rossii – Bulletin of Voronezh Institute of the Ministry of Internal Affairs of Russia*. 2. pp. 140–145.
10. Boyarskaya, A.V. (2018) Judicial fine: problems of substantive basis and law enforcement practice. *Pravoprimenenie – Law Enforcement Review*. 2 (1). pp. 154–163. (In Russian). DOI: 10.24147/2542-1514.2018.2(1).154-163
11. Flegontova, A.V. (2017) [Some issues of applying the institution of exemption from criminal liability in connection with active repentance]. *Nauka i obrazovanie: sokhranyaya proshloe, sozdaem budushchee* [Science and Education: Preserving the Past, Creating the Future]. Proceedings of the 10th International Conference. In 3 parts. Penza: Nauka i prosveshchenie (IP Gulyaev G.Yu.). pp. 238–241. (In Russian).
12. Blagov, E.V. (2018) The Basis for Exemption from Criminal Responsibility. *Aktual'nye problemy rossiyskogo prava – Actual Problems of Russian Law*. 7 (92). pp. 161–168. (In Russian). DOI: 10.17803/1994-1471.2018.92.7.161-168
13. Smirnov, A.M. (2018) [Exemption from criminal liability and punishment should only be deserved]. *Sovremennoe rossiyskoe pravo: vzaimodeystvie nauki, normotvorchestva i praktiki* [Modern Russian law: the interaction of science, rule-making and practice]. Proceedings of the 13th International Conference. In 3 parts. Irkutsk: East Siberian Institute of the Ministry of Internal Affairs of the Russian Federation. pp. 519–524. (In Russian).
14. Chernenko, T.G. (2018) Exemption from criminal liability with the appointment of a judicial fine. *Vestnik Kuzbasskogo instituta – Bulletin of the Kuzbass Institute*. 2 (35). pp. 100–106. (In Russian).

15. Gerasimov, K.A. (2018) [Topical issues of implementing the institution of exemption from criminal liability in the form of a court fine in practice]. *Ugolovnyy zakon: sovremennoe sostoyanie i perspektivy razvitiya* [Criminal Law: Current Status and Development Prospects]. Proceedings of the 2nd International Conference Dedicated to the Day of Adoption of the Criminal Code of the Russian Federation. Voronezh: AmiSta. pp. 323–328. (In Russian).
16. Angarkhaev, A.A. (2018) Aktual'nye problemy prekrashcheniya ugolovnogo dela po nereabilitiruyushchim osnovaniyam [Topical issues of terminating a criminal case on non-rehabilitating grounds]. *Aktual'nye problemy gumanitarnykh i estestvennykh nauk*. 6. pp. 64–66.
17. Poplavskiy, N.N. & Poplavskiy, D.V. (2017) Ob osvobozhdenii ot ugolovnoy otvetstvennosti s naznacheniem sudebnogo shtrafa [On exemption from criminal liability with the imposition of a court fine]. *Yuridicheskaya nauka i praktika: al'manakh nauch. tr. Samarskogo yuridicheskogo instituta FSIN Rossii*. 5 (1). pp. 246–248.
18. Matveeva, Ya.M. (2016) *Institut osvobozhdeniya ot ugolovnoy otvetstvennosti v rossiyskom ugolovnom prave: modernizatsiya i poisk al'ternativnykh sposobov uregulirovaniya ugolovno-pravovogo konflikta* [Exemption from criminal liability in russian criminal law: modernization and the search for alternative ways to settle a criminal legal conflict]. Abstract of Law Cand. Diss. St. Petersburg.
19. Rozhkov, A.S. (2018) Osvobozhdenie ot ugolovnoy otvetstvennosti v svyazi s naznacheniem sudebnogo shtrafa (ugolovno-pravovye i ugolovno-protsessual'nye voprosy) [Exemption from criminal liability in connection with the imposition of a court fine (criminal law and criminal procedure issues)]. *Alleya nauki*. 2 (1):(17). pp. 688–702.
20. Davletov, A.A. (2017) New Special Proceeding in Criminal Procedure – The Termination of Criminal Cases with Purpose of a Judicial Penalty. *Vestnik Omskogo universiteta. Ser. Pravo – Herald of Omsk University. Series "Law"*. 3 (52). pp. 163–169. (In Russian).

Received: 07 May 2019

Вестник Томского государственного университета. 2019. № 445. С. 210–216. DOI: 10.17223/15617793/445/32

УДК 331.101: 328.185+343.352

Л.М. Прозументов, М.Е. Добрусина, Н.Г. Набеева

КОРРУПЦИОННЫЕ РИСКИ: КЛАССИФИКАЦИЯ, ОЦЕНКА И МЕРЫ, НАПРАВЛЕННЫЕ НА ИХ ПРЕДОТВРАЩЕНИЕ

Рассматриваются коррупционные риски в контексте их классификации и оценки, предлагаются мероприятия по противодействию коррупционному поведению членов общества. Данное исследование было проведено на основе изучения антикоррупционного законодательства, анализа и обобщения специальной литературы и статистических данных. Авторы считают, что коррупция всегда связана с нарушением норм права, а наступлению и распространению коррупционных нарушений способствует коррупционный риск. Именно он означает возможность реализации коррупционного замысла. В соответствии с этим важно своевременное выявление коррупционных рисков.

Ключевые слова: коррупция; коррупционные риски; признаки классификации; методы оценки; противодействие коррупционным рискам.

Введение

Одной из глобальных социально значимых проблем современного общества является коррупция. Она реально угрожает национальной безопасности и конституционному строю, разрушает моральные ценности, является причиной роста теневой экономики. Коррупция имеет давнюю историю. Первые упоминания о коррупции относятся ко второй половине XXIV в. до н. э. Она зародилась еще в древности и существует практически во всех странах мира [1. С. 178–179].

Коррупция (corruptio) – слово латинского происхождения и дословно – подкуп, порча. Основа коррупции лежит в экономике, но она всегда связана с нарушением норм права. Коррупция – это вступление в незаконные социально-экономические отношения работодателя с работником и властью. При этом следует иметь в виду, что способствует наступлению и распространению коррупционных нарушений коррупционный риск. Он означает возможность реализации коррупционного замысла.

Выявление и предупреждение коррупционных рисков включает разработку и практическое применение правовых, организационных и профилактических методов.

Основная часть

Нормативно-правовое обеспечение антикоррупционной деятельности

Принятие антикоррупционного законодательства – это важный шаг в реформировании не только механизма реагирования на лиц, совершивших коррупционные правонарушения, но и механизма выявления и устранения причин и условий, которые способствуют возникновению коррупционных рисков.

В России ратифицированы антикоррупционные конвенции: «Конвенция ООН против коррупции» (2003 г.) [2] и «Конвенция об уголовной ответственности за коррупцию» (1999 г.) [3; 4. С. 216]. Однако до сих пор не ратифицирована конвенция Совета Европы «О гражданско-правовой ответственности за коррупцию», заключенная в Страсбурге 4 ноября 1999 г. [5].

Ежегодно, начиная с 2004 г., 9 декабря отмечается Международный день борьбы с коррупцией. Он был провозглашен Генеральной Ассамблеей ООН (резолюция № A/RES/58/4 от 21 ноября 2003 г.). Целью учрежденного Международного дня, как отмечается в резолюции Генеральной Ассамблеи ООН, было углубление понимания проблем коррупции и роли Конвенции в предупреждении коррупции и борьбе с ней.

В России на законодательном уровне впервые дано определение коррупции в Федеральном законе РФ № 273-ФЗ «О противодействии коррупции» 25 января 2008 г. [6]

В соответствии с законом под коррупцией понимаются следующие действия: злоупотребление служебным положением, дача взятки, получение взятки, злоупотребление полномочиями, коммерческий подкуп либо иное использование физическим лицом своего должностного положения. Однако, понятие «коррупция» не ограничивается только взяточничеством. Формами ее проявления являются «кумовство», «фаворитизм», «система откатов», вошло в практику и «телефонное право».

Данным законом определен порядок предотвращения и урегулирования конфликта интересов на государственной и муниципальной службе, установления запретов, ограничений, обязательств и правил служебного поведения, а также ответственность юридических лиц за коррупционные правонарушения.

Правовое регулирование антикоррупционной деятельности в нашей стране находит отражение в нормативно-правовых документах:

1. Федеральный закон от 27.07.2004 № 79-ФЗ «О государственной гражданской службе Российской Федерации», в котором уточнены запреты, связанные с гражданской службой. Например:

– участие на платной основе в деятельности органа управления коммерческой организацией;

– осуществление предпринимательской деятельности;

– представление интересов в делах третьих лиц в государственном органе, в котором лицо замещает должность гражданской службы и др.

В данном законе также дано определение конфликта интересов: ситуация, при которой личная заинтересованность гражданского служащего влияет или может повлиять на объективное исполнение им должностных обязанностей и при которой возникает или может возникнуть противоречие между личной заин-

тересованностью гражданского служащего и законными интересами граждан, организаций, общества [7].

2. Федеральный закон от 17.06.2016 № 324-ФЗ «О внесении изменений в Уголовный кодекс Российской Федерации и Уголовно-процессуальный кодекс Российской Федерации» [8].

3. Указ Президента РФ от 21.09.2009 № 1065: «О проверке достоверности и полноты сведений, представляемых гражданами, претендующими на замещение должностей федеральной государственной службы, и федеральными государственными служащими, и соблюдения федеральными государственными служащими требований к служебному поведению» [9].

4. Указ Президента РФ от 13 марта 2012 г. № 297 «О национальном плане противодействия коррупции на 2012–2013 годы и внесении изменений в некоторые акты Президента РФ по вопросам противодействия коррупции» [10].

5. Указы Президента РФ от 08.07.2013 № 613 «Вопросы противодействия коррупции» [11] и от 15.07.2015 № 364 «О мерах по совершенствованию организации деятельности в области противодействия коррупции» [12]. Во исполнение этих указов были разработаны и приняты: «Порядок размещения сведений о доходах, расходах, об имуществе и обязательствах имущественного характера отдельных категорий лиц и членов их семей на официальных сайтах федеральных государственных органов, органов государственной власти субъектов Российской Федерации и организаций и предоставления этих сведений общероссийским средствам массовой информации для опубликования», «Типовое положение о комиссии по координации работы по противодействию коррупции в субъекте Российской Федерации», «Типовое положение о подразделении федерального государственного органа по профилактике коррупционных и иных правонарушений», «Типовое положение об органе субъекта Российской Федерации по профилактике коррупционных и иных правонарушений».

6. Указ Президента РФ от 29.06.2018 № 378 «О национальном плане противодействия коррупции на 2018–2020 годы» [13]. Отличительной особенностью данного плана, как отмечает Кирилл Кабанов, председатель Национального антикоррупционного комитета, является то, что он принимается на три года. Главное в этом документе – бюджетная дисциплина и персональная ответственность. Он ориентирован на решение следующих задач:

– совершенствование системы запретов, ограничений и требований, установленных в целях противодействия коррупции;

– обеспечение единообразного применения законодательства;

– совершенствование мер по противодействию коррупции в сфере закупок товаров, работ, услуг;

– повышение эффективности просветительских, образовательных и иных мероприятий, направленных на формирование антикоррупционного поведения государственных и муниципальных служащих;

– систематизацию и актуализацию нормативно-правовой базы по вопросам противодействия коррупции, устранение пробелов и противоречий в правовом регулировании в области противодействия коррупции и др.

Национальные планы противодействия коррупции стали приниматься с 2012 г. Они явились прорывными, так как изменили систему контроля за исполнением антикоррупционных норм.

Реализация названных выше документов способствовала:

– разработке паспортов программ приоритетных проектов противодействию коррупции;

– установлению перечней нормативно-правовых актов, содержащих обязательные требования к антикоррупционному поведению;

– регламентации административных процедур исполнения функций (дробление административных процедур на дополнительные стадии с их закреплением за независимыми друг от друга должностными лицами);

– определению ограниченных сроков для принятия управленческих решений;

– нормативному закреплению обязанностей декларирования доходов и расходов и др.

В противодействии коррупции важную роль имеет своевременное выявление коррупционных рисков. Коррупционный риск – это предполагаемая основа для коррупционной деятельности. Коррупционные риски, по нашему мнению, можно классифицировать по пяти признакам (таблица).

Безусловно, каждый признак требует специального глубокого изучения. Однако необходимо остановиться более подробно на коррупционных рисках в сфере социально-трудовых отношений. Они в большей степени скрыты, чем в других областях деятельности. Поэтому их трудно обнаружить и искоренить.

Среди коррупционных нарушений особое место занимает кадровая коррупция. Она является одной из наиболее распространенных форм нарушения прав человека на труд.

Коррупционные риски, возникающие в данной сфере, распространяются на всех работников организации вне зависимости от занимаемой должности.

Коррупционные риски могут быть связаны с наличием в организации работников, оформленных в соответствии с требованиями трудового законодательства, которые по факту не выполняют свои трудовые обязанности, но при этом получают заработную плату. При выявлении таких рисков особое внимание необходимо уделить работникам, оформленным по совместительству и гражданско-правовым договорам (договор подряда, страховой договор), так как данная категория работников чаще всего не обременена необходимостью фактического присутствия на рабочем месте.

При найме новых работников на вакантное место коррупционным риском является:

– Заинтересованность работников организации в получении незаконного вознаграждения за установление необоснованных исключений при приеме на работу, в том числе прием на работу без установления испытательного срока.

– Прием на работу близких родственников лиц, ответственных за принятие решений в организации.

– Попытки внедрения в организацию лиц, связанных с правоохранительными, надзорными и контролирующими органами, органами власти и органами местного самоуправления, представителями международных общественных организаций, а также партнерами, контрагентами организации и лицами, связанными с организованной преступностью.

Классификация коррупционных рисков

№ п/п	Признаки классификации	Характеристика
1	По объекту	– сфера социально-трудовых отношений; – хозяйственная деятельность с учетом отраслевых особенностей; – управленческая деятельность; – финансовая деятельность
2	По видам	– получение или передача имущества в аренду; – распоряжение исключительными правами на результаты интеллектуальной деятельности; – злоупотребление своим служебным положением; – незаконная управленческая деятельность руководителя; – осуществление финансовых операций; – заключение договоров страхования; – сфера закупок недвижимого имущества, техники; машин и оборудования, нематериальных активов, сырья и материалов, услуг; – разновидность консалтинга; – проведение научно-исследовательских, строительно-монтажных работ; – оказание образовательных услуг
3	По причинам возникновения	– нравственные принципы конкретной личности; – объем должностных полномочий; – нарушения бюджетной дисциплины; – профессиональный круг общения; – наличие «взяткодателей»; – действующая система контроля качества документооборота; – недостатки в научно-производственной сфере.
4	По масштабу охвата	– международный (межгосударственный); – в пределах страны, в том числе субъекта Федерации, региона, организации
5	По размеру финансового хищения в соответствии с нормами права	– крупный; – средний

Коррупционные риски организации также могут быть связаны с повышением работника путем назначения на руководящие должности. В подобном случае распространенными коррупционными рисками являются:

– Заинтересованность работников организации в получении незаконного вознаграждения за установление необоснованных исключений при принятии решения о повышении в должности.

– Повышение в должности близких родственников лиц, ответственных за принятие решений в организации, при наличии кандидатов, которые обладают большей компетенцией и опытом работы.

– Попытки продвижения на руководящие должности организации лиц, связанных с правоохранительными, надзорными и контролирующими органами, органами власти и органами местного самоуправления, представителями международных общественных организаций, а также партнерами, контрагентами организации и лицами, связанными с организованной преступностью.

Коррупционные риски могут возникнуть в результате незаконной управленческой деятельности руководителя. К таким рискам относятся:

– Привилегированное или заведомо предвзятое отношение к отдельным работникам.

– Хищения денежных средств, имущества организации.

– Применение репрессивных мер воздействия (увольнение, перевод и изменение условий труда и т.п.) в отношении лиц, оказывающих помощь в предотвращении и противодействии коррупции.

– Сокрытие коррупционных действий подчиненных.

– Получение должностными лицами предприятия подарков от подчиненных.

– Использование труда работников организации в личных целях.

Любая организация может быть подвержена коррупционному воздействию. В целях противодействия коррупции в организации необходимо производить оценку коррупционных рисков. Именно она позволит обеспечить соответствие антикоррупционных мероприятий специфике деятельности организации.

Целью выявления и оценки коррупционных рисков является определение конкретных бизнес-процессов и деловых операций в деятельности организации. При их реализации существует высокая вероятность совершения ее работниками коррупционных правонарушений как в целях получения личной выгоды, так и получения выгоды организацией.

Основными методами оценки коррупционных рисков являются:

1. Статистический метод. Информацию о том, что деятельность является коррупционно опасной, можно получить из статистических данных по результатам рассмотрения сообщений в СМИ о коррупционных правонарушениях или фактах несоблюдения должностными лицами требований к служебному поведению, из материалов, представленных правоохранительными органами о случаях коррупции в различных сферах деятельности.

Анализ обращений, жалоб, писем, уведомлений, содержащих информацию о возможном или случившемся коррупционном правонарушении как со стороны, так и от сотрудников организации, установление должности сотрудника, участвовавшего в коррупци-

онных отношениях. Определение мотивов коррупционного поведения сотрудника, если такие уже случались в организации. Проведенный анализ позволит получить данные о возможных случаях проявления коррупционного поведения в организации.

2. Метод экспертных оценок. Основан на обобщении мнений специалистов – экспертов в данной области о величине вероятности риска. В рамках данного метода проводится опрос компетентных лиц. При его проведении учитываются мнения, знания тех, «кто причисляется к числу экспертов в силу их должностных и статусных обязанностей и те, кто сам влияет на понимание причин и последствий коррупции и помогает пониманию этой проблемы». Данный опрос позволяет в короткие сроки получить достоверную информацию [15. С. 99].

Работа с коррупционными рисками должна быть построена в следующей последовательности:

– Идентификация коррупционных рисков и их оценка.

– Управление коррупционными рисками.

– Разработка антикоррупционных программ и планов, контроль за их реализацией [16. С. 161].

Под идентификацией коррупционных рисков понимается процесс выявления, понимания и осознание коррупционных рисков работниками организации. Оценка коррупционных рисков заключается в определении возможных и реальных последствий для определенных сфер деятельности в случаях несоблюдения его работниками требований антикоррупционного законодательства.

«Управление коррупционными рисками – это определение и отбор наиболее эффективных мер противодействия и предотвращения коррупционных правонарушений» [Там же].

На стадии планирования соответствующих антикоррупционных программ и планов, а также контроля за их реализацией осуществляется разработка дальнейших шагов организации по идентификации, оценке и управлению коррупционными рисками.

На этой стадии проводится анализ эффективности введенных ранее мер противодействия и предотвращения правонарушений и осуществляется контроль за их выполнением.

Для того чтобы выявить коррупционный риск в деятельности организации, следует использовать внутренние и внешние информационные ресурсы, а также руководствоваться информацией, имеющейся у организации.

При использовании имеющейся у организации информации необходимо осуществлять подробный анализ следующих составляющих:

– Предыдущая незаконная деятельность в организации. Проводится для того, чтобы выявить, какие мотивы стали причиной совершения сотрудниками коррупционных правонарушений или правонарушений, связанных с коррупцией, и с помощью каких мер, процедур и решений правонарушения осуществлялись; определить план действий, по которому осуществлялось устранение последствий коррупционных правонарушений, совершенных такими сотрудниками.

– Результаты внешних и внутренних проверок, расследований. Заключаются в анализе справок, актов и других документально оформленных результатов проведенных мероприятий, чтобы подробно изучить деятельность организации на предмет вероятности совершения коррупционных правонарушений или правонарушений, связанных с коррупцией.

– Письма, жалобы, обращения, поступившие от физических и юридических лиц, содержащие информацию о сферах и направлениях деятельности организации, в которых возможно совершение коррупционных правонарушений. При этом особое внимание необходимо уделять жалобам на деятельность отдельных сотрудников. Это позволит определить системность их недобросовестного поведения.

– Нормативные и организационно-распорядительные документы, регулирующие деятельность организации, на предмет наличия в них положений, которые могут способствовать совершению коррупционных правонарушений.

– Характер и объем полномочий должностных лиц организации. Предусматривает изучение должностных инструкций таких лиц, а также их сопоставление с осуществляемой деятельностью и реальным объемом компетенций.

Использование внутренних ресурсов организации предусматривает проведение:

– Общих или анонимных опросов в рамках анкетирования работников организации с целью определения областей возникновения риска.

– Личных бесед с отдельными работниками, которые, учитывая свой опыт, компетенцию и выполняемые обязанности, имеют возможность более подробно осветить потенциально рискованные сферы деятельности организации.

– Обсуждения на совещаниях или заседаниях вопросов, связанных с коррупционными рисками в деятельности должностных лиц предприятия, а также совместный поиск путей их минимизации и устранения.

Использование внешних ресурсов предусматривает периодическое проведение:

– Анализа способов и положительных методов управления коррупционными рисками, их устранение.

– Общих и анонимных опросов представителей общественности и субъектов хозяйствования, которые имели непосредственный опыт взаимодействия с данной организацией на предмет эффективности реализации соответствующих процедур.

– «Анализа отечественных и международных исследований, а также изучение и обобщение выводов и рекомендаций по результатам независимых социологических, научных, экспертных и других наработок в антикоррупционной сфере» [17. С. 57].

С целью устранения коррупционных рисков в организации необходимо использовать следующие общие правила:

– Совершенствование организационно-распорядительных и нормативных документов.

– «Разработка и внедрение положений о механизмах предупреждения, выявления и урегулирования конфликтов интересов и правил получения подарков, другой благотворительной помощи, перио-

дический пересмотр и обновление этих положений» [16. С. 162].

По результатам анализа организации на вероятность возникновения коррупционных рисков возможен следующий порядок осуществления оценки коррупционных рисков:

– рассмотрение деятельности предприятия в виде отдельных бизнес-процессов;

– определение лиц, реализующих каждый конкретный бизнес-процесс;

– определение степени риска для каждого бизнес-процесса.

Дополнительно для каждого процесса, реализация которого связана с коррупционным риском, следует составить описание возможных коррупционных правонарушений, включая:

– Характеристику неправомерной выгоды или преимуществ, которые могут быть получены организацией или сотрудником по результатам совершения коррупционного правонарушения.

– Должности в организации, которые являются привлекательными для потенциального совершения коррупционного правонарушения, т.е. участие которых является необходимым для того, чтобы совершение коррупционного правонарушения стало возможным.

В противодействии коррупции в сфере трудовых отношений действенной формой является система мотивации труда персонала. Она должна «базироваться на принципе баланса удовлетворения интересов и потребностей работодателя и конкретного работника» [18. С. 63]. Если их интересы не совпадают, то появляется вероятность коррупционного поведения. Склонность к такому поведению определяется личностной готовностью человека к выбору коррупционного поведения в конкретной жизненной ситуации, а не только в ситуации коррупционного давления. Под коррупционным давлением понимается «совокупность внешних и внутренних факторов воздействия на человека, приводящих к ситуации выбора между злоупотреблением властью для получения личной выгоды или отказу от него» [19. С. 20].

Потребности человека всегда являются уникальными, учесть которые в рамках организации достаточно сложно. Однако, разрабатывая систему мотивации и стимулирования трудовой активности персонала, всегда нужно учитывать структуру мотивов работника.

Для того чтобы эффективно противодействовать коррупционному риску в организации, необходимо, во-первых:

– при оформлении гражданско-правовых договоров и договоров по совместительству проанализировать круг обязанностей работника, которые обозначены в его должностных инструкциях;

– проконтролировать их фактическое исполнение именно тем работником, за которым они закреплены;

– провести личную беседу с работником по поводу выполнения им должностных обязанностей в соответствии с должностной инструкцией.

Во-вторых, при приеме нового работника в организацию (или при повышении в должности работника) провести анализ профессиональной компетенции нанимаемого работника путем оценки уровня образования, опыта работы и его соответствия предлагаемой вакантной должности. Источником информации об образовании служат документы об окончании учебных заведений (при условии их подлинности), курсов повышения квалификации, тренингов и других обучающих программ. Опыт работы оценивается по записям в трудовой книжке. Определить круг близких родственников претендента и аффилированных лиц, связанных с претендентом, с целью предупреждения возможного возникновения конфликта интересов. Данную информацию можно получить на основе анкеты претендента или личного листка по учету кадров, а также средств массовой информации.

Противодействие коррупции требует долговременной и кропотливой работы. Временные нескоординированные действия не приведут к необходимому результату. Для создания антикоррупционной организационной среды и противодействия коррупционному поведению персонала необходимо:

– осуществлять отбор персонала на основе компетентностного подхода и учета сформировавшейся мотивационной структуры работника;

– создавать такие условия в организации, при которых обеспечивалась бы гарантия для достойной жизни работников;

– проводить обучение сотрудников с целью повышения их информированности о методах противодействия и борьбе с коррупцией;

– отслеживать и проводить мониторинг склонности персонала к коррупционному поведению.

Заключение

Проведенное исследование позволяет сделать выводы, во-первых, по предупреждению и выявлению коррупционных рисков и, во-вторых, по раскрытию и расследованию коррупционных правонарушений.

Для противодействия коррупции, минимизации коррупционных рисков можно выделить следующие профилактические мероприятия:

– действенный мониторинг о фактах и формах коррупции; создание специального сайта;

– обсуждение с сотрудниками предприятий, учреждений, организаций коррупционных правонарушений на заседаниях, встречах;

– обучение сотрудников антикоррупционной грамотности. Проведение круглых столов и конференций;

– установление усиленного контроля за сотрудниками, деятельность которых связана с повышенным коррупционным риском;

– периодическое проведение среди сотрудников социологических исследований, анонимного анкетирования с целью определения культуры поведения, степени удовлетворенности работой;

– осуществление строгого кадрового отбора специалистов для контроля и обеспечения выполнения мероприятий по противодействию коррупции, соблюдению норм этического кодекса;

– анализ и оценка эффективности антикоррупционных мероприятий, в том числе и с привлечением общественности.

Действенный анализ и оценка коррупционных рисков позволяют повысить эффективность российской экономики, деятельности субъектов хозяйствования на качественно новом уровне. Однако для этого необходимы согласованные совместные усилия государства, бизнеса, работодателей и работников. Они должны носить системный характер. Отмеченное выше в полной мере относится к антикоррупционной деятельности на уровне каждого региона [14] и страны в целом.

ЛИТЕРАТУРА

1. Прозументов Л.М. Уголовно-правовое противодействие коррупции в России: история и современное состояние // Вестник Томского государственного университета. 2016. № 405. С. 178–183.
2. Конвенция Организации Объединенных Наций против коррупции: принята Генеральной Ассамблеей ООН 31 октяб. 2003 г. Электрон. дан. М., 2003. Доступ из локальной сети Науч. б-ки Том. гос. ун-та.
3. Конвенция Совета Европы об уголовной ответственности за коррупцию: заключена в Страсбурге 27 янв. 1999 г. Электрон. дан. М., 1999. Доступ из локальной сети Науч. б-ки Том. гос. ун-та.
4. Прозументов Л.М., Карелин Д.В. О некоторых изменениях уголовного антикоррупционного законодательства // Вестник Томского государственного университета. 2018. № 433. С. 216–219.
5. Конвенция Совета Европы о гражданско-правовой ответственности за коррупцию: заключена в Страсбурге 04.11.1999 г. // Электрон. фонд правовой и нормативно-технической документации. Электрон. дан. М. : Кодекс, 1999. URL: http://docs.cntd.ru/document/901858911 (дата обращения: 17.01. 2019).
6. О противодействии коррупции : федер. закон от 25 дек. 2008 г. № 273-ФЗ (ред. от 30.10.2018) // КонсультантПлюс : справ. правовая система. Версия Проф. Электрон. дан. М., 2018. Доступ из локальной сети Науч. б-ки Том. гос. ун-та.
7. О государственной гражданской службе Российской Федерации : федер. закон от 27 июля 2004 № 79-ФЗ (ред. от 11.12.2018, с изм. и доп., вступ. в силу с 01.01.2019) // КонсультантПлюс : справ. правовая система. Версия Проф. Электрон. дан. М., 2019. Доступ из локальной сети Науч. б-ки Том. гос. ун-та.
8. О внесении изменений в Уголовный кодекс Российской Федерации и Уголовно-процессуальный кодекс Российской Федерации: федер. закон от 17 июня 2016 № 324-ФЗ // КонсультантПлюс : справ. правовая система. Версия Проф. Электрон. дан. М.,2016. Доступ из локальной сети Науч. б-ки Том. гос. ун-та.
9. О проверке достоверности и полноты сведений, представляемых гражданами, претендующими на замещение должностей федеральной государственной службы, и федеральными государственными служащими, и соблюдения федеральными государственными служащими требований к служебному поведению : указ Президента Российской Федерации от 21.09.2009 № 1065 (ред. от 09.08.2018) // КонсультантПлюс : справ. правовая система. Версия Проф. Электрон. дан. М., 2018. Доступ из локальной сети Науч. б-ки Том. гос. ун-та.
10. О национальном плане противодействия коррупции на 2012–2013 годы и внесении изменений в некоторые акты Президента Российской Федерации по вопросам противодействия коррупции: указ Президента Российской Федерации от 13.03.2012 № 297 (ред. от 19 марта 2013 г.) // КонсультантПлюс : справ. правовая система. Версия Проф. Электрон. дан. М., 2013. Доступ из локальной сети Науч. б-ки Том. гос. ун-та.
11. Вопросы противодействия коррупции: указ Президента Российской Федерации от 08.07.2013 № 613 (ред. от 15.07.2015) // КонсультантПлюс : справ. правовая система. Версия Проф. Электрон. дан. М., 2015. Доступ из локальной сети Науч. б-ки Том. гос. ун-та.
12. О мерах по совершенствованию организации деятельности в области противодействия коррупции : указ Президента Российской Федерации от 15.07.2015 № 364 (ред. от 19.09.2017) // КонсультантПлюс : справ. правовая система. Версия Проф. Электрон. дан. М., 2017. Доступ из локальной сети Науч. б-ки Том. гос. ун-та.
13. О Национальном плане противодействия коррупции на 2018–2020 годы: указ Президента Российской Федерации от 29.06.2018 № 378 // КонсультантПлюс : справ. правовая система. Версия Проф. Электрон. дан. М., 2018. Доступ из локальной сети Науч. б-ки Том. гос. ун-та.
14. Об утверждении региональной программы противодействия коррупции в Томской области на 2018–2023 годы: распоряжение Администрации Томской области от 18 мая 2018 № 324-ра // Департамент труда и занятости населения Томской области. URL: https://rabota.tomsk.gov.ru/pages/front/view/id/29078 (дата обращения: 14.01. 2019).
15. Оконов Б.А. Экспертный опрос как метод выявления коррупционных рисков // Вестник института комплексных исследований аридных территорий. 2014. № 2. С. 98–102.
16. Буслаев С.И., Прасолов В.И. Оценка коррупционных рисков в деятельности хозяйствующего субъекта // МИР (Модернизация. Инновации. Развитие). 2017. Т. 8, № 1. С. 159–166.
17. Блинов А. Промышленные предприятия и их экономическая безопасность // Экономист. 2014. № 1. С. 56–60.
18. Мюллер Е.В. Управление персоналом и проблемы минимизации влияния коррупционных процессов. М. : Мир науки, 2015. 187 с.
19. Алмаева Ю.О. Коррупция в сфере труда как проблема современного российского общества // Политика, государство и право. 2015. № 3. С. 16–24.

Статья представлена научной редакцией «Право» 21 мая 2019 г.

Corruption Risks: Classification, Assessment and Measures for Their Prevention

Vestnik Tomskogo gosudarstvennogo universiteta – Tomsk State University Journal, 2019, 445, 210–216.
DOI: 10.17223/15617793/445/32

Lev M. Prozumentov, Tomsk State University (Tomsk, Russian Federation). E-mail: krim_tsu@mail.ru
Margarita E. Dobrusina, Tomsk State University (Tomsk, Russian Federation). E-mail: medobrusina@rambler.ru
Nadiya G. Nabeeva, Directorate for Economic Security and Combating Corruption of the Ministry of Internal Affairs of Russia in Tomsk Oblast (Tomsk, Russian Federation). E-mail: Nadiana@sibmail.com

Keywords: corruption; corruption risks; classification signs; assessment methods; anti-corruption risks.

The aim of this article is to consider the risks of corruption and methods for their assessment, the development of preventive measures to counter the corrupt behavior of employees. This study was conducted based on the use of the following methods: the study of legal documents, analysis and synthesis of special literature and statistical data. The authors believe that the basis of corruption lies in the economy, but it is always associated with the violation of the rule of law. Corruption is the entry into an unlawful social and economic relationship between the employer, the employee and the government. At the same time, researchers argue that it is corruption risk that contributes to the emergence and spread of corruption-related offenses. Corruption risk means the possibility of implementing a corruption plan. Identification and prevention of corruption risks, according to the authors, is based on the development and practical application of legal, organizational and preventive methods. The legal regulation of anti-corruption activities in

the Russian Federation is reflected in regulatory documents. In countering corruption, the timely identification of corruption risks has an important role. According to the authors, they can be classified according to five criteria: by object, by type, by reason of occurrence, by scale of coverage, by the size of financial theft in accordance with the law. Each feature requires a special in-depth study. This article focuses on the risks of corruption in the field of social and labor relations. Among corruption violations, a special place is occupied by personnel corruption. It is one of the most common forms of violation of the human right to work. Corruption risks can be associated with hiring new employees for a vacant position, appointing an employee to a management position, and illegal managerial activities of a manager. In order to counter corruption in an organization, it is necessary to conduct an assessment of corruption risks. It allows to ensure the compliance of anti-corruption measures with the specifics of the organization's activities. The main methods for assessing corruption risks are statistical and expert assessment methods. According to the authors, to combat corruption in the field of labor relations, an effective form is the system of personnel motivation. To prevent corruption and minimize corruption risks, the following preventive measures are proposed: (1) effective monitoring of facts and forms of corruption; creation of a special website; (2) training of employees in anti-corruption literacy; holding of round tables and conferences; (3) periodical sociological surveying and anonymous questioning of the employees; (4) careful selection of employees that control and ensure the implementation of measures to combat corruption; (5) enhanced control over employees whose activities are associated with increased corruption risk; (6) analysis and evaluation of the effectiveness of anti-corruption measures, including with the involvement of the public. Countering corruption risks implies coordinated joint efforts of the state, business, employers and employees. They should be systemic.

REFERENCES

1. Prozumentov, L.M. (2016) Legal counteraction to corruption in Russia: history and current state. *Vestnik Tomskogo gosudarstvennogo universiteta – Tomsk State University Journal*. 405. pp. 178–183. (In Russian). DOI: 10.17223/15617793/405/26
2. Konsul'tantPlyus. (2003) *Konventsiya Organizatsii Ob"edinennykh Natsiy protiv korruptsii: prinyata General'noy Assambleey OON 31 oktyab. 2003 g.* [United Nations Convention against Corruption: Adopted by the UN General Assembly on 31 October 2003]. Moscow: Konsul'tantPlyus.
3. Konsul'tantPlyus. (1999) *Konventsiya Soveta Evropy ob ugolovnoy otvetstvennosti za korruptsiyu: zaklyuchena v Strasburge 27 yanv. 1999 g.* [Council of Europe Criminal Law Convention on Corruption: Concluded in Strasbourg on 27 January 1999]. Moscow: Konsul'tantPlyus.
4. Prozumentov, L.M. & Karelin, D.V. (2018) On some changes in the criminal anti-corruption legislation. *Vestnik Tomskogo gosudarstvennogo universiteta – Tomsk State University Journal*. 433. pp. 216–219. (In Russian). DOI: 10.17223/15617793/433/29
5. Docs.cntd.ru. (1999) *Konventsiya Soveta Evropy o grazhdansko-pravovoy otvetstvennosti za korruptsiyu: zaklyuchena v Strasburge 04.11.1999 g.* [Council of Europe's Civil Law Convention on Corruption: Concluded in Strasbourg on 11 April 1999]. Moscow: Kodeks. [Online] Available from: http://docs.cntd.ru/document/901858911. (Accessed: 17.01. 2019).
6. Konsul'tantPlyus. (2008) *O protivodeystvii korruptsii: feder. zakon ot 25 dek. 2008 g. № 273-FZ (red. ot 30.10.2018)* [On the fight against corruption: Federal Law No. 273-FZ of 25 December 2008 (as amended on 30 October 2018)]. Moscow: Konsul'tantPlyus.
7. Konsul'tantPlyus. (2019) *O gosudarstvennoy grazhdanskoy sluzhbe Rossiyskoy Federatsii: feder. zakon ot 27 iyulya 2004 № 79-FZ (red. ot 11.12.2018, s izm. i dop., vstup. v silu s 01.01.2019)* [On the state civil service of the Russian Federation: Federal Law No. 79-FZ of 27 July 2004 (as amended on 11 December 2018, as amended, addended, effective from 01 January 2019)]. Moscow: Konsul'tantPlyus.
8. Konsul'tantPlyus. (2016) *O vnesenii izmeneniy v Ugolovnyy kodeks Rossiyskoy Federatsii i Ugolovno-protsessual'nyy kodeks Rossiyskoy Federatsii: feder. zakon ot 17 iyunya 2016 № 324-FZ* [On amendments to the Criminal Code of the Russian Federation and the Code of Criminal Procedure of the Russian Federation: Federal Law No. 324-FZ of 17 June 2016]. Moscow: Konsul'tantPlyus.
9. Konsul'tantPlyus. (2018) *O proverke dostovernosti i polnoty svedeniy, predstavlyaemykh grazhdanami, pretenduyushchimi na zameshchenie dolzhnostey federal'noy gosudarstvennoy sluzhby, i federal'nymi gosudarstvennymi sluzhashchimi, i soblyudeniya federal'nymi gosudarstvennymi sluzhashchimi trebovaniy k sluzhebnomu povedeniyu: ukaz Prezidenta Rossiyskoy Federatsii ot 21.09.2009 № 1065 (red. ot 09.08.2018)* [On verification of the accuracy and completeness of information submitted by citizens applying for positions in the federal public service and by federal public servants, and compliance by federal public servants with the requirements for official conduct: Decree of the President of the Russian Federation No. 1065 of 09 September 2009 (as amended on 09 August 2018)]. Moscow: Konsul'tantPlyus.
10. Konsul'tantPlyus. (2013) *O natsional'nom plane protivodeystviya korruptsii na 2012–2013 gody i vnesenii izmeneniy v nekotorye akty Prezidenta Rossiyskoy Federatsii po voprosam protivodeystviya korruptsii: ukaz Prezidenta Rossiyskoy Federatsii ot 13.03.2012 g. № 297 (red. ot 19 marta 2013 g.)* [On the national anti-corruption plan for 2012–13 and amendments of certain acts of the President of the Russian Federation on anti-corruption issues: Decree of the President of the Russian Federation No. 297 of 13 March 2012 (as amended on March 19, 2013)]. Moscow: Konsul'tantPlyus.
11. Konsul'tantPlyus. (2015) *Voprosy protivodeystviya korruptsii: ukaz Prezidenta Rossiyskoy Federatsii ot 08.07.2013 № 613 (red. ot 15.07.2015)* [Anti-corruption issues: Decree of the President of the Russian Federation No. 613 of 08 July 2013 (as amended on 15 July 2015)]. Moscow: Konsul'tantPlyus.
12. Konsul'tantPlyus. (2017) *O merakh po sovershenstvovaniyu organizatsii deyatel'nosti v oblasti protivodeystviya korruptsii: ukaz Prezidenta Rossiyskoy Federatsii ot 15.07.2015 № 364 (red. ot 19.09.2017)* [On measures to improve the organization of activities in the field of anti-corruption: Decree of the President of the Russian Federation No. 364 of 15 July 2015 (as amended on September 19, 2017)]. Moscow: Konsul'tantPlyus.
13. Konsul'tantPlyus. (2008) *O Natsional'nom plane protivodeystviya korruptsii na 2018–2020 gody: ukaz Prezidenta Rossiyskoy Federatsii ot 29.06.2018 № 378* [On the National Anti-Corruption Plan for 2018–20: Decree of the President of the Russian Federation No. 378 of 29 June 2018]. Moscow: Konsul'tantPlyus.
14. Department of Labor and Employment of the Tomsk Region Population. (2018) *Ob utverzhdenii regional'noy programmy protivodeystviya korruptsii v Tomskoy oblasti na 2018–2023 gody: rasporyazhenie Administratsii Tomskoy oblasti ot 18 maya 2018 № 324-ra* [On approval of the regional anti-corruption program in Tomsk Oblast for 2018–23: Decree of Tomsk Region Administration No. 324-ra of 18 May 2018]. [Online] Available from: https://rabota.tomsk.gov.ru/pages/front/view/id/29078. (Accessed: 14.01. 2019).
15. Okonov, B.A. (2014) Ekspertnyy opros kak metod vyyavleniya korruptsionnykh riskov [An expert survey as a method for identifying corruption risks]. *Vestnik instituta kompleksnykh issledovaniy aridnykh territoriy*. 2. pp. 98–102.
16. Buslaev, S.I. & Prasolov, V.I. (2017) Assessment of Corruption Risks in the Activities of Economic Subject. *MIR (Modernizatsiya. Innovatsii. Razvitie) – MIR (Modernization. Innovation. Research)*. 8 (1). pp. 159–166. (In Russian). DOI: 10.18184/2079–4665.2017.8.1.159–166
17. Blinov, A. (2014) Promyshlennye predpriyatiya i ikh ekonomicheskaya bezopasnost' [Industrial enterprises and their economic security]. *Ekonomist*. 1. pp. 56–60.
18. Myuller, E.V. (2015) *Upravlenie personalom i problemy minimizatsii vliyaniya korruptsionnykh protsessov* [Personnel management and problems of minimizing the impact of corruption processes]. Moscow: Mir nauki.
19. Almaeva, Yu.O. (2015) Corruption in the sphere of the labor relations as a problem of modern Russian society and state. *Politika. Gosudarstvo i pravo – Politics, State and Law*. 3. (In Russian).

Received: 21 May 2019

КРАТКИЕ СВЕДЕНИЯ ОБ АВТОРАХ

АЛЕКСАНДРОВА Елена Михайловна – канд. филол. наук, доцент центра лингвистики и профессиональной коммуникации Российской академии народного хозяйства и государственной службы при Президенте Российской Федерации (г. Москва). E-mail: elena_751@mail.ru

АНДРЕЕВА Мария Игоревна – канд. филол. наук, преподаватель кафедры иностранных языков Казанского государственного медицинского университета; мл. науч. сотр. научно-исследовательской лаборатории «Интеллектуальные технологии управления текстами» Казанского (Приволжского) федерального университета. E-mail: lafruta@mail.ru

АРТЕЕВ Сергей Павлович – соискатель кафедры мировых политических процессов Московского государственного института международных отношений (университета). E-mail: artsp7@yandex.ru

АСЛАНХАНОВ Мурад Асланханович – аспирант кафедры медико-биологических дисциплин и безопасности жизнедеятельности Сургутского государственного педагогического университета. E-mail: kokhmazlezgin@mail.ru

АХМЕДШИН Рамиль Линарович – д-р юрид. наук, профессор кафедры криминалистики Томского государственного университета. E-mail: raist@sibmail.com

БОЙКО Владимир Петрович – д-р ист. наук, профессор кафедры истории России и политологии Томского государственного архитектурно-строительного университета. E-mail: vpbojko@yandex.ru

БУЛИНА Евгения Николаевна – соискатель кафедры германской филологии, мл. науч. сотр. научно-исследовательской лаборатории «Интеллектуальные технологии управления текстами» Казанского (Приволжского) федерального университета. E-mail: evgeniya-bulina@yandex.ru

ВАН Чаолинь – аспирант кафедры востоковедения Томского государственного университета. E-mail: wangchaolin@ngs.ru

ВАРЛАМОВА Наталья Валерьевна – канд. биол. наук, науч. сотр. учебно-научного центра «Исследовательский ядерный реактор» Томского политехнического университета. E-mail: varlamova@tpu.ru

ВАСИЛЬЕВА Алина Вячеславовна – аспирант кафедры общего, славяно-русского языкознания и классической филологии, мл. науч. сотр. лаборатории лингвистической антропологии Томского государственного университета. E-mail: alvasilevaaa@mail.ru

ВЫШЕДКО Александра Михайловна – ст. преподаватель кафедры физической культуры Сибирского федерального университета (г. Красноярск). E-mail: sever_sasha@list.ru

ГАЛЯМОВА Любовь Шамильевна – аспирант кафедры спортивно-оздоровительного туризма, спортивной физиологии и медицины Томского государственного университета. E-mail: lshgalyamova@gmail.com

ГОМБОЕВ Булат Борисович – ст. преподаватель кафедры физической культуры Сибирского федерального университета (г. Красноярск). E-mail: bulat_gomboev@mail.ru

ДАЦЫШЕН Владимир Григорьевич – д-р ист. наук, зав. кафедрой всеобщей истории Сибирского федерального университета (г. Красноярск); профессор Хэбэйского педагогического университета (Шицзячжуан, Китай). E-mail: dazishen@mail.ru

ДОБРУСИНА Маргарита Ефимовна – канд. экон. наук, доцент кафедры стратегического менеджмента и маркетинга Томского государственного университета. E-mail: medobrusina@rambler.ru

ДЬЯКОВА Елена Юрьевна – д-р мед. наук, профессор кафедры спортивно-оздоровительного туризма, спортивной физиологии и медицины Томского государственного университета. E-mail: eydyakova@gmail.com

ЗЕМЛЯНСКАЯ Елена Васильевна – магистрант кафедры спортивно-оздоровительного туризма, спортивной физиологии и медицины Томского государственного университета. E-mail: evane94@mail.ru

ИЗЛУЧЕНКО Татьяна Владимировна – канд. филос. наук, доцент кафедры философии Сибирского федерального университета (г. Красноярск). E-mail: izluchenko@mail.ru

КАРИН Антон Дмитриевич – соискатель кафедры новой, новейшей истории и международных отношений Томского государственного университета. E-mail: donfernando.karin@yandex.ru

КАЧАЛОВ Виктор Иванович – д-р юрид. наук, профессор кафедры уголовно-процессуального права им. Н.В. Радутной Российского государственного университета правосудия (г. Москва). E-mail: okukel@yandex.ru

КАЧАЛОВА Оксана Валентиновна – д-р юрид. наук, зав. отделом проблем уголовного судопроизводства Российского государственного университета правосудия (г. Москва). E-mail: Oksana_kachalova@mail.ru

КИРЬЯНОВ Виктор Парфенович – аспирант кафедры российской истории Томского государственного университета. E-mail: kirianov1970@gmail.com

КОРЕНЕВА Мария Вадимовна – канд. пед. наук, доцент кафедры социально-культурного сервиса и туризма Кубанского государственного университета физической культуры, спорта и туризма (г. Краснодар.) E-mail: maria_koreneva@list.ru

КУДАШОВ Вячеслав Иванович – д-р филос. наук, зав. кафедрой философии Сибирского федерального университета (г. Красноярск). E-mail: vkudashov@mail.ru

ЛЕОНТЬЕВА Любовь Сергеевна – преподаватель кафедры истории физической культуры, спорта и олимпийского образования Российского государственного университета физической культуры, спорта, молодежи и туризма (г. Москва). E-mail: luba_leontieva@mail.ru

ЛЕОНТЬЕВА Надежда Сергеевна – канд. пед. наук, доцент кафедры истории физической культуры, спорта и олимпийского образования Российского государственного университета физической культуры, спорта, молодежи и туризма (г. Москва). E-mail: nadejda_14071977@mail.ru

ЛЕПИНА Татьяна Геннадьевна – канд. юрид. наук, доцент кафедры уголовного права Юго-Западного государственного университета (г. Курск). E-mail: lepina2813@mail.ru

ЛЫСЕНКО Юлия Александровна – д-р ист. наук, профессор кафедры востоковедения Алтайского государственного университета (г. Барнаул). E-mail: iulia_199674@mail.ru

ЛЯМЦЕВА Людмила Васильевна – канд. ист. наук, доцент кафедры истории России и зарубежных стран Сыктывкарского государственного университета им. Питирима Сорокина. E-mail: 9225834529@yandex.ru

МАЛЬКОВ Олег Алексеевич – д-р мед. наук, доцент кафедры медико-биологических дисциплин и безопасности жизнедеятельности Сургутского государственного педагогического университета. E-mail: maosurgpu@gmail.com

МЕХАМАДИЕВ Евгений Александрович – канд. ист. наук, ст. преподаватель кафедры истории средних веков Санкт-Петербургского государственного университета. E-mail: e.mehamadiev@spbu.ru

МОРЕВ Владимир Алексеевич – канд. ист. наук, доцент кафедры истории и документоведения Томского государственного университета. E-mail: morevv@sibmail.com

МОРЕВА Анастасия Владимировна – канд. филол. наук, доцент кафедры немецкого языка Томского государственного университета. E-mail: stasija@mail.ru

НАБЕЕВА Надия Галлимуловна – канд. экон. наук, начальник отдела документальных исследований управления экономической безопасности и противодействия коррупции УМВД России по Томской области. E-mail: Nadiana@sibmail.com

ОЛЕЙНИК Руфина Рушановна – лаборант кафедры истории Отечества и методики преподавания истории Стерлитамакского филиала Башкирского государственного университета. E-mail: kafedra164@mail.ru

ОРЕХОВСКАЯ Евгения Владимировна – аспирант кафедры онтологии, теории познания и социальной философии Томского государственного университета; преподаватель кафедры физического воспитания Кемеровского государственного университета. E-mail: yamantaka.j@yandex.ru

ОРУДЖЕВ Дмитрий Романович – аспирант кафедры истории России Сургутского государственного университета. E-mail: orudzhev93@yandex.ru

ОСИН Максим Владиславович – аспирант кафедры медико-биологических дисциплин и безопасности жизнедеятельности Сургутского государственного педагогического университета. E-mail: osin90@list.ru

ПАРХАЕВА Анна Александровна – аспирант кафедры русского языка и литературы Южно-Уральского государственного университета (г. Челябинск). E-mail: a.parhaeva@gmail.com

ПЕТРИЧ Лариса Владимировна – канд. ист. наук, доцент кафедры истории России Оренбургского государственного педагогического университета. E-mail: Lorapavlova@list.ru

ПОПКОВ Юрий Владимирович – д-р филос. наук, гл. науч. сотр. отдела социальных и правовых исследований Института философии и права Сибирского отделения Российской академии наук (г. Новосибирск). E-mail: yuripopkov54@mail.ru

ПРОЗУМЕНТОВ Лев Михайлович – д-р юрид. наук, профессор кафедры уголовно-исполнительного права и криминологии Томского государственного университета. E-mail: krim_tsu@mail.ru

ПСАЙЛА Яна Владиславовна – аспирант кафедры романо-германской филологии Томского государственного университета. E-mail: yana.psaila@hotmail.com

РАХМАТУЛИНА Евгения Юрьевна – аспирант кафедры востоковедения Алтайского государственного университета (г. Барнаул). E-mail: kalina200778@mail.ru

РЕЗАНОВА Зоя Ивановна – д-р филол. наук, зав. кафедрой общего, славяно-русского языкознания и классической филологии, зам. зав. лабораторией лингвистической антропологии Томского государственного университета. E-mail: rezanovazi@mail.ru

РУМЯНЦЕВ Петр Петрович – канд. ист. наук, доцент кафедры российской истории Томского государственного университета. E-mail: petroom@mail.ru

СОЛНЫШКИНА Марина Ивановна – д-р филол. наук, профессор кафедры германской филологии, гл. науч. сотр. научно-исследовательской лаборатории «Интеллектуальные технологии управления текстами» Казанского (Приволжского) федерального университета. E-mail: mesoln@yandex.ru

СПИРИНА Людмила Викторовна – д-р мед. наук, профессор кафедры биохимии и молекулярной биологии Сибирского государственного медицинского университета (г. Томск); ст. науч. сотр. лаборатории биохимии опухолей НИИ онкологии Томского национального исследовательского медицинского центра Российской академии наук. E-mail: spirinalv@oncology.tomsk.ru

СТАСЮК Елена Сергеевна – канд. техн. наук, науч. сотр. учебно-научного центра «Исследовательский ядерный реактор» Томского политехнического университета. E-mail: stasyuk@tpu.ru

СУРИКОВА (ПОЛЕВА) Надежда Викторовна – канд. пед. наук, доцент кафедры теоретических основ и менеджмента физической культуры и туризма Сибирского федерального университета (г. Красноярск). E-mail: poleva@kspu.ru

СЮЙ Хайцзяо – аспирант кафедры всеобщей истории Сибирского федерального университета (г. Красноярск). E-mail: xu_haijiao@mail.ru

ТЮГАШЕВ Евгений Александрович – канд. филос. наук, доцент кафедры теории и истории государства и права Новосибирского государственного университета. E-mail: filosof10@yandex.ru

ШАФИНСКАЯ Наталья Валерьевна – аспирант кафедры государственного управления и национальной безопасности Российской академии народного хозяйства и государственной службы при Президенте Российской Федерации (г. Москва). E-mail: shafinskaya06@gmail.com

ШУЛЬЦ Эдуард Эдуардович – канд. ист. наук, директор Центра политических и социальных технологий (г. Москва). E-mail: nuap1@yandex.ru

ЩЕРБИНИН Алексей Игнатьевич – д-р полит. наук, зав. кафедрой политологии Томского государственного университета. E-mail: shai52@mail.ru

ВЕСТНИК ТОМСКОГО ГОСУДАРСТВЕННОГО УНИВЕРСИТЕТА

Мультидисциплинарный научный журнал

2019. № 445. Август

Председатель научно-редакционного совета Э.В. Галажинский
Главный редактор В.П. Зиновьев
Ответственный секретарь Д.А. Катунин

Адрес издателя и редакции
634050, г. Томск, пр. Ленина, 36, Томский государственный университет. Журнал «Вестник ТГУ».
E-mail: vestnik@mail.tsu.ru

Подписано к печати 25.06.2019 г. Формат 60×84 $^{1}/_{8}$. Бумага белая писчая.
Гарнитура Times New Roman. Цифровая печать. Печ. л. 27,5. Усл. печ. л. 25,5. Тираж 50 экз.
Заказ № 3982.. Цена свободная.

Дата выхода в свет 4 октября 2019 г.

Редакторы: Н.А. Афанасьева, Ю.П. Готфрид
Корректор – Е.Г. Шумская
Оригинал-макет А.И. Лелоюр
Дизайн обложки Л.Д. Кривцовой
Редактор-переводчик – В.В. Кашпур

Журнал отпечатан на полиграфическом оборудовании
Издательского Дома Томского государственного университета
634050, г. Томск, Ленина, 36
Телефон 8+(382-2)–52-98-49

Журнал «Вестник Томского государственного университета» является мультидисциплинарным периодическим изданием. **Учредитель – Томский государственный университет.** «Вестник Томского государственного университета» выходит ежемесячно, его подписной индекс 46740 в объединённом каталоге «Пресса России».

Полнотекстовые версии вышедших номеров выкладываются на сайте журнала: http://www.journals.tsu.ru/vestnik. Ознакомиться с вышедшими номерами и требованиями к оформлению материалов можно на сайте журнала.

Все статьи, поступающие в редакцию журнала, подлежат обязательному рецензированию. Публикации в журнале (в том числе и авторов-аспирантов) осуществляются на некоммерческой основе.

Tomsk State University Journal is a multidisciplinary peer-reviewed research journal that welcomes submissions from across the world. The Founder of the Journal is Tomsk State University. Tomsk State University Journal is issued monthly, and can be subscribed to in the Russian Press Joint Catalogue (Subscription Index 46740).

Full-text versions of the issues are available on the website of the Journal: http://www.journals.tsu.ru/vestnik

The Journal does not charge paper submission, processing or publication fee from authors or authors' institutions.

The instruction for authors on paper submission is on the website of the Journal: http://www.journals.tsu.ru/vestnik

Издательство: Издательский Дом Томского государственного университета.
Адрес: 634050, г. Томск, пр. Ленина, 36.
Телефоны: 8(382-2)–52-98-49; 8(382-2)–53-15-28; 8(382-2)–52-96-75
Сайт: http://publish.tsu.ru
E-mail: rio.tsu@mail.ru

Publisher: Publishing House of Tomsk State University.
36 Lenin Avenue, Tomsk, Russia, 634050
Tel: 8(382-2)–52-98-49; 8(382-2)–53-15-28; 8(382-2)–52-96-75
Site: http://publish.tsu.ru
E-mail: rio.tsu@mail.ru